INGERSOLL-RAND

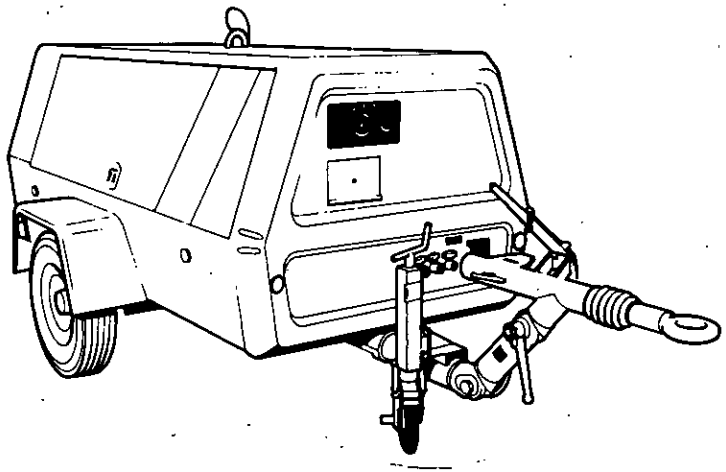

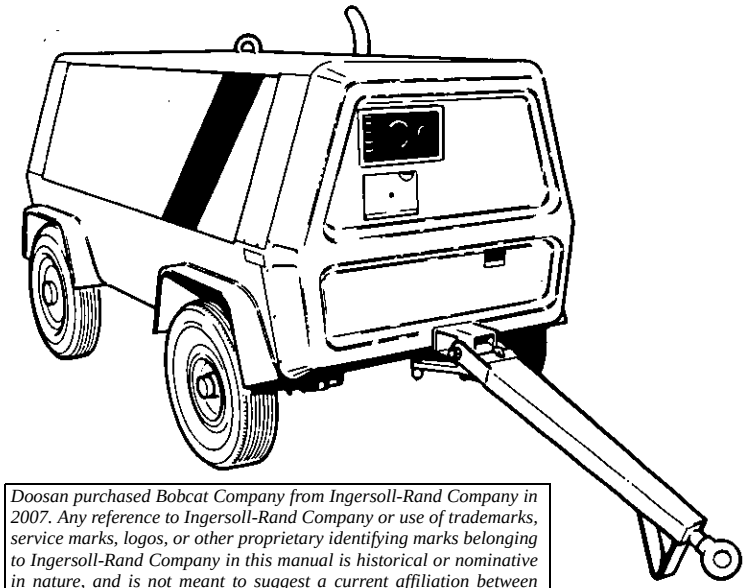

Doosan purchased Bobcat Company from Ingersoll-Rand Company in 2007. Any reference to Ingersoll-Rand Company or use of trademarks, service marks, logos, or other proprietary identifying marks belonging to Ingersoll-Rand Company in this manual is historical or nominative in nature, and is not meant to suggest a current affiliation between Ingersoll-Rand Company and Doosan Company or the products of either.

SERIAL No. RANGE	FROM	TO
	651001	651500

P·250WD

2 & 4 WHEEL

OPERATING & MAINTENANCE MANUAL
with spare parts list

MANUAL D'UTILISATION ET D'ENTRETIEN
avec catalogue de pieces detachees

BEDIENUNGS-UND WARTUNGSANLEITUNG
mit ersatzteilliste

LIBRO D'USO E MANUTENZIONE
con lista ricambi

MANUAL DE MANEJO Y MANTENIMIENTO
con Lista de Repuestos

دليل التشغيل والصيانه
مع قائمة قطع الغيار

INGERSOLL-RAND

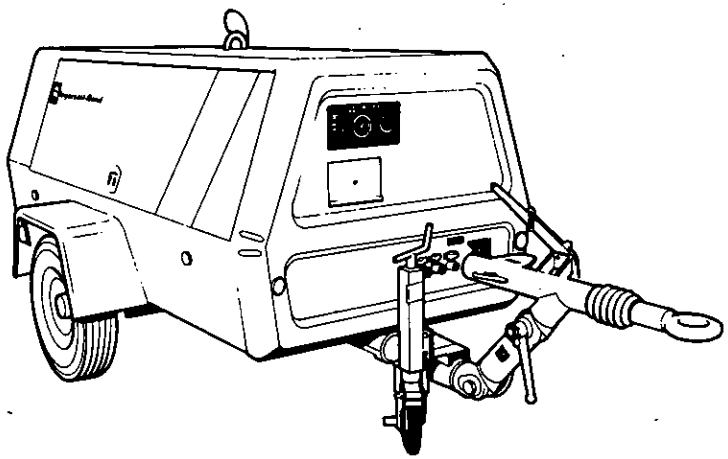

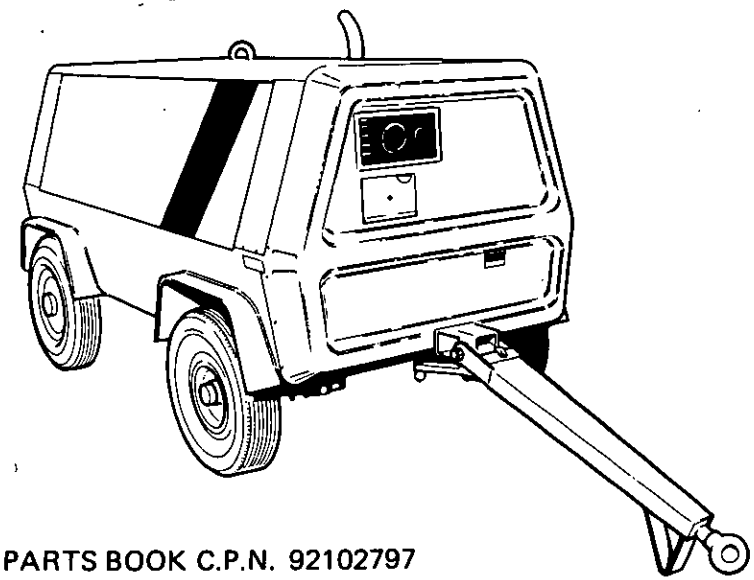

PARTS BOOK C.P.N. 92102797

ISSUE No. 7

DATE : SEPTEMBER 1986
Revised (09-12)

P·250WD

2 & 4 WHEEL

OPERATING & MAINTENANCE MANUAL

MANUAL D'UTILISATION D'ENTRETIEN

BEDIENUNGS-UND WARTUNGSANLEITUNG

LIBRO D'USO E MANUTENZOINE

MANUAL DE MANEJO Y MANTENIMIENTO

دليل التشغيل والصيانة

INDEX

GENERAL DATA

SECTION 1
Description
Description of Compressor & Air Flow
Air & Oil Flow Diagrams with Components description

SECTION 2
Operation
Before Starting
Starting Unit
Stopping
Safety Shut Down

SECTION 3
Lubrication
General
Compressor Oil Change

Engine Lubricating Oil
Lubricant Specifications – Table

SECTION 4
Maintenance
General
Scavenger Line
Compressor Oil Filter
Compressor Oil Separator Element
Compressor Oil
Tyres/Tyre Pressure
Wheel Bearings
Engine Oil Filter
Protective Shutdown System
Service Valves
Battery
Engine Fuel Filter
Speed and Pressure Regulator

TABLE DES MATIERES

CARACTERISTIQUES

SECTION 1
Description
Description du compresseur et circulation de l'air
Circulation d'air et d'huile

SECTION 2
Fonctionnement
Avant de démarrer
Démarrage
Arrêt
Arrêt automatique

SECTION 3
Lubrification
Généralités
Vidange d'huile compresseur

Huile moteur
Normalisation lubrifiants – Tableau

SECTION 4
Entretien
Généralités
Circuit de récupération
Filtre à huile compresseur
Elément séparateur d'huile compresseur
Huile compresseur
Pneumatiques-pressions
Roulements de roues
Filtre à huile moteur
Sécurités entraînant l'arrêt du groupe
Valves de refoulement
Batterie
Filtre à gazole
Régulateur de vitesse-pression

INHALTSVERZEICHNIS

ALLGEMEINE DATEN

ABSCHNITT 1
Beschreibung
Wirkungsweise des Kompressors
Schema des Luft-und Ölkreislaufs

ABSCHNITT 2
Bedienung
Vor dem Start
Anlassen
Abstellen
Sicherheitsabschaltung

ABSCHNITT 3
Schmierung
Allgemeines
Kompressorölwechsel

Motoröl
Ölvorschriften – Tabelle.

ABSCHNITT 4
Wartung
Allgemeines
Ölrücklauf/Abscheider
Kompressorölfilter
Kompressorölabscheider-element
Kompressoröl
Reifen/Reifendrücke
Radlager
Motorölfilter
Sicherheitsabschaltsystem
Luftaustrittventile
Batterie
Kraftstoffilter
Druck- und Drehzahlregler
Luftfilterelemente
Entlastungsventil

INDICE

CARATTERISTICHE GENERALI

PARTE 1
Descrizione
Descrizione guppo compressor e circuito aria-
Descrizione circuito aria/olio e suoi componenti

PARTE 2
Modo d impiego
Prima del l'avviamento
Avviamento
Verifica spia/indicatori
Arresto
Dispositivi di sicurezza

PARTE 3
Lubrificazione
Generalità
Cambio olio compressor

Olio Motore
Tabella specifiche lubrificanti

PARTE 4
Manutenzione
Generalità
Tubo di ricupero
Filtro olio compressore
Elemento filtrante del serbatoio separatore
Olio compressor
Pressione pneumatici
Cuscinetto ruote
Filtro olio motore
Sistema d'arresto di sicurezza
Rubinetti di servizio
Batteria
Filtro nafta motore

INDICE

DATOS GENERALES

SECCION 1
Descripción
Descripción del compresor y del flujo de aire
Esquemas de los flujos de aire y aceite con descripción de los componentes

SECCION 2
Funcionamiento
Antes de la puesta en march
Puesta en marcha
Parada
Parada de seguridad

SECCION 3
Lubricación
General
Cambio de aceite compresor

Aceite lubricante motor
Especificaciones lubricante – cuadro

SECCION 4
Mantenimiento
General
Linea de recuperación
Filtro aceite compresor
Elemento separador aceite compresor
Aceite compresor
Neumáticos/presión neumáticos
Cojinetes ruedas
Filtro aceite motor
Sistema de parada protectora
Válvulas servicio
Bateriá

الفهرس

الفهرس

الفهرس
معطيات عامة
القسم ١
الوصف
وصف الضاغط ودفق الهواء
رسومات بيانية لدفق الهواء والزيت مع أوصاف الأجزاء
القسم ٢
التشغيل
قبل بدء التشغيل
وحدة التشغيل
التوقيف
ايقاف أمان
القسم ٣
التشحيم
عموميات
تغيير زيت الضاغط
زيت لتشحيم المحرك
مواصفات الشحومات - جدول
القسم ٤
الصيانة
عموميات
خط الكسح
مرشح زيت الضاغط
عنصر جهاز فصل زيت الضاغط
زيت الضاغط
مقياس بصري (مؤشر) لمستوى زيت الضاغط

INDEX

SECTION 1
GENERAL DATA
Dimensions
Weights & Capacities

SECTION 2
OPERATION
Before Starting
Starting
Stopping

SECTION 3
LUBRICATION
General
Compressor Lubricant Change
Engine Lubricant
Lubricant Specifications Table

SECTION 4
MAINTENANCE
General
Scavange Line
Compressor Lubricant Filter
Compressor Lubricant Separator Element
Compressor Lubricant
Tyres
Running Gear Wheel Bearings
Engine Filters
Protective Shutdown System
Air Filters
Cooling Fan Drive
Hoses
Fuel Tank
M & E T-Bar Running Gear Brake Adjustment

SECTION 5
SPEED AND PRESSURE REGULATOR ADJUSTING INSTRUCTIONS
Before Starting
After Starting

TABLE DES MATIERES

SECTION 1
CARACTERISTIQUES GENERALES
Dimensions
Poids et capacilités

SECTION 2
EXPLOITATION
Préparation au démarrage
Dénarrage
Mise à l'arrêt

SECTION 3
LUBRIFICATION
Généralités
Vidange d'huile compresseur
Lubrifiant moteur
Table des spécifications pour lubrifiants

SECTION 4
MAINTENANCE
Généralités
Circuit de balayage
Filtre lubrifiant compresseur
Séparateur lubrifiant compresseur
Elément, séparateur lubrifiant compresseur
Lubrifiant compresseur
Pneus
Coussinets des roues, organes de roulement
Filtres moterus
Système d'arrêt de protection
Filtres à air
Moteur, ventilateur de refroidissement
Flexibles
Réservior à carburant
Réglage des freins, organes de roulement à fer en T M & E

SECTION 5
MISE AU POINT, REGULATEURS DE VITESSE ET

INHALTSVERZEICHNIS

ABSCHNITT 1
ALLGEMEINE DATEN
Abmessungen
Gewichts-und Leistungsangaben

ABSCHNITT 2
BETREIB
Vor dem Starten
Starten
Abstellen

ABSCHNITT 3
SCHMIERUNG
Allgemeines
Kompressorschmierölwechsel
Motorschmieröl
Schmierölspezifikationen

ABSCHNITT 4
WARTUNG
Allgemeines
Spülleitung
Kompressorschmieröfilter
Kompressorschmierölabscheider
Kompressorschmieröl
Reifen
Fahwerk-Radlager
Motorfilter
Sicherheitsabschaltsystem
Luftfilter
Kühlgebäseantrieb
Schläuche
Treibstofftank
M & E T-Stange Fahrwerk bremseneinstellung

ABSCHNITT 5
EINSTELLANLEITUNGEN FÜR DREHZAHL UND DRUCKREGLER
Vor dem Starten
Nach dem Starten

ABSCHNITT 6
STÖRUNGSBSEITIGUNG
Tabelle zur Fehlersuche

INDICE

SEZIONE 1
DATI GENERALI
Dimensioni
Peso e Portata

SEZIONE 2
FUNZIONAMENTO
Prima dell'avviamento
Avviamento
Arresto

SEZIONE 3
LUBRIFICAZIONE
Generalità
Cambio del lubrifficante del compressore
Lubrifficante del motore
Tabella riferimenti del lubrificante

SEZIONE 4
MANUTENZIONE
Generalità
Linea di scarico
Filtro del lubrificante del compressore
Elemento del separatore del lubrificante del compressore
Lubrificante del compressore
Pneumatici
Cuscinetti delle ruote delle parti funzionanti
Filtri del motore
Sistema di arresto proettivo
Filtri dell'aria
Comando ventilatore di raffreddamento
Flessibili
Serbatoio del carburante
Regolazione dei freni a barra T M & E delle parti funzionanti

INDICE

SECCION 1
DATOS GENERALES
Dimensiones
Pesos y capacidades

SECCION 2
OPERACION
Antes de puesta en marcha
Puesta en marcha
Parada

SECCION 3
LUBRICACION
General
Cambio lubricante compresor
Tabla de especificaciones lubricante

SECCION 4
MANTENIMIENTO
General
Tubéia de barrido
Filtro lubricante compresor
Elemento separador lubricante compresor
Lubricante compresor
Neumáticos
Cojinetes rueda tren rodante
Filtros motor
Sistema protectiva parada
Filtros de aire
Mando ventilador refrigerante
Mangueras
Tanque combustible
Ajuste de frenos tren rodante barra-T M & E

SECCION 5
INSTRUCCIONES AJUSTE REGULADOR VELOCIDAD Y PRESION

التشغيل

قسم ١
معلومات عامة
احجام
اوزان وسعات

قسم ٢
العمليات
قبل الانطلاق
الانطلاق
التوقف

قسم ٣
التزييت
عام
مبدل زيت الضاغطة
مزيت الماكنة
جدول مواصفات الزيت

قسم ٤
الصيانة
عام
شبكة انابيب الكاسحة
مصفاة زيت الضاغطة
جزء فرز زيت الضاغطة
عجلات
سناد عجلة مسننات الدوران
مصفاة . الماكنة
نظام الوقف الواقي
مرشحات الهواء
مسير المروحة المبردة
خراطيم
خزان الوقود
m&E قضيب على شكل الحرف T تابع لمسننات الدوران لضبط البريكة .

قسم ٥
تعليمات ضبط منظم الضغط والسرعة
قبل الانطلاق
بعد الانطلاق

INDEX

SECTION 6
TROUBLE SHOOTING
Fault Finding Chart
Wiring Diagram
Torque Valve Chart

SECTION 7
PARTS LIST

7.1. DRIVERS
Engine & Guards
Fuel System
Exhaust System

7.2 AIREND
Front Housing Drive Coupling
Rotor Housing - Rotors-Gear Set
Rear Bearing Housing-Bearings

7.3 AIR INTKAE SYSTEM
Air Filter & Mount
Intake Ducts

7.4 REGULATION
Air Cylinders
Air Piping
Unloader
Discharge Piping-Minimum Pressure Valve

7.5 COOLING SYSTEM
Fan Drive-Cooler
Fan Drive Bearing Housing Assy
Oil Temperature Bypass Valve
Separator Tank
Oil Piping

7.6 CONTROL AND MONITORING SYSTEM
Instrument Panel
Control Panel
Wiring Harness
Battery

TABLE DES MATIERES

DE PRESSION
Avant le démarrage
Aprés le démerrage

SECTION 6
DEPANNAGES
Table de localisation des défauts
Schéma de câblage
Tableau des couples pour les soupapes

SECTION 7
NOMENCLATURE DES PIECES

7.1. MOTEURS
Moterus et gardes
Circuit de carburant
Système d'échappement

7.2. COTE AIR
Accouplement, carter avant
Carter moteur-jeu d'engrenages rotors
Logement palier arrilere-paliers

7.3. SYSTEME D'ADMISSION D'AIR
Filtre à air et monture
Gaînes d'admission

7.4. REGULATION
Vérins pneumatiques
Tuyauteries à air
Régulateur de pression
Conduite de refoulement
Soupape à minima de pression

7.5. CIRCUIT DE REFRIODISSEMENT
Moteur ventilateur refriodisseur
Ens. logement palier, moteur ventilateur
Vanne de détour température lub.

INHALTSVERZEICHNIS

Verdrahtungsplan
Tabelle für stellventile

ABSCHNITT 7
ERSATZTEILISTE

7.1 ANTRIEBSTEILE
Motor und Schutze
Treibstoffsystem
Abluftsystem

7.2 LUFTSEITE
Frontgehäuse-Antriebskupplung
Rotorgehäuse Rotor-Getreibesatz
Hecklagergehäuse-Lager

7.3 LUFTANSAUGSYSTEM
Luftfilter und Halterung
Ansaugleitungen

7.4 REGULIERUNG
Luftzylinder
Luftrohre
Entlader
Abrohr-Mindestdruckventil

7.5 KÜHLSYSTEM
Gebläseantriebskühler
Gebläseantrieb-Lagergehäuse-Baugruppe
Öltemperatur-Sicherheitsventil
Abscheiderbehälter
Ölrohr

7.6 STEUER-UND - REGELSYSTEM
Instrumententafel
Bedienungstafel
Kabelbaum
Batterie

7.7 UNTERKONSTRUKTION
Fahrzeugrahmen
Hauptkarosserieteile
Schallschluckwände

INDICE

SEZIONE 5
ISTRUZIONI PER LA REGISTRAZIONE DEL REGOLATORE DI VELOCITA E DI PRESSIONE
Prima dell'avviamento
Dopo l'avviamento

SEZIONE 6
CERCAGUASTI
Tabella per la ricerca dei guasti
Scheme di circuito elettrico
Tabella valori di coppoa

SEZIONE 7
ELENCO DELLE PARTI DI RICAMBIO

7.1. COMANDI
Motori e ripari
Sistema del carburante
Sistema dello scarico

7.2. LATO ARIA
Giunto comando sede anteriore
Sede rotore-serie ingranaggi rotore
Sede cuscinetto posteriore cuscinetti

7.3 SISTEMA ASPIRAZIONE ARIA
Filtro dell'aria e supporto
Condotti aspiranti

7.4 REGOLAZIONI
Cilindri aria
Tubazioni aria
Scaricatore
Valvola di pressione minima tubazioni di scarico

INDICE

Antes de poner en marcha
Después de poner en marcha

SECCION 6
LOCALIZACION DE AVERIAS
Tabla localización de averías
Diagrama de cables
Tabla válvulas de torsiçon

SECCION 7
LISTA DE REPUESTOS

7.1 IMPULSADORES MOTOR
Motor y dispositivos protectores
Sistema combustible
Sistema escape

7.2 COMPRESOR
Conexión mando cárter delantero
Juego engranajes rotor-cárter rotor
Cojinetes-cárter cojinetes traseros

7.3 SISTEMA ENTRADA AIRE
Filtro de aire y soporte
Conductos entrada

7.4 REGULACION
Cilindros de aire
Tubería de aire
Descargador
Tubería de descarga-válvula presión mhima

7.5 SISTEMA REFRIGERANTE
Mando ventilador-refrigerador

التشغيل

قسم ٦
تفادي ومعالجة المشاكل
خريطة ايجاد الخطأ
خريطة شبكة الاسلاك
جدول صمّام عزم التدوير

قسم ٧
قائمة الاجزاء
٧٠١ المسيرات
الماكنة والوقاء
نظام الوقود
نظام العادم

٧٠٢ طرف تفريغ الهواء
علبة قارنة المسير الاماميه
علبة الدوّار ـ الدوّارات ـ قسم علبة التروس
علبة السناد الخلفي ـ سنادات

٧٠٣ نظام تسريب الهواء
مرشّح الهواء والسناد
قناد المسرب

٧٠٤ تعليمات
اسطوانات
مجموعة انابيب الهواء
مفرّغ الحمولة
مجموعة انابيب التفريغ ـ النهاية الصغرى
صمام الضغط

٧٠٥ نظام التبريد
مبرّد مسير المروحة
مجمعة اجزاء علبة سناد مسيّر المروحة
صمام المجرى الجانبي لدرجة حرارة الزيت
خزان الفرز
انابيب الزيت

INDEX

7.7.0 SUB ASSEMBLY
Truck Frame
Main Body Panels
Baffle Walls
Gas Springs & Bumper
Acoustic Foam Set 4 Wheel
Acoustic Foam Set 2 Wheel
Decal Sets

7.8 TRAILER EQUIPMENT
F.T.F. High Speed Running Gear
M & E T-Bar Running Gear
Lighting
4 Wheel Running Gear

7.9 FASTNERS & CPN INDEX
Fastners
C.P.N. Index

7.10 RECOMMENDED SPARE PARTS AND MAINTENCE/SERVICE KITS
Filter Service Kit
Basic Spares Set
Intermediate Spares Set
Major Spares Set
Gasket Set

7.11 CPN INDEX

TABLE DES MATIERES

Réservoir séparateur
Tuyauterie lub.

7.6. CIRCUITS DE COMMANDE/CONTROLE
Tableau d'instrumentation
Tableau de commande
Faisceau de câbles
Batterie

7.7.0. SOUS-ENSEMBLE
Bâti du chariot
Panneaux caisse principale
Murs d'écran
Ressorts à gaz et pare-choc
Mousse insonorisante, jeu, 4 roues
Mousse insonorisante, jeu 2 roues
Jeux de décalcomanies

7.8' EQUIPMENT DE LA REMORQUE
Organes de roulement F.T.F. haute vitesse
Organes de roulement à fer en T M & E
Eclairage
Organes de roulement, 4 roues

7.9. ELEMENTS DE FIXATION & INDEX CPN
Eléments de fixation
Index C.P.N.

7.10 RECHANGES RECOMMANDES & KITS MAINTENANCE/REPARATION
Kit d'entretien filtres
Kit de rechanges de base
Kit de rechanges intermédiares
Kit de rechanges majeurs
Kit de garnitures

7.11 INDEX CPN

INHAL TSVERZEICHNIS

Gasfedern und stoßfänger
4-Rad Schallschlucksatz
2-Rad Schallschlucksatz
Abziehbilder

7.8 ANHÄNGERAUSRÜSTUNG
F.T.F. Schelläuferfahrwerk
M & ET-Stange Fahrwerk
Beleuchtung
4-Rad-Fahrwerk

7.9 VERSCHLUSSTEILE & CPN VERZEICNIS
Verschlußteile
CPN-Verzeichnis

7.10 EMPFOHLENE ERSATTEILE UND WARTUNGSSERVICESÄTZE
Filterservicesatz
Grundersatzteile
Nebenersatzteile
Hauptersatzteile
Dichtungssatz

7.11 CPN VERZEICNIS

INDICE

7.5 SISTEMA DI RAFFREDDAMENTO
Comando ventilatore di raffreddemento
Gruppo sede cuscinetto comando ventilatore
Valvola di deviazione della temperatura dell'olio
Serbatoio separatore
Tubazioni dell'olio

7.6 SISTEMI DI CONTROLLO E DI COMANDO
Quadro strumenti
Quadro dei comandi
Complesso conduttori
Batteria

7.7.0 SOTTOGRUPPO
Telaio del carro
Panneli del corpo principale
Valvole deflettrici
Paraurti e molle a gas
Serie acustica a schiuma 4 route
Serie acustica a schiuma 2 route
Serie Decal

7.8 ATTREZZATURA DI RIMORCHIO
Parti funzionanti ad alta velocità F.T.F.
Parti funzionanti bara T M & E
Impianto luci
4 route delle parti funzionanti

7.9 FISSAGGI E INDICE DI CPN
Indice C.P.N.

INDICE

7.6 SISTEMA CONTROL Y REGULACION
Tabla instrumentos
Tabla control
Mazo de cables
Bateria

Conjunto cárter cojinetes mando ventilador
Válvula desvio temperatura aceite
Tanque separador
Tuberia aceite

7.7.0 SUB CONJUNTO
Chassis camión
Paneles principales cuerpo
Muros deflectores
Resortes gas y parachoques
Juego espuma acústica 4 ruedas
Juego espuma acústica 2 ruedas
Juegos de calcomanias

7.8 EQUIPO REMOLCADOR
Tren rodante velocidad rápida F.T.F.
Tren rodante barra-T M & E
Luces
Tren rodante 4 ruedas

7.9 ABRAZADERAS E INDICE CPN
Abrazaderas
Indice CPN

7.10 JUEGOS RECOMENDADOS DE REPUESTOS PARA MANTENIMENTO/SERVICIO
Juego servicio filtro
Juego repuestos básicos
Juego repuestos intermediarios
Juego repuestos principales
Juego de juntas

7.11 INDICE CPN

التشغيل

٧٠٦ نظام السيطرة والمراقبة
لوحة الادوات والآلات
لوحة التنظيم والسيطرة
شبكة اسلاك الجهاز
بطارية كهربائية

٧٠٧ مجمعة الاجزاء الآلية الفزكية
هيكل الشاحنة
لوحات البدن الاساسية
جدران حاجزة
نابض غازي والمصّد
طقم رغوة السمعانية ٤ عجلات
طقم رغوة السمعانية عجلتين
طقم التنزّكل

٧٠٨ تجهيزات القُطيرة
F.T.F مسننات الدوران ذو السرعة العالية
M&E قضيب على شكل الحرف T تابع
لمسننات الدوران اضاءة
مسننات الدوران ذو الاربع عجلات

٧٠٩ ادوات الربط والـ CPN مؤشّر
ادوات ربط وتثبيت
C.P.N مؤشر

٧٠١٠ الوحدات الاحتياطية والصيانة
المفصّلة / عدّة الصيانة عدّة صيانة المصفاة
طقم الوحدات الاحتياطية الاساسية
طقم الوحدات الاحتياطية الوسطي
طقم الوحدات الاحتياطية الرئيسي
طقم الحشيّة .

فهرس ارقام الاجزاء

7.10 CORREDI PER LA MANUTENZIONE/SERVIZIO E PARTI DI RICAMBIO RACCOMANDATE
Corredo servizio filtro
Corredo di ricambio base
Corredo di ricambio intermedio
Corredo di ordine maggiore
Corredo di guarnizioni

7.11 INDICE DI CPN

FOREWORD

In preparing this multilanguage publication, every effort has been made to provide sufficient information to permit an operator to perform his duties so as to receive maximum performance and trouble free service from the compressor. All classes of equipment, regardless of how well built, require a certain amount of attention. The purpose of this publication is to acquaint an operator with the functions, operation and servicing of the various components, which were built with the very best of materials and workmanship, to obtain maximum life from the compressor.

Before starting the compressor, the instructions should be carefully read to obtain a thorough knowledge of the duties to be performed. Take pride in the compressor, keep it clean, and in good mechanical condition. For major servicing, not covered in this publication, consult your nearest Ingersoll-Rand Company Branch office, or the distributor from whom the compressor was purchased. Correspondence with a branch office, or distributor, must always specify the serial number of the compressor as well as the model.

AVANT – PROPOS

Tous nos efforts ont été apportés dansla composition de cette brochure en vue d'informer l'utilisateur aussi complétement que possible et de lui permettre ainsi d'obenir le maximum de rendement.

Tous les équipements sans exception, quelle que soit leur fabrication, exigent un minimum d'attention.

Le but de cette brochure est de familiariser l'utilisateur avec les fonctions, travail et lubrification des différents composants de la machine, lesquels ont été fabriqués avec des matériaux de premier choix et une main d'oeuvre des plus qualifiées, dans le but de prolonger au maximum la vie du compresseur.

Avant la mise en route de la machine, il importera de lire attentivement les instructions afin d'avoir une connaissance parfaite des consignes à respecter.

Il faut que l'utilisateur soit fier de son compresseur et qu'il le garde dans un état impeccable de propreté et de fonctionnement.

Pour des réparations importantes non décrites dans ce manuel, consulter le plus proche bureau de la Compagnie Ingersoll-Rand ou le Distributeur chez wui le compresseur a été acheté. Dans toute correspondance, précisez bien le type du compresseur et son numéro de série.

VORWORT

Diese mehrsprachige Anleitung soll dem Bedienungspersonal alles Wissenswerte über die Wartung und einen störungsfreien Betrieb vermitteln. Die einselnen beschreibungen sollen mit der Funktion, Bedienung und Wartung vertraut machen, um eine optimale Leistung und lange Lebensdauer des Gerätes zu gewährleisten.

Die Anleitung sollte vor der Inbetriebnahme des Kompressor sorgfältig gelesen werden, um die erforderliche Bedienung und fachgerechte Wartung genau kennenzulernen.

Für weitere Hinweise, die nicht in dieser Anleitung enthalten sind, wenden Sie sich bitten an den zentralen Kundendienst in der Hauptverwaltung der Ingersoll-Rand GmbH, Robert-Zapp-Str. 7, 4030 Ratingen, Tel. 02102-4051, FS 8585006.

Geben Sie bei Anfragen immer die Serien-Nr. und den Typ des Kompressors an.

PREFAZIONE

Nella stesure di questa pubblicazione in più lingue si è fatto ogni sforzo per dere all óperatore tutte le informazioni necessarie per ottenere dalla macchina le migliori prestazioni con il massimo rispetto delle condizioni d'uso e manutenzione.

Ogni macchina, per bein costruita che sia, richiede sempre sicune elementari operazioni di manutenzione. Lo scopo di questa pubblicazione é di familiarizzare l'operatore con la manutenzione della macchina, la lubrificazione di tutti i suoi compenenti costruiti con materiali selezionati ed assemblati de manodopera qualificate, il tutto el fine di oftenere la messima durata del Vostro compressore.

Prima di avviare il compressore é opportuno leggere attentamente le istruzioni al fine di conoscere sufficientemente le reali prestazioni a caratteristiche della macchine. Cercate di curare il Vostro compressore, mantenetelo pulito e in buone condizioni meccaniche. Per ulteriori e più precise consigli sulla manutenzione non riportati su questa pubblicazione, consultate il rappresentante o la filiale Ingersoll-Rand più vicina. Per qualsiasi contatto o corrispondenza con le filiali o il rappresentante Ingersoll-Rand si dovrà sempre specificare il modello della macchina e il suo numero di matricola.

INTRODUCCION

Se ha preparado este manual con sumo cuidado con el propósito de dar al operario toda la información necesaria para el rendimiento máximo, y sin averiás, del compresor. Todo equipo, aunque sea de la mejor fabricación, exige atención. El objeto de esta publicación es el de hacer conocer al operario las funciones, las operaciones y el mantenimiento de los distintos componentes, lòs cuales han sido fabricados con elementos y mano de obra de primera calidad, para así prolonger al máximo la vida del compresor.

Antes de la puesta en marcha de la máquina hay que leer con atención las instrucciones, para así tener un perfecto conocimiento de las medidas que hay que tomar. El operario debe estar orgulloso de su compresor, manteniéndolo en un estado impecable de limpieza y de funcionamiento. Cuando sea necesario realizar un servicio de revisión mayor, no incluída en esta publicación, se debe consultar a la Oficina de Ingersoll-Rand más próxima, o al distribuidor donde se compró el compresor. Cada vez que se haga una consulta la corespondencia debe especificar tanto el modelo como el número de serie del compresor.

مقدمة

لقد بذلت جميع الجهود ، لدى اعداد هذه النشرة المتعددة اللغات ، لتقديم المعلومات الكافية للمشغل لأن يقوم بعمله بحيث يحصل من الضاغط على أقصى قدر من الأداء مع الخدمة الخالية من المتاعب . وتتطلب كافة أصناف المعدات ، بصرف النظر عن جودة صنعها ، قدرا من العناية . والغرض من هذه النشرة هو تعريف المشغل بوظائف مختلف الاجزاء وبتشغيلها وخدمتها ، وهي أجزاء جرى صنعها من أفضل المواد وبأحسن المصنعيات من أجل أن يعمر الضاغط أطول مدة ممكنة في الخدمة .

وقبل البدء بتشغيل الضاغط ، يجب قراءة الارشادات بعناية للحصول على معرفة دقيقة بالمهام التي سيؤديها . افتخر بالضاغط واحفظه نظيف وفي حالة ميكانيكية جيدة . اما بخصوص أعمال الخدمة الرئيسية التي لا تتناولها هذه النشرة ، راجع أقرب مكتب فرعي لشركة انكرسول ـ راند أو الموزع الذي اشتريت منه الضاغط . وعند مراسلة المكتب الفرعي أو الموزع يسعى دائم ذكر الرقم المسلسل للضاغط بالاضافة إلى الموديل .

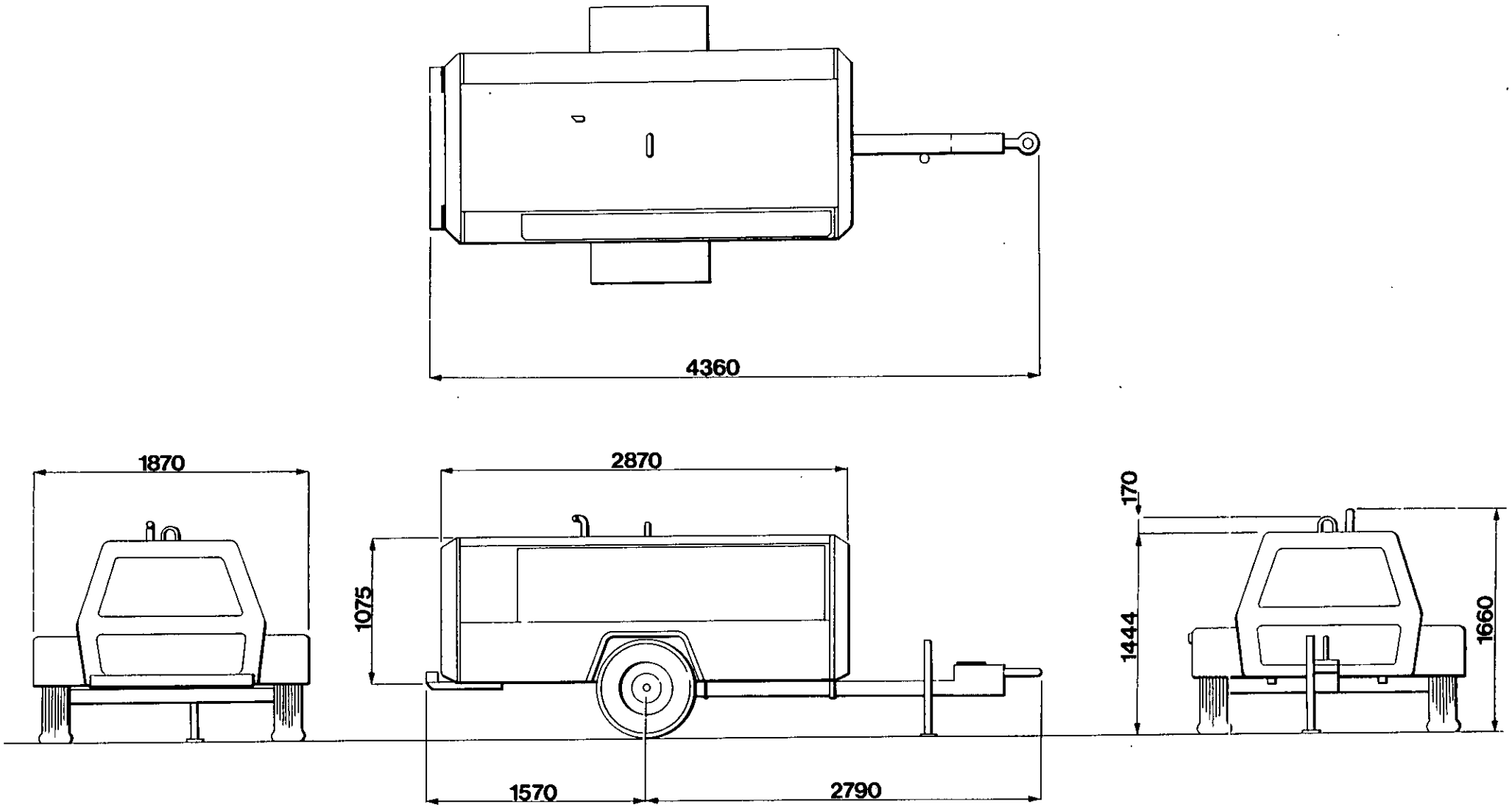
4360
1870
2870
1075
1570
2790
170
1444
1660

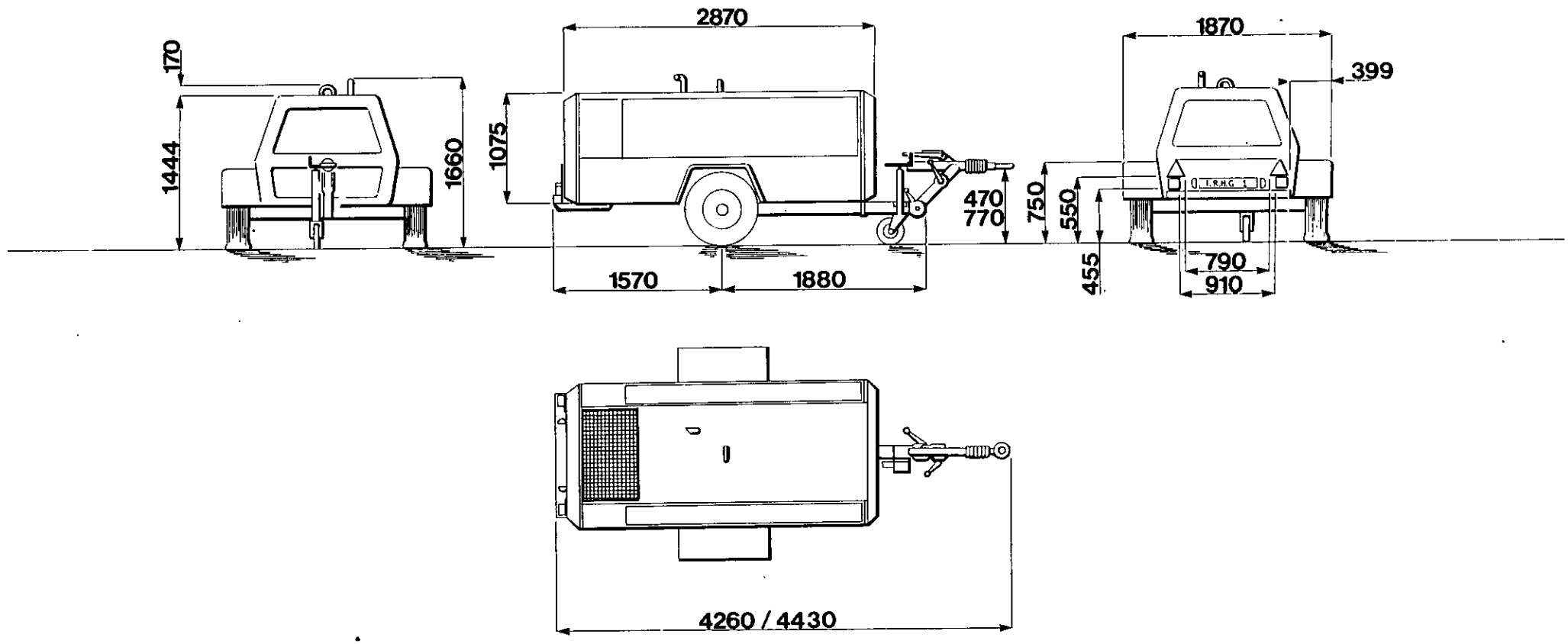

INGERSOLL-RAND

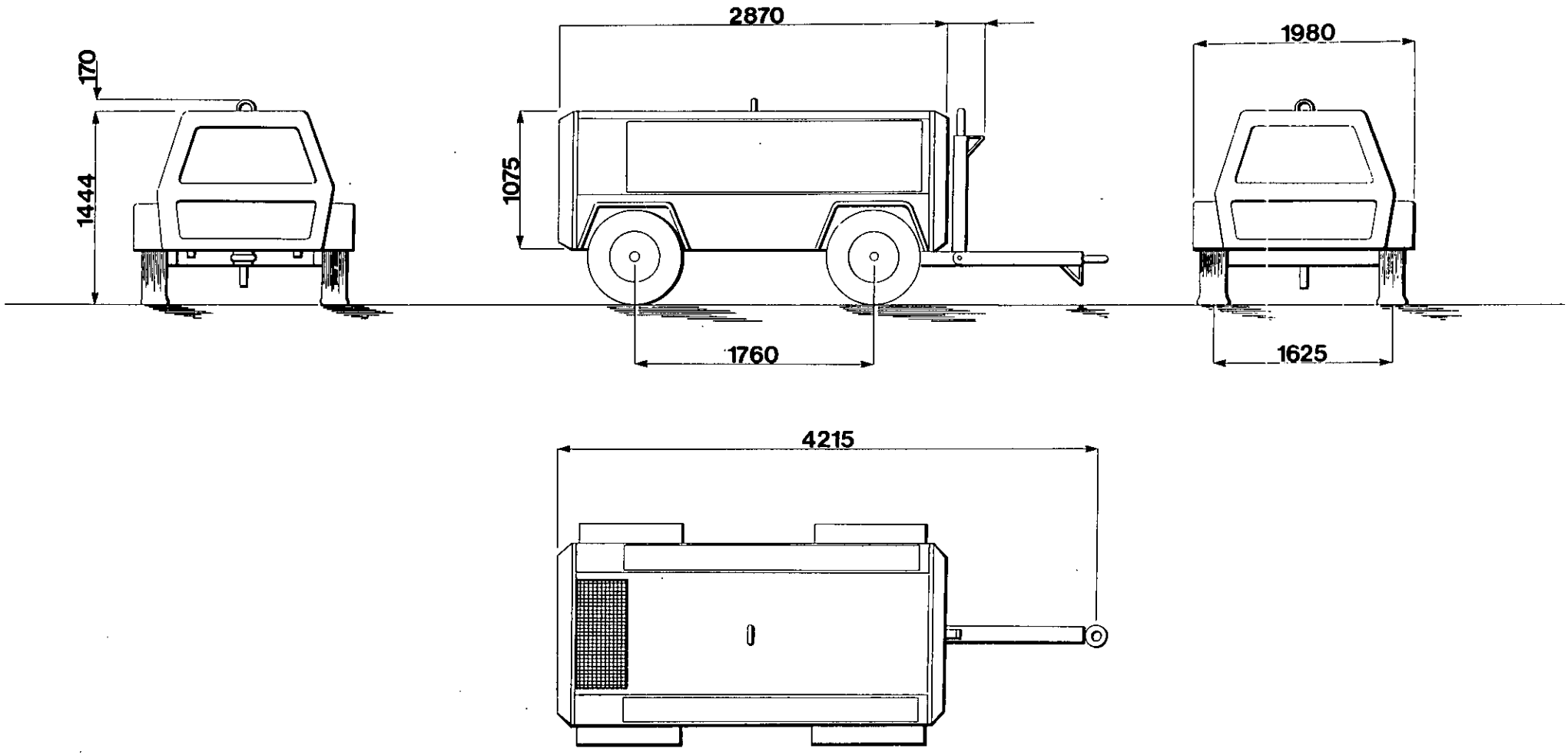
170
1444
2870
1075
1760
1980
1625
4215

COMPRESSOR	
Model	P250WD 2T/4T
Actual Free Air Delivery	250 cfm 118 L/S
Normal Operating Pressure	102 Psig 7 Bar
Maximum Pressure	114 Psig 7.9 Bar
Operating Ambient Temp Range at Sea Level	23°C – 52°C
Cooling System	Oil Injection
Oil Capacity	22.7 Ltr 5 Imp Gals.

COMPRESSUER	
Modéle	P250WD 2T/4T
Débit réel d'air	250 cfm 118 L/S
Pression de marche normale	102 Psig 7 Bar
Pression maximum	114 Psig 7.9 Bar
Temperature ambiante de marche au niveau de la mer entre	23°C – 52°C
Système de refroidissement	Oil Injection
Capacité huile	22.7 Ltr 5 Imp Gals.

KOMPRESSOR	
Modell	P250WD 2T/4T
Tatsächliche	250 cfm 118 L/S
Normaler Betriebsdruck	102 Psig 7 Bar
maximaler Druck	114 Psig 7.9 Bar
Betrieblicher Umgebungstemperaturbereich bei Seehohe	23°C – 52°C
Kühlanlage	Oil Injection
Füllvermögen	22.7 Ltr 5 Imp Gals.

ENGINE	
Type / Model	Deutz F4L912
No. of Cylinders	4
Oil Capacity	9.46 Ltrs. 2.08 Imp Gal
Speed at Full Load	2500 Rpm
Speed at Idle	1400 Rpm
Electrical System	12 Volt Neg Ground
Power Available at 2500 Rpm	74 B.H.P. 55.2 Kw
Fuel Tank Capacity	125 ltrs 27.5 imp. gals.

MOTEUR	
Type/Modéle	Deutz F4L912
Nombre de cylindres	4
Capacité huile	9.46 ltrs 2.08 imp gals.
Vitesse à charge pleine	2500 rpm
Vitesse au ralenti	1400 rpm
Système électrique	12v neg. earth
Puissance disponible a 2500 pmn	74 B.H.P. 55.2 Kw
Capacité réservoir combustible	125 ltrs 27.5 imp. gals.

MOTOR	
Typ / Modell	Deutz F4L912
Zylinderanzahl	4
Füllvermögen Öl	9.46 ltrs 2.08 imp gals.
Geschwindigkeit bei Vollbelastung	2500 rpm
Geschwindligkeit im Leerlauf	1400 rpm
Elektroanlage	12v neg. earth
Verfugbare Leistung bei 2500 U/min	74 B.H.P. 55.2 Kw
Füllvermögen Brennstofftank	125 ltrs 27.5 Imp. Gals.

WEIGHTS	
Shipping Weight	2T 1356 kg 4T
Gross Weight (Ready to operate)	2T 1460 kg 4T
No. of Wheels/Tyre Size	2T 2/6.70 15 x 6 pr 4T 2/6.70 13 x 6 pr
Tyre Pressure	2T 3.25 bar 47.1 psig 4T 4.1 bar 60 psig

Poids	
Poids d'expédition	2T 1356 kg 4T
Poids brut (Prêt à la marche)	2T 1460 kg 4T
Nombre de roues/Taille pneu	2T 2/6.70 15 x 6 pr 4T 2/6.70 13 x 6 pr
Pression pneu	2T 3.25 bar 47.1 psig 4T 4.1 bar 60 psig

GEWICHTE	
Versandgewicht	2T 1356 kg 4T
Brittogewicht (betriebsbereit)	2T 1460 kg 4T
Anzahl der Räder/Reifengröße	2T 2/6.70 15 x 6 pr 4T 2/6.70 13 x 6 pr
Reifendruck	2T 3.25 bar 47.1 psig 4T 4.1 bar 60 psig

COMPRESSORE		COMPRESOR		المضغطة	
Modello	P250WD 2T/4T	Modelo	P250WD 2T/4T	P250WD 2T/4T	الطراز
Mandata aria effettiva	250 cfm 118 L/S	Entrega actual aire libre	250 cfm 118 L/S	250 cfm 118 L/S	التصريف الفعلي للهواء الطليق
Pressione normale d'esercizio	102 Psig 7 Bar	Presión normal de operación	102 Psig 7 Bar	102 Psig 7 Bar	ضغط التشغيل العادى
Presion maxima	114 Psig 7.9 Bar	Pressione massima	114 Psig 7.9 Bar	114 Psig 7.9 Bar	الضغط الاقصى
Gamma temperatura ambiente di esercizio a livello mare (quota zero)	23°C – 52°C	Gama de temperatura ambiente de operacion al nivel del mar	23°C – 52°C	23°C – 52°C	نطاق درجات الحرارة المحيطة للتشغيل عند مستوى سطح البحر:
				٢٣°م/٥٢°م	
Sistema di raffreddamento	Oil Injection	Sistema de refrigeración	Oil Injection	Oil Injection	نظام التبريد
Capacità olio	22.7 Ltr 5 Imp Gals.	Capacidad aceite	22.7 Ltr 5 Imp Gals.	22.7 Ltr. 5 Imp Gals.	سعة الزيت
MOTORE		**MOTOR**		**المحرك**	
Tipo/Modello	Deutz F4L912	Tipo/Modelo	Deutz F4L912	Deutz F4L912	الطراز/الموديل
Numero di cilindri	4	No. de cilindros	4	4	عدد السلندرات
Capacitá olio	9.46 ltrs 2.08 imp gals.	Capacidad aceite	9.46 ltrs 2.08 imp gals.	9.46 ltrs 2.08 imp gals.	سعة زيت الضاغط
Giri a regime massimo	2500 rpm	Velocidad a plena carga	2500 rpm	2500 rpm	السرعة بكامل الحمل
Giri a regime minimo	1400 rpm	Velocidad en vacio	1400 rpm	1400 rpm	السرعة في التباطؤ
Sistema elettrico	12v neg. earth	Sistema elétrico	12v neg. earth	12v neg. earth	النظام الكهربائي
Potenza disponibile a 2500 rpm	74 BHP 55.2 KW	Potencia disponible a 2500 rpm	74 BHP 55.2 KW	٧٤ حصان مكبحي / ٥٥،٢ كيلوواط	القدرة المتاحة عند ٢٥٠٠ دورة في الدقيقة:
Capacitá serbatoio carburante	125 ltrs 27.5 imp. gals.	Capacidad tanque combustible	125 ltrs 27.5 imp. gals.	125 ltrs 27.5 imp. gals.	سعة خزان الوقود
PESI		**PESOS**		**الاوزان**	
Peso di spedizione	2T 1356 kg 4T	Peso de embarque	2T 1356 kg 4T	2T 1356 kg 4T	وزن الشحن
Peso lordo (pronto al funzionamento)	2T 1460 kg 4T	Peso bruto (listo para trabajar)	2T 1460 kg 4T	2T 1460 kg 4T	الوزن الاجمالي (جاهز للتشغيل)
Numero di ruote/dimensione	2T 2/6.70 15 x 6 pr 4T 2/6.70 13 x 6 pr	Número de ruedas/tamaño neumáticos	2T 2/6.70 15 x 6 pr 4T 2/6.70 13 x 6 pr	2T 2/6.70 15 x 6 pr 4T 2/6.70 13 x 6 pr	عدد العجلات/مقاس الاطارات
Pressione dei pneumatici	2T 3.25 bar 47.1 psig 4T 4.1 bar 60 psig	Presión Neumáticos	2T 3.25 bar 47.1 psig 4T 4.1 bar 60 psig	2T 3.25 bar 47.1 psig 4T 4.1 bar 60 psig	ضغط الاطارات

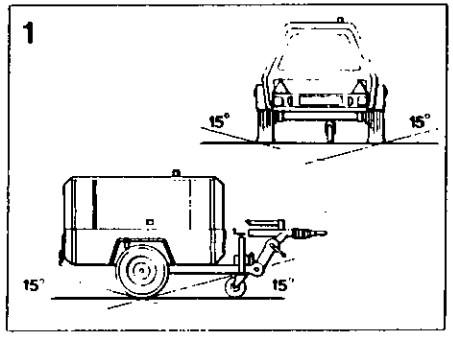
1
15°
15°
15°
15°

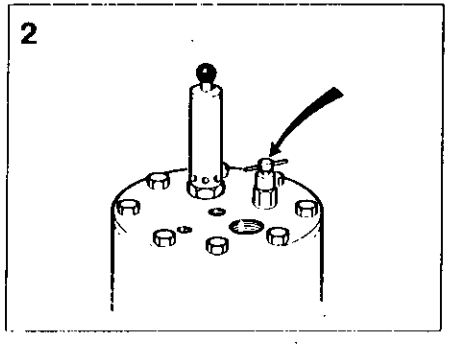
2

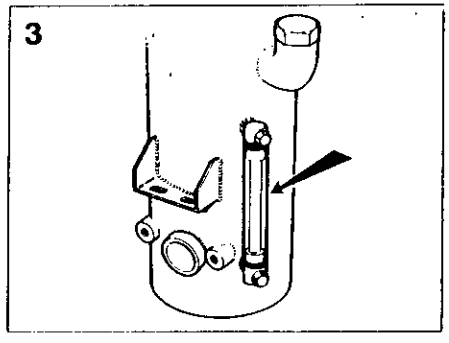
3

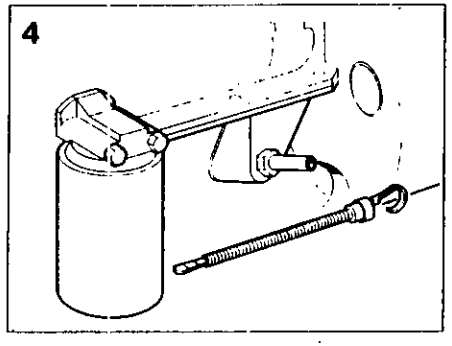
4

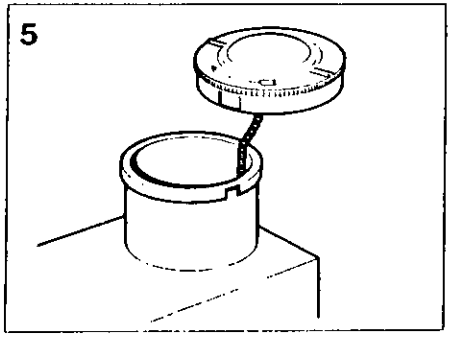
5

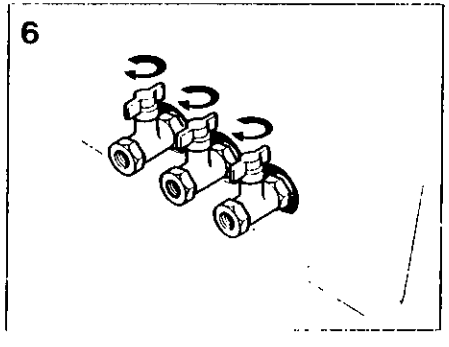
6

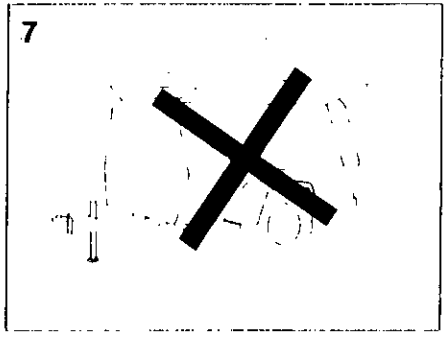
7

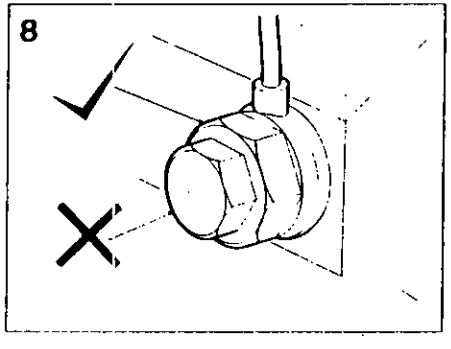
8

BEFORE STARTING

1. Place the unit in a position as level as possible. The design of these units permits a 15 degree lengthwise and a 15 degree sideways limit on out-of-level operation. The engine, not the compressor, is the limiting factor in any case. When the unit is to be operated out-of-level it is important to keep the engine crankcase oil level near the high level mark (with the unit level).
DO NOT overfill either the engine or the compressor with oil.

CAUTION : If the unit is to be connected to a common header or together with any other source of compressed air: make sure a checkvalve is fitted to the unit.

2. Open blowdown valve to ensure all pressure is relieved in system. Then close valve.

3. Check the compressor oil level in sight glass with compressor level, oil level should be between max. & min. marks on sight glass indicator.

4. Check the engine lubricating oil in accordance with the operating instructions of the engine operator's manual.

5. Check diesel fuel level. A good rule is to top up after each shift.
This prevents condensation occurring in fuel tank.

CAUTION : Use only a No. 2-D diesel fuel oil with a minimum cetane number of 45 and sulphur content not greater than 0.5%.

AVANT LE DEMARRAGE

1. Placer le groupe sur sol aussi plat que possible. L'inclinaison maximale est fixée à 15° aussi bien dans le sens de la longueur que dans celui de la largeur. Le moteur, non pas le compresseur, constitue le facteur limitatif. S'il est envisagé d'exploiter le groupe sur une dénivelation, il est important que l'huile moteur arrive jusqu'au repère maxi ou peu s'en faut (groupe horizontal).

NE PAS TROP REMPLIR d'huile ni le moteur ni le compresseur.

ATTENTION : Montage obligatoire sur le groupe d'un clapet de retenue en cas de branchement à un collecteur de mise en commun ou à une autre source d'air comprimé.

2. Ouvrir la soupape d'échappement afin d'alléger le système de toute pression. Puis fermer la soupape.

3. Contrôle du niveau d'huile compresseur à l'aide du viseur; compresseur de niveau, l'huile doit arriver entre les repères maxi et mini du viseur.

4. Contrôle de l'huile moteur suivant prescriptions de la documentation du constructeur.

5. Contrôle du niveau de gazole. Il est une bonne pratique de faire le plein au terme de chaque poste.
Ceci empêche la condensation dans les réservoirs de carburant.

VOR DEM ANLASSEN

1. Kompressor möglichst waagerecht aufstellen. Seine Konstruktion erlaubt den Betrieb bei 15° Neigung in Längsrichtung und 15° Neigung in Querrichtung, einem Grenzwert, der Letzten Endes nicht durch den Kompressor, sondern durch den Motor bedingt wird. Bei Betrieb des Kompressors auf schrägem Gelände ist darauf zu achten, daß (bei waagerechter Stellung) der Ölstand im Kurbelgehäuse des Motors möglichst nahe an die obere Markierung herankommt.

Motor und Kompressor NICHT mit Öl überfüllen.

ACHTUNG : Wenn der Kompressor an einen gemeinsamen Druckkessel angeschlossen oder oder mit anderen Kompressoren zusammengeschaltet werden soll, muß unbedingt ein Rückschlagventil eingebaut wereden.

2. Zur vollständigen Druckentlastung des Systems das Entlastungsventil öffnen. Dann wieder schließen.

3. Bei waggerechtem Kompressor den Ölstand im Schauglas ablesen; er muß zwischen der Maximal- und Minimal-Markierung des Schauglases liegen.

4. Motorschmieröl nach den Anweisungen des Motorhandbuches kontrollieren.

PRIMA DI AVVIARE LA MACCHINA

1. Piazzare la macchina in una posizione la più orizzontale possible. Il massimo dislivello consentito dal disegno è di 15° sia nel senso della larhezza che in senso longitudinale. In ogni caso, il fattore che limita la possibilità di usare la macchina in dislivello non è il gruppo compressore, ma il motore. Quando si debba lavorare in posizione non livellata, occorre mantenere il livello olio nella coppa motore (misurato con la macchina in posizione orizzontale vicino al segno di max.

In ogni caso, NON mettere mai, né nel motore né nel compressore, più olio della quantità massima consentita.

ATTENZIONE : Sel la macchina viene collegata ad un collettore comune, o viene montato in parallelo con altre fonti di aria compressa, si dovrà installare sulla macchina una valvola di non ritorno.

2. Aprire la valvola di scarico in modo da scaricare tutta la pressione presente nel sistema. Chiudere guindi questa valvola.

3. Col compressore in posizione livellata, controllare attraverso il ventrino spia il livello olio nel compressore. Tale livello deve essere tra I contrassegni max. e min. sul vetro indicatore.

1. Colocar la unidad en la posición la más horizontal posible. El diseño de estas unidades permite una operación desnivelada con un límite de 15°, tanto a lo largo como lateralmente. El motor y no el compresor es el factor restrictivo en cada caso. Cuando sea necesario operar la unidad en una posición desnivelada es importante que el nivel de aceite del cárter corresponda a la marca superior en el indicador, verificado cuando la unidad se encuentra en la posición horizontal.

NO LLENAR ni el motor ni el compresor con un exceso de aceite.

ADVERTENCIA : No conectar la unidad a un colector o a cualquier otra fuente de aire comprimido sin equiparla previamente con una válvula de retención.

2. Abrir la válvula de purga para asegurarse que no hay presión en el sistema. Entonces cerrar la válvula.

3. Manteniendo nivelado el compresor, verificar el nivel del aceite. El nivel del aceite debe estar entre las marcas de máximo y mínimo en el indicador.

4. Verificar el aceite lubricante del motor en conformidad con las instrucciones dadas en el manual del operador.

قبل البدء بالتشغيل

١ ـ ركز الوحدة في وضع مستو قدر الامكان . ويسمح تصميم هذه الوحدات بتشغيلها ضمن حدود ١٥ درجة من الانحراف الطولاني و ١٥ درجة من الانحراف الجانبي . فالمحرك ، لا الضاغط ، هو العامل المحدد على كل حال . وعند تشغيل الوحدة وهي في وضع غير مستو ، من الضروري حفظ مستوى الزيت في حوض المحرك قرب علامة المستوى العالي (والوحدة في وضع مستو) .

لا تملأ المحرك أو الضاغط بالزيت زيادة عن اللزوم .

تنبيه : اذا كانت الوحدة ستوصل بأنبوب توصيل رئيسي مشترك ، أو بأي مصدر آخر للهواء المضغوط ، تأكد من تركيب صمام غير مرجع فيها .

٢ ـ افتح صمام التصريف للتأكد من انصراف الضغط من النظام . ثم اقفل الصمام .

٣ ـ تفقد مستوى زيت الضاغط في أنبوب البيان الزجاجي والضاغط في وضع مستو ، ينبغي ان يكون مستوى الزيت بين علامتي الحد الأقصى والحد الأدنى على مؤشر الأنبوب الزجاجي .

٤ ـ تفقد زيت تزليق المحرك وفقا لتعليمات التشغيل المدرجة في الكتيب الخاص بمشغل المحرك .

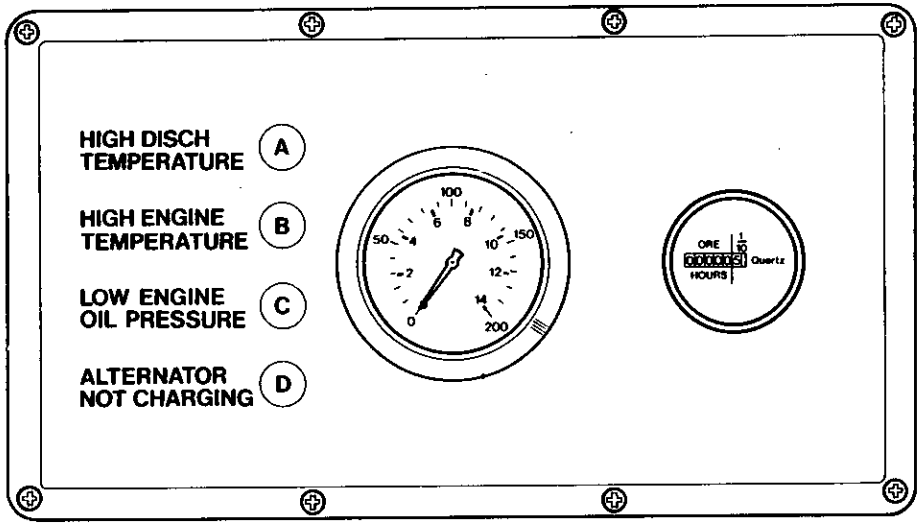
HIGH DISCH TEMPERATURE
A
HIGH ENGINE TEMPERATURE
B
LOW ENGINE OIL PRESSURE
C
ALTERNATOR NOT CHARGING
D
100
50
150
200
0
2
4
6
8
10
12
14
ORE
HOURS
Quartz

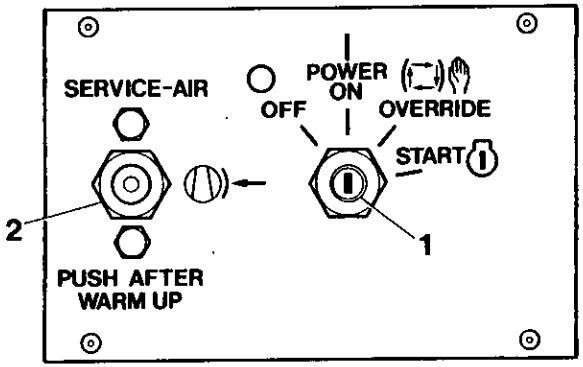
SERVICE-AIR
POWER ON
OFF
OVERRIDE
START
2
1
PUSH AFTER WARM UP

OPERATION

6. Close all service valves to allow full air pressure which ensures proper oil circulation.

7. Do not operate the machine with the doors open as this may cause overheating.

NOTE : In order to allow unit to start at a reduced load, a buttontype "start-run" valve, located on the control panel, is incorporated in the regulation control system. The valve automatically returns to start position when the unit is stopped and air pressure blowndown.

8. **CAUTION : If air needs to be bled from the fuel system, use the banjo fitted, on the side of the injection pump.**
The inner nut (large) only should be released. DO NOT RELEASE the small outer nut.

STARTING UNIT

All normal starting functions are incorporated in the key operated switch (1).

A. Turn key to override position. All four lights A, B, C, and D, on the circuit board should be illuminated.

B. Continue to turn switch to "start" position and release to "run" position as soon as engine starts. The override of the safety shutdown devices will be carried out until engine oil pressure rises and the system will then operate normally.

FONCTIONNEMENT

ATTENTION : Utiliser exclusivement du gazole No. 2-D, indice de cétane 45 ninimum, teneur maximum en soufre 0,5%.

6. Fermer toutes valves de refoulement de sorte que la circulation d'huile soit assurée par une pression d'air maximum.

7. Ne pas faire marcher la machine avec les portes ouvertes comme ceci peut entraîner de la surchauffe.

REMARQUE : Une valve de démarrage-marche normale à bouton située sur le tableau de commande, montée sur le circuit de régulation, permet de démarrer à charge réduite. A l'arrêt du groupe (chute de la pression de refoulement), la valve revient automatiquement en position de démarrage.

8. ATTENTION : S'il est nécessaire de purger le systéme d'alimentation, utiliser le banjo prévu sur le côté de la pompe d'injection. SEUL l'écrou intérieur (le plus gros) doit être desserré. NE PAS DESSERRER le petit écrou extérieur.

ENSEMBLE DE DEMARRAGE

Toutes les fonctions de démarrage normal se trouvent dans le contact à clé (1).

A. Mettre la clé à la position by-pass. Les quatre vouants A,B, C et D sur le panneau de circuit devraient s'allumer.

BEDIENUNG

5. Dieselstand kontrollieren. Es impfiehlt sich, den Tank nach jeder Arbeitsschnicht aufzufüllen.

Dadurch wird Kondensation im Kraftstofftank vermieden.

ACHTUNG : Nur Dieselöl mit einer Cetanzahl von mindestens 45 und einem Schwefelgehalt von höchstens 0,5% verwenden.

6. Zum Aufbau des Luftdruckes im Interesse guter Ölzirkulation alle Austrittsventile öffnen.

7. Kompressor nicht mit offenen Türen betreiben, da dies zum Heißlauf führen kann.

ANMERKUNG : Um den Kompressor gegen geringere Last anfahren zu können, ist in das Regelsystem ein "Start-Betrieb" -Ventil mit Knopf an der Bedienungstafel eingebaut. Bei Abstellen des Kompressors und Abfallen des Luftdruckes kehrt dieses Ventil automatisch in Start-Stellung zurück.

8. ACTUNG : Zum Entlüften der Kraftstoffanlage die Hohlschraube an der Seite der Einspritzpumpe verwenden. Nur die innere (große) Mutter lösen. Die kleine äußere Mutter DARF NICHT gelöst werden.

ANLASSEN DER EINHEIT

Der Schlüsselschalter (1) ist für alle normalen Startfunktionen zuständig.

NORME PER L'USO

4. Controllare il livello olio nel motore, seguendo le istruzioni riportate nel libretto uso a manutenzione del motore.

5. Controllare il livello nafta. E' buona normal rabboccare al termine di ogni turno di lavoro.

In tal modo si previene la formazione di condensa nel

ATTENZIONE : Usare esclusivamente gasolio n.2-D, con numero di cetano pari ad almeno 45 e con contenuto di zolfo non superiore allo 0.5%.

6. Chiudere tutte le valvole di servizio, in modo da permettere la piena pressione d'aria necessaria per far circolare bene l olio.

7. L'apparecchiatura non deve essere messa in funzione con porte aperte altrimenti si potrebbe verificare del surriscaldamento.

NOTA : Per consentire l'avviamento della macchina con carico parzializzato, nel sistema di regolazione è incorporate una valvola 'avviamento-marcia" del tipo a pulsante, situata sul pannello di comando. Quando la macchina si arresta e non vi è più pressione residua, la valvola ritorna automaticamente in posizione di avviamento.

8. ATTENZIONE : Se bisogna spurgare dell'aria dal sistema d'alimentazione del carburante, si deve usare il raccordo orientabile situato sul

FUNCIONAMIENTO

5. Verificar el nivel del combustible diesel. La costumbre di llenar el tanque después de cada turno de trabajo da buenos resultados.

Esto previene condensación en el tanque de combustible.

ADVERTENCIA : Usese solamente aceite diesel No. 2-D con un número mínimo cetano de 45 y un contenido de azufre no mayor de 0.5%.

6. Cerrar todas las válvulas de servicio para así permitir presión máxima de aire, el cual asegura la circulación debida del aceite.

7. No hacer funcionar la máquina con las puertas esto podría causar recalentamiento.

NOTA : Para permitir que la unidad arranque a carga reducida, una válvula de "arranquemarcha", con su pulsador ubicada en la tablilla de mando, es incorporada al sistema de regulación de control. Cuando la unidad deja de funcionar y la presión baja esta válvula vuelve automaticamente a la posición de arranque.

8. PREVENCION : Si hay que purgar aire del circuito de combustible, tiene que hacerse por el racor banjo en el costado de la bomba de inyección. Solamente se debe aflojar la tuerca interior (es decir la grande). NO AFLOJAR la pequeña tuerca de más afuera.

التشغيل

٥ - تفقد مستوى وقود الديزل ، واتبع القاعدة الصحيحة بملء الخزان بعد كل نوبة عمل .

هذا من شأنه منع حدوث تكثف في خزان الوقود .

تنبيه : استعمل فقط زيت وقود الديزل رقم ٢ - دي الذي يبلغ عدد السيتان الأدنى فيه ٤٥ ، ولا يزيد محتوى الكبريت فيه عن ٠,٥ ٪ .

٦ - اغلق جميع صمامات الخدمة للسماح ببقاء ضغط كامل للهواء ، مما يضمن دورانا جيدا للزيت

٧ - لا تشغّل المكنة بينما تكون الابواب مفتوحة ، اذ قد يسبب ذلك حدوث تجاوز للحرارة .

ملاحظة : للسماح ببدء تشغيل الوحدة بحمل مخفض ، هناك صمام بدء التشغيل - التدوير . شبيه بالزر ، يقع على لوحة الضابط ، مدمج ضمن نظام مضابط التنظيم . وهذا الصمام يعود أوتوماتيكيا إلى وضع بدء التشغيل ، عند توقيف الوحدة وتفريغ ضغط الهواء منها .

٨ - تحذير : اذا اقتضى الأمر نزف الهواء من جهاز الوقود ، استخدم الوحدة البانجوية المركبة في جانب مضخة الحقن .

يجب تسييب الصمولة الداخلية (الكبيرة) فقط . لا تسيّب الصمولة الخارجية الصغيرة .

OPERATION

CAUTION . Ensure that all curcuit board lights are extinguished. If any lights remain illuminated, stop machine and check engine oil and engine oil pressure switch.

C. The engine will now be running at reduced speed. Allow unit to warm up then depress start-run valve 2 . The engine will immediately increase to max. Speed and compressor will soon reach normal operating pressure.

Normally the unit must be started with the service valves closed.

CAUTION : Never allow the system pressure to fall below 50 psi (3.45 Bar) to ensure adequate oil flow to the compressor at low temperature.

If the engine does not start, refer to the Trouble Shooting Chart found in this publication and to the separate engine operator's manual.

Allow the engine to warm up, then push the "start-run" valve. At this point in the operation of the unit it is safe to apply full load to the engine.

STOPPING

Close all service valves. Allow the unit to run unloaded for a few minutes to reduce the engine temperature. It is important to idle an engine 3 to 5 minutes before shutting it down to allow

FONCTIONNEMENT

B. Continuer à tourner la clé jusqu'à la position de"démarrage" et la remettre à la position "marche" dés que le moteur démarre. Le by-pass des appareils de sécurité sera effectué dés que la pression d'huile dans l,ensemble du moteur s'éléve, le systéme alors marchera normalement.

ATTENTION : S'assurer que tous les voyants du panneau du circuit sont éteints. Si un voyant quelconque reste allumé arrêter la machine et vérifier l'huile du moteur et le contact de pression d'huile.

C. Le moteur tournera maintenant à une vitesse Laisser chauffer l'ensemble puis, appuyer sur la soupape de démarrage 2 . Le moteur tournera alors rapidement à sa vitesse maximum et le compresseur atteindra bientôt sa pression d'opération normale.

En principe, le démarrage est effectué après fermeture des valves de refoulement.

ATTENTION : La pression ne doit jamais chuter au-dessous de 50 psi (3,45 bars), il y va du débit d'huile vers le compresseur aux basses températures.

Si le moteur ne part pas, se reporter au tableau de recherche de pannes incorporé à la présente documentation, et à la documentation séparée du constucteur du moteur.

BEDIENUNG

A. Schlüssel in Übersteuer-Stellung drehen. Die vier Lampen A, B, C, und D auf der Schaltplatte müssen

B. Schalter weiter in Start-Stellung drehen und, sobald der Motor anspringt, in Betriebs-Stellung schalten lassen. Die Sicherheits-Abstelleinrichtungen werden übersteuert, bis der Motoröldruck ansteigt und das System normal laufen kann.

ACHTUNG : Sicherstellen, daß alle Lampen ausgegangen sind. Wenn noch eine Lampe Konpressor abstellen und Motoröl und Motoröl-Druckwächter kontrollierne.

C. Der Motor läuft jetzt mit geringerer Drehzahl. Warmlaufen lassen und Start-Berrieb-Ventil 2 betätigen. Der Motor läuft sofort auf volle Touren und erreicht bald den normalen Betriebsdruck.

Im Normalfall wird der Motor mit geschlossenen Ventilen angelassen.

ACHTUNG : Druck niemals unter 50 psi (3,45 Bar) sinken lassen, damit ausreichende Ölversorgung des Kompressors bei niedrigen Temperaturen gewährleistet wird.

Wenn der Motor nicht anspringt, in der Fehlersuchetabelle dieser Druckschrift und im einschlägigen Motorhandbuch nachschlagen.

Motor warmlaufen lassen und "Start-Betrieb" Ventil betatigen Der Motor kann jetzt mit Vollast betrieben werden.

NORME PER L'USO

fianco della pompa d'iniezione. E necessarior svitare soltanto il dado più grosso che è poi quello interno. NON BISOGNA ASSOLUTAMENTE SVITARE il più piccolo dado esterno.

DISPOSITIVE D'AVVIAMENTO

Tutte le normali funzioni d'avviamento sono state incorporate nel commutatore e chiavetta (1).

A. Girare la chiavetta in posizione d'intervento esclusivo (cioè di 'override'). Tutte le quattro spie A, B, C e D situate sulla piastra circuitale devono essere accese.

B. Si passa quindi il commutatore alla posizione di "start" ed appena il motore si avvia il commutatore va in posizione di "run". I dispositivi d'arresto automatico vengono 'by-passati' automaticamente fino a che la pressione dell 'olio del motore comincia a salire ed il sistema funziona normalmente.

ATTENZIONE - Verificare che tutte le spie sul circuito risultino spente. Se una spia qualsiasi rimane accesa, bisogna fermare subito la macchina e controllare il livello d'olio nel motore e l'interruttore di pressione dell' olio.

C. A questo punto il motore sta funzionando a regime ridotto. Bisogna lasciarlo riscaldare per poi premere la valvola di 'start-run' 2 . A

FUNCIONAMIENTO

UNIDAD DE ARRANQUE

Se han incorporado todas las funciones normales de arranque en la llave interruptor.

A. Hacer girar la llave hasta llegar a la posición bypass (desvió). Las cuatro luces A, B, C, y D en el tablero de circuitos deberán iluminarse.

B. Continuar girando el interruptor hasta llegar a la posición "start" (arrangque) y en cuanto el motor camience a funcionar cambiar la posición a "run" (marcha). Los elementos de paro por seguridad serán desviados hasta que suba la presión del aceite del motor; de ahi en adelante el sistema trabajará normalmente.

ADVERTENCIA : Asegurarse que todas las luces del tablero de circuitos esten apagadas. Si alguna de las luces siga encendida parar la máquina y examinar el aceite del motor y el interruptor de la presión del aceite del motor.

C. El motor ahora funciona a una velocidad reducida. Permitir que la unidad se caliente entonces presionar el botón de la válvula "start-run" (arranque-marcha) 2 . De inmediato el motor acelará a su velocidad máxima y el compresor luego acalzará la presión normal de operación.

ADVERTENCIA: Nunca permita que el sistema de presión baje a menos de 50 psi (3.45 Bar)

التشغيل

وحدة بدء التشغيل

ان مفتاح التشغيل (١) يتضمن جميع وظائف التشغيل العادية .

أ) ادر المفتاح الى موضع التجاوز . ينبغي الآن ان تكون جميع الانوار الاربعة « أ » و « ب » و « ج » و « د » مضاءة .

ب) استمر في تدوير المفتاح الى الموضع « بدء التشغيل » وسيب الموضع « الاشتغال » حالما يدور المحرك . بذلك سيتم تجاوز نبيطة الايقاف للأمان ويرتفع ضغط زيت محرك الوحدة فيعمل النظام على نحو طبيعي .

تحذير : تأكد من ان جميع انوار لوحة الدائرة الكهربائية مطفأة . واذا بقي اي نور مضاء ، اوقف المكنة واكشف على زيت المحرك ومفتاح ضغط زيت المحرك .

ج) والآن يدور المحرك على سرعة منخفضة . دع الوحدة تحمى ثم اضغط على صمام بدء - تشغيل (٣) . سترتفع سرعة المحرك في الحال الى اقصاها ويصل ضغط الكباس بعد قليل الى الضغط التشغيلي العادي .

يجب تشغيل الوحدة عادة وصمامات الخدمة مغلقة

تنبيه : لا تدع ضغط النظام يهبط ابدا دون ٥٠ باوند بالبوصة المربعة (٣.٤٥ بار) ، وذلك لضمان تدفق الزيت بالشكل الملائم إلى الضاغط في درجات الحرارة المنخفضة .

OPERATION

lubricating oil and cooling air to carry heat away from the combustion chamber, bearings, shafts etc. Turn the switch to the "OFF" position.

NOTE : As soon as the engine stops the automatic blowdown valve should relieve all pressure from the receiver-separator system.

CAUTION : Never allow the unit to stand idle with pressure in the receiver-separator system.

Should any of the three shutdown failures occur, the unit will stop.

In a shutdown situation the function of the panel lights is to indicate the specific failure which caused the unit to shut down.

FONCTIONNEMENT

Laisser chauffer le moteur, puis appuyer sur la valve de démarrage-marche normale. Aucun inconvénient dès lors à mettre le moteur en pleine charge.

ARRET

Fermer toutes valves de refoulement. Tourner à vide pendant quelques minutes pour réduire la température du moteur. Il importe qu'un moteur tourne à vide pendant 3 à 5 minutes avant l'arrêt de sorte que l'huile de graissage et l'air de refroidissement puissent assurer l'echange de la chaleur développée par les chambres de combustion, les roulements, les arbres etc Tourner le contact à position "arrêt".

REMORQUE : Dès l'arrêt du moteur, la valve automatique vide-vite doit décharger complètement le circuit bouteille-séparateur.

ATTENTION : Ne jamais laisser un groupe à l'arrêt avec le circuit bouteille-séparateur en pression.

Si l'un des trois appareils d'urgence se déclenche, l'ensemble s'arrêtaera.

Dans une situation d'arrêt d'urgence, la fonction des voyants du panneau est d'indiquer la cause spécifique a entraîné l'arrêt de l'ensemble.

BEDIENUNG

ABSTELLEN

Alle Austrittsventile Schließen. Kompressor einige Minuten leer laufen lassen, damit der Motor abkühlen kann. Der Motor muß vor dem Abstellen unbedingt 3 bis 5 Minuten leerlaufen, damit das Schmieröl und die Kühlluft die Wärme von der Brennkammer, den lagern, Wellen abführen können.
Schalter in Stellung OFF (AUS) drehen.

AMMERKUNG : Sobald der Motor zum Stillstand kommt, baut das automatische Entlastungsventil den Druck im

Druckspeicher-Abscheidersystem vollkommen ab.

ACHTUNG : Kompressor niemals mit unter Druck stehendem Druckspeicher-Abscheidersystem stehen lassen.

Falls einer der drei Zustände eintritt, die das Abstellen des kompressors erforderlich machen, stellt sich die Maschine ab.

In dieser Situation zeigen die Kontrollampen den Fehler an, der den Kompressor abgestellt hat.

BETRIEBSSTUNDENZÄHLER Nr. 6A zeigt die Betriebsstunden des Kompressors an.

NORME PER L'USO

questo punto il motore passa subito a massimo regime ed il compressore raggiunge entro pochi istanti la sua pressione operativa normale.

Di norma la macchina va avviata con i rubinetti de servizio aperti.

ATTENZIONE : Non lasciar mai che la pressione del sistema scenda al di sotto di 50 libbre/pollice^2 (cioè 3,45 bar) per assicurare al compressore una lubrificazione adeguata malgrado la temperatura bassa.

Lasciar prima al motore il tempo di scaldarsi, e quindi premere il pulsante di "avviamento-marcia". A questo punto si potrà senza alcun rischio mettere il motore in regime di pieno carico.

ARRESTO

Chiudere tutti i rubinetti di servizio. Per far scendere la temperatura del motore, permettere al compressor di girare a vuoto per qualche minuto. E' importante far girare il motore al minimo per 3-5 minuti prima dell'arresto perché l'olio lubrificante e l'aria del sistema di raffreddamento possano smaltire il calore della camera di combustione, dei cuscinetti, degli eccetera. Mettere il commutatore in posizione di

AVVERTENZA : Appena il motore si arresta, la valvola automatica di scarico dovrebbe consentire la fuoruscita della pressione rimasta nel sistema servatoio-separatore.

FUNCIONAMIENTO

para asegurar la circulación adecuada de aceite en el compresor en temperaturas bajas.

Si el motor no arranca refiérese al Trouble Shooting Chart (Cuadro de Averiás) que se encuentra en esta publicación y también al manual preparado para el operador del motor.

Permita que el motor se caliente y a continuación pulsar el botón de la válvula "start-run" (arranque-marcha). En este momento se puede, sin peligro, poner el motor en plena carga.

PARADA

Cerrar todas las válvulas de servicio. Permitir que la unidad funcione sin carga por varios minutos para reducir la temperatura del motor. Es importante mantener un motor en vacio por 3 a 5 minutos antes de pararlo para permitir que el aceite lubricante y el aire de entriamiento quiten el calor de la cámara de combustión, los cojinetes, los ejes, etc. Poner el interruptor en posición "OFF" (cerrado).

NOTA : Al pararse el motor la válvula de purga automática debe quitar toda la presión del sistema receptor-separador.

ADVERTENCIA : Nunca permitir presión en el sistema receptor-separador cuando la unidad se encuentra parada.

التشغيل

اذا اخفق المحرك في الدوران ، راجع مخطط تحري الخلل واصلاحه الموجود في هذه النشرة والكتيب المنفصل الخاص بالمشغل .

دع المحرك يحمى ، ثم ادفع صمام بدء التشغيل - التدوير عند هذه المرحله من تشغيل الوحدة ، يمكن تحميل المحرك بالكامل بشكل مأمون .

التوقيف

اغلق جميع صمامات الخدمة ، ودع الوحدة تدور دون تحميل بضع دقائق ، لتخفيض درجة حرارة المحرك . ومن المهم تدوير المحرك بالسرعة المنخفضة دون تعشيق لمدة ٣ إلى ٥ دقائق ، قبل توقيفه عن العمل للسماح لزيت التزليق وخلافه . ادر المفتاح الى الموضع « توقف » .

ملاحظة : فور توقف المحرك عن العمل ، يجب ان يتمكن صمام التفريغ الأوتوماتيكي من تخفيف الضغط كله عن نظام المستقبل/الفاصل .

تنبيه : لا تدع الوحدة تتوقف خاملة دون دوران مع وجود ضغط في نظام المستقبل/الفاصل .

اذا وقع اخفاق في اي من نبيطات الايقاف الثلاث ، فان الوحدة تتوقف .

في حالة التوقف تصبح وظيفة انوار لوحة الاجهزة هي الدلالة على الاخفاق بالتحديد الذي سبب للوحدة بالتوقف .

TOTALISATEUR D'HEURES DE FONCTIONNEMENT réf. 6A. Il indique le nombre d'heures de fonctionnement du groupe.

ATTENZIONE : Prima di lasciare la machina a riposo, non mancare di accertarsi che il sistema serbatoio-separatore non sia più in pressione

Il dispositivo d'avviamento si fermerà se una qualsiasi delle tre possibilità di guasto viene a verificarsi.

Il CONTAORE : (n: di rif. 6A) porta il conto delle ore di lavoro della macchina.

Si falla una de las tres protecciones de parada la unidad dejará de funcionar. En una situación de parada las luces del tablero de mando indicarán el fallo que ha causado dicha parada.

CUENTAHORAS Ref; No. 6A indica el número de horas de operación de la unidad.

عداد الساعات ، المرجع رقم ٦ : يعمل على رصد عدد ساعات تشغيل الوحدة

LUBRICATION

GENERAL

The compressor is initially supplied with oil sufficient for 500 hours operation. Always check the oil level before start up of a new compressor. If unit, for any reason, has been drained it must be filled with clean new oil before it is put in operation.

COMPRESSOR OIL CHANGE

After 500 hours operation (or 2500 hours if synthetic lubricant used) an oil change must take place. If compressor has been operated under adverse conditions, or under long shutdown periods, an earlier oil change may be necessary as oil deteriorates with time as well as by operating conditions. Regular oil change every 300 - 500 hours (or six months, whichever comes first) is not only desirable but a good insurance against the accumulation of dirt, sludge or oxidized oil products.

CAUTION : Make sure that the compressor oil level is never above the centre of sight gauge. Add oil only if the level falls to the bottom of the sight gauge when unit is not running.

Completely drain the receiver-separator, piping and oil cooler. After the unit has been completely drained of all oil, replace the drain plugs, making sure they are tight. If the oil is drained immediately after the unit has been run for some time, most of the sediment will be in suspen-

LUBRIFICATION

GENERALITIES

Le compresseur cotient au départ une quantité d'huile suffisante pour 500 heures de fonctionnement. Se faire une règle de contrôler le niveau d'huile avant de démarrer un compresseur neuf. Si le groupe a été vidangé, faire le plein d'huile.

VIDANGE D'HUILE

Une vidange complète de l'huile est obligatoire après 500 h de fonctionnement ou 2.500 h avec les lubrificants synthéques. Si les conditions d'utilisation du compresseur sont défavorables, et de toute façon après prolongé, il est parfois nécessaire de procéder à des vidanges plus fréquentes car l'altération de l'huile résulte non seulement des conditions de fonctionnement, mais aussi du temps' Une vidange complète toutes les 300-500 h (ou 6 mois à défaut de ce total d'hueres de fonctionnement) est non seulement souhaitable, mais encore elle constitue une bonne assurance contre l'accumulation de crasses, boues et déchets oxydés d'hydrocarbures.

ATTENTION : Le niveau d'huile du compresseur ne doit jamais monter au-dessus du milieu du viseur. Faire l'appoint exclusivement si le niveau chute au bas du viseur moteur à l'arrêt.

Vidanger complètement la bouteille séparatrice, les tuyauteries et le réfrigérant d'huile. Après vidange totale

SCHMIERUNG

ALLGEMEINES

Der Kompressor ist bei der Auslieferung mit einer für 500 Betriebsstunden ausreichenden Ölmenge gefüllt. Vor der ersten Inbetriebnahme eines neuen Kompressors immer den Ölstand kontrollieren. Wenn das Öl aus irgendeinem Grund abgelassen wurde, muß der Kompressor vor der Weideraufnahme der Arbeit mit reinem, frischen Öl aufgefüllt werden.

KOMPRESSORÖLWECHSEL

Nach 500 Betriebsstunden (oder 2500 Stunden bei synthetischer Schmierung) ist ein Ölwechsel vorzunehmen.ungünstigen Einsatzbedingungen oder längeren Betriebsunterbrechungen kann häufigerer Ölwechsel erforderlich werden, da das Öl im Lauf der Zeit seine Wirkung verliert. Es wird regelmäßiger Ölwechsel alle 300 bis 500 Betriebsstunden (oder mindestens alle sechs Monate) empfohlen, da auf diese Weise die Ablagerung von Schmutz. Schlamm und Öloxydationsprodukten ausgeschaltet wird.

ACHTUNG : Ölstand nie über die Mitte des Schauglases hinaus steigen lassen.

Druckspeicher-Abscheider, Rohrleitungen und Ölkühler ganz entleeren. Danach die Ablaßschrauben wieder gut schließen. Wenn das Öl sofort nach Abstellen des Kompressors abgelassen wird, sind die meisten

LUBRIFICAZIONE

GENERALITA

Il compressore è consegnato con olio sufficiante per le prime 500 ore di funzionamento. Prima della messa in moto verificare sempre il livello olio. Se l'olio è stato vuotato per una ragione qualsiasi, ripristinare il livello con olio nuovo e pulito.

CAMBIO OLIO COMPRESSORE

Cambiare l'olio 500 ore d'esercizio (o 2500 se si usa un lubrificante sintetico). Se il motocompressore è stato sottoposto a impieghi gravosi o è rimasto a lungo fermo, può essere necessario diminuire il periodo tra I cambi olio. L'olio infatti si altera con il tempo e in condizioni di uso severe. I cambi olio effettuati regolamente ogni 300 - 500 ore (in ogni caso non oltre 6 mesi) sono una buona precauzione per evitare l'accumulo di sporcizia, scaglie o prodotti derivanti dall'ossidazione dell'olio.

ATTENZIONE : Il livello dell' olio compressore non deve mai superare il centro del vetrino spia. Aggiungere olio se il livello dell'olio, a macchina ferma, sfiora il bordo inferiore del vetrino spia.

Svuotare completamente il serbatoio-separatore, le tubazioni e il radiatore dell'olio. Riavvitare il tappo a serrario. Eseguendo questa operazione con l'olio ancora caldo lo

LUBRICACION

GENERALIDADES

En primer lugar el compresor contiene una cantidad de aceite suficiente para 500 horas de functionamiento. Controlar siempre el nivel de aceite antes de poner en marcha un compresor nuevo. Si, por cualquiera razón que sea, la unidad ha sido vaciado, es necesario llenarla con aceite nuevo y limpio antes de ponerla en marcha.

CAMBIO DE ACEITE DEL COMPRESOR

Se debe cambiar el aceite despúes de 500 horas de operación (0 2500 horas si se ha usado un lubricante sintético). Si el trabajo del compresor ha sido bajo condiciones desfavorables, o si han habido largos perídos de parada es posible que este cambio sea necesario antes, puesto que el aceite se deteriora tanto por el tiempo como por condiciones adversas. Cambios de aceite cada 300-500 horas (o seis meses según lo que ocurra primero) son no sólo deseables pero también un buen seguro contra las acumulaciones de suciedad, sedimento o productos de aceites oxidados.

ADVERTENCIA : Asegurarse que el nivel de aceite del compresor nunca esté más arriba que el centro del indicador. Sólo añadir aceite cuando el nivel se encuentra al fondo del indicador cuando la unidad se encuentra parada.

التزليق

نقاط عامة

يجرى مبدئيا تزويد الضاغط بزيت كاف للتشغيل مدة ٥٠٠ ساعة . عند دائم مستوى الزيت قبل البدء بتشغيل ضاغط جديد . واذا تم تصريف الوحدة من الزيت ، لأي سبب كان ، يجب ملئها بزيت جديد نظيف قبل تشغيلها .

تغيير زيت الضاغط

ينبغي تغيير الزيت بعد ٥٠٠ ساعة من العمل (أو ٢٥٠٠ ساعة إذا جرى استعمال مادة تشحيم اصطناعية) . المستعمل) . يجب تغيير الزيت تم تشغيل الضاغط في ظروف غير ملائمة أو لفترات طويلة توقف خلال العمل ، قد يكون من الضروري تغيير الزيت في موعد مبكر ، لأن الزيت يتلف مع الوقت ومع ظروف التشغيل . ان تغيير الزيت ستحصل لكل ٣٠٠ - ٥٠٠ ساعة (أو لكل ستة أشهر ، أيتها تأتي أولا) ليس مستحب فقط بل هو ضمان جيد ضد تجمع الأوساخ أو الطين أو منتجات الزيت المؤكسدة .

تنبيه : تأكد من ان مستوى زيت الضاغط لا يتجاوز مطلقا مركز مقياس الرؤية . لا تضف الزيت الا اذا انخفض المستوى إلى أسفل مقياس الرؤية عندما تكون الوحدة غير شغالة .

صرّف كليا جهاز الاستقبال/الفصل ، وشبكة الأنابيب ومبرّد الزيت . وبعد تصريف الوحدة استبدل سدادات التصريف وتأكد من احكامها . واذا تم

sion and, therefore, will drain more readily.

CAUTION : Shorter oil change intervals may be necessary if unit is operated under adverse conditions.

WARNING : DO NOT, under any circumstances, remove any drain plugs, or the oil filler plug from the compressor lubricating and cooling system without first making sure the air receiver system has been completely relieved of all air pressure.

CAUTION : Some oil mixtures are incompatible, and result in the formation of varnishes, shellacs, or lacquers which may be insoluble. Such deposits can cause serious troubles including clogging of the filters. Where possible, try to avoid mixing oils of the same type but different brands. A brand change is best made at the time of a complete oil change.

ENGINE LUBRICATING OIL

Refer to Engine Operator's Manual.

COMPRESSOR LUBRICATING AND COOLING OIL RECOMMENDATIONS

Alternate lubricants should conform to the specifications found in Table: Compressor Lubricant Specifications.

CAUTION : Care should be taken to ensure that all downstream components will be compatible with synthetic lubricants.

du groupe, remettre et bloquer les bouchons de vidange. Il est souhaitable de vidanger après une période de fonctionnement appréciable, car le gros des sédiments est alors en suspension ce qui en favorise l'écoulement.

ATTENTION : Eventuellement, raccourçir la périodicité des vidanges dans des conditions de fonctionnement défavorables.

DANGER : EN AUCUN CAS il ne faut déposer un bouchon (vidange ou remplissage) relevant du circuit de graissage du compresseur ou celui de refroidissement sans s'assurer au préalable que la bouteille d'air est totalement détendue.

ATTENTION . Certains mélanges d'huile sont incompatibles, ils entraînent la formation de vernis, de gommes ou de laques risquant d'être insolubles. Ces dépôts peuvent entraîner des dommages graves (colmatage des filtres . . .). S'abstenir dans toute la mesure du possible de mélanger des huiles de même type mais de marques différentes. Mieux vaut changer de marque d'huile au moment d'une vidange complète.

6 mois si cette période intervient en premier.

S'il est fait usage d'une huile conforme MIL-L-46152 ou DEXRON (huile hydraulique pour boîtes automatiques), vidanger et faire le plein d'huile nueve toutes les 500 h de fon-

Schmutzstoffe in Suspension und laufen daher leichter ab.

ACHTUNG : Bei ungünstigen Betriebsbedingungen ist häufigerer Ölwechsel erforderlich.

WARNUNG : ERST DANN die Ablaßschrauben oder den Einfüllverschluß von der Schmier- und Kühlanlage des Kompressors losschrauben, wenn der Druck im Druckspeicher vollständig abgebaut wurde.

ACHTUNG : Gewisse Ölsorten sind inkompatibel und führen zur Bildung von unlöslichen Lacken, Schellack oder Firnisprodukten. Diese setzen sich ab und können zu schwerwiegenden Störungen, unter anderem Filterverstopfungen, führen. Wenn möglich immer gleiche Ölmarken verwenden. Die Umstellung auf das Öl eines anderen Herstellers erfolgt am besten beim kompletten Ölwechsel.

MOTORÖL

Siehe einschlägiges Motorhandbuch.

KOMPRESSORSCHMIER- UND -KÜHLÖL

Die Schmiermittel müssen den Angaben der Tabelle "Ölvorschriften", entsprechen.

ACHTUNG : Sicherstellen, daß sich alle nachgeschalteten Bauteile mit künstlichen Schmiermitteln vertragen.

svuotamento richiede meno tempo ed eventuali impurità si troveranno ancora in sospensione.

ATTENZIONE : Con impieghi gravosi può essere necessario cambiare l'olio compressore con maggior frequenza.

PRECAUZIONE : Non svitare mai nessun tappo di svuotamento o di riempimento prima di essere sicuri che qualche circuito non sia in pressione.

ATTENZIONE : Le miscele di olio diversi sono spesso incompatibili, ne deriva infatti la formazione di vernici, morchie o lacche insolubili. Tali formazioni sono causa di cattivo funzionamento e intasano i filtri. Se possibile evitare di miscelare olio anche simili.

OLIO MOTORE

Seguire le prescrizioni del costruttore.

LUBRIFICANTI RACCOMANDATI PER IL GRUPPO COMPRESSORE

Nella tabella seguente sono elencati i tipi di olio raccomandati per la lubrificazione.

ATTENZIONE : Tutto ciò che viene a contatto con l'olio deve essere compatibile con i lubrificanti sintetici.

Drenar completamente el receptor-separador, las yuberías y el enfriador de aceite. En cuanto se ha vaciado completamente el compresor, volver a colocar los tapones de purga, asegurándose que están bien apretados. Si el vaciado se realiza inmediatamente después de trabajo prolongado del compresor, la mayor parte de los sedimentos se encontrarán en suspensión y resultará más facil drenarlos rapidamente.

ADVERTENCIA : Los intervalos entre cada cambio de aceite deberán ser más cortos en el caso de trabajo en condiciones desfavorables.

ATENCION : Cualquiera que sean las condiciones NO QUITAR NUNCA el tapón de llenado del sistema de lubricación y refrigeración del compresor sin asegurarse previamente de que no existe presión alguna de aire en el sistema de recepción de aire.

ADVERTENCIA : Ciertas mezclas de aceites son incompatibles, y pueden resultar formaciones de barnices, lacas, etc. que pueden ser insolubles. Tales depósitos pueden ocasionar serios daños, tales como atascos en los filtros. Evitar en todo lo posible las mezclas de aceites del mismo tipo pero de marcas diferentes. Un cambio de marca debe efectuarse cuado se cambie el aceite por completo.

تصريف الزيت فورا بعد تشغيل الوحدة لبعض الوقت ، تكون معظم الرواسب معلقة ، مما يساعد في تصريفها بشكل أفضل .

تنبيه : قد تكون الفترات الأقصر لتغيير الزيت ضرورية اذا تم تشغيل الوحدة في ظروف غير ملائمة .

تحذير : لا تقم مهما كانت الظروف بازالة أي من سدادات التصريف ، أو سدادة فتحة تعبئة الزيت ، من جهاز تخفيف وتبريد الضاغط دون التأكد من تخفيف الضغط كليا من جهاز استقبال الهواء .

تنبيه : ان بعض أنواع الزيوت المزوجة غير مؤتلفة ، وتسبب في تكوين الورنيش أو الشيلاك أو اللك ، الذي قد لا يذوب . وتسبب هذه الترسبات اضرارا خطيرة ، بما في ذلك انسداد المرشحات . وحيث يمكن ، حاول تفادي مزج زيوت من ماركات مختلفة ولو كانت من نفس النوع . ويكون أفضل وقت لتغيير الماركة هو وقت التغيير الكامل للزيت .

زيت تزليق المحرك

راجع الكتيب الخاص بمشغل المحرك .

توصيات حول زيت تزليق وتبريد الضاغط .

يجب ان تتوافق المزلقات البديلة مع المواصفات الموجودة في الجدول : مواصفات مزلق الضاغط .

تنبيه : يجب التأكد من أن جميع الأجزاء المركبة في المجرى النازل تتوافق مع المزلقات الاصطناعية .

LUBRICATION

AMBIENT TEMPERATURE
125°F (51.7°C)
to
−10°F (−23.3°C)
USE LUBRICANT:
MIL-L-46152 – SAE 10W
or
MIL-L-2104B –SAE 10W
or
DEXRON or DEXRON II AUTOMATIC TRANSMISSION FLUID

AMBIENT TEMPERATURE
−10°F (−23.3°C)
to
−50°F (−45.6°C)
USE LUBRICANT
**MIL-L-23699B
(Synthetic Lubricant)
*** MIL-L-46167
(Sub-zero Arctic Lubricant)

Ascertain that MIL-L-46152 lubricants meet API Class CC only and not CD.

***MIL-L-23699B – Lubricants which meet this specification are used in most jet aircraft engines and should be available worldwide.

***MIL-L-46167 – is intended to supersede Federal Specification APG No. 1 (Aberdeen Proving Ground Purchase Description No. 1) APG No. 1 is the current designation for sub-zero arctic lubricants.

LUBRIFICATION

cionnement ou tous les 6 mois si cette période intervient en premier.

HUILE MOTEUR

Voir la documentation du constructeur du moteur.

RECOMMANDATIONS HUILE DE GRAISSAGE-REFROIDISSEMENT COMPRESSEUR

Les différents lubrifiants devront être conformes aux exigences du tableau "Lubrifiants compresseur".

ATTENTION : S'assurer de la compatibilité avec les lubrifiants synthétiques, de chaque composant situé en aval du moteur.

TEMPERATURE AMBIANTE
125°F (51,7°C)
à
−10°F (−23,3°C)
UTILISER UN LUBRIFIANT:
MIL-L-46152 – SAE 10W
ou
MIL-L-2104B – SAE 10W
ou
HUILE HYDRAULIQUE POUR TRANSMISSIONS AUTOMATIQUES DEXRON ou DEXRON II

SCHMIERUNG

UMGEBUNGSTEMPERATUR
51,7°C bis −23,3°C
MIL-L-46152 – SAE 10W
oder
MIL-L-2104B – SAE 10W
oder
DEXRON oder DEXRON II für AUTOMATIK-GETRIEBE

UMGEBUNGSTEMPERATUR
−23,3°C bis −45,6°C
**MIL-L-23699B
(Synthetisches Schmiermittel)
***MIL-L-46167
(Arktik-Schmiermittel)

Nur Öl der Spezifikation MIL-L-46152 nach API-Klasse CC, nicht CD, verwenden.

**MIL-L-23699B – Derartige Schmiermittel kommen weitgehend in Düsentriebswerken zur Anwendung und sind allgemein verfügbar.

***MIL-L-46167 – Tritt an die Stelle von Federal Specification APG Nr. 1 (Aberdeen Proving Ground Purchase Description Nr. 1), gegenwärtige Spezifikation für Arktik-Schmiermittel.

Bei Umgebungstemperaturen über 51,7°C oder unter −45,6°C lassen Sie sich von Ingersoll-Rand beraten.

DEXRON – Eingetragene Schutzmarke von General Motors Corp.

LUBRIFICAZIONE

ON TEMPERATURA AMBIENTE DA
125°F (51.7°C)
a
−10°F (−23.3°C)
USARE OLIO CON SPECIFICHE
MIL-L-46152 – SAE 10W
oppure
MIL-L-2104B – SAE 10W
oppure
DEXRON o DEXRON II PER TRASMISSIONI AUTOMATICHE
CON TEMPERATURE AMBIENTI DA
−10°F (−23.3°C)
a
−50°F (−45.6°C)
USARE OLIO CON SPECIFICHE
**MIL-L-23699B
oppure
*** MIL-L-46167

Verificare che l'olio MIL-L-46152 corrisponda alla classe CC e non CD delle specifiche API.

Gli olii con specifica ** MIL-L-23699B vengono usati per i motori degli aviogetti. Sono perciò disponibili in tutto il mondo.

LUBRICACION

ACEITE DE LUBRICACION MOTOR

Obsérvense las instrucciones del manual de mantenimiento del motor.

ACEITE DE LUBRICACION Y REFRIGERACION COMPRESOR RECOMENDACIONES

Otros lubricantes deberán ser conformes a las especificaciones que se encuentran en el Cuadro: Lubricantes del Compresor – Especificaciones.

ADVERTENCIA: Tenga cuidado que todos los componentes sean compatibles con lubricantes sintéticos.

TEMPERATURA AMBIENTE:
125°F (51.7°C)
a
−10°F (−23.3°C)
USE LUBRICANTE :
MIL-L-46153 – SAE 10W
o
MIL-L-2104B – SAE 10W
o
DEXRON o DEXRON II FLUIDO DE TRANSMISSION AUTOMATICO
TEMPERATURA AMBIENTE
−10°F (−23.3°C)
a
−50°F (−45.6°C)
USE LUBRICANTE
**MIL-L-23699B
(Lubricante sintético)
***MIL-L-46167
(Lubricante para temperaturas glaciales de menos de cero)

التزليق

الحرارة المحيطة
١٢٥ درجة فهرنهايت (٥١.٧ درجة مئوية)
إلى
-١٠ درجات فهرنهايت (-٢٣.٣ درجة مئوية)
استعمل المزلق :
الذي يتوافق مع المواصفات مل - إل - ٤٦١٥٢ ، مواصفات جمعية مهندسي السيارات ١٠ دبليو
أو
الذي يتوافق مع المواصفات مل - إل - ٢١٠٤ بي ، مواصفات جمعية مهندسي السيارات ١٠ دبليو
أو
سائل آلية نقل الحركة الأوتوماتيكية ديكسرون
أو ديكسرون ٢
درجة الحرارة المحيطة
-١٠ درجات فهرنهايت (-٢٣.٣ درجة مئوية)
إلى
-٥٠ درجة فهرنهايت (-٤٥.٦ درجة مئوية)
استعمل المزلق :
الذي يتوافق مع المواصفات مل - إل - ٢٣٦٩٩ بي** (مزلق اصطناعي)
أو الذي يتوافق مع المواصفات مل - إل - ٤٦١٦٧*** (مزلق قطبي شمالي لدرجات الحرارة دون الصفر)
تأكد من ان المزلقات التي تتوافق مع المواصفات مل - إل - ٤٦١٥٢ تتوافق مع الصنف سي سي سي فقط وليس الصنف سي دي من مواصفات معهد البترول الامريكي .

LUBRICATION

For temperatures above 125°F (51.7°C) or below −50°F (−45.6°C), please consult I-R Customer Service Department.

DEXRON — Reg. T.M. of General Motors Corp.

LUBRIFICATION

TEMPERATURE AMBIANTE

−10°F (−23,3°C)

à

−50°F (−45,6°C)

UTILISER UN LUBRIFIANT :

** MIL-L-23699B

(Lubrifiant de synthèse)

*** MIL-L-46167

(Lubrifiant pour climats articques, gel permantent)

Lubrifiants MIL-L-46152 obligatoirement conformes API classe CC à l'exclusion de la classe CD.

*** **MIL-L-23699B** — Lubrifiants utilisés dans la plupart des moteurs d'avions à réaction, en principe disponibles dans le monde entier.

*** **MIL-L-46167** — Lubrifiants desinés à remplacer la spécification fédérale APG No.1 (Aberdeen Proving Ground Purchase Description No. 1) APG No. 1 est actuellement la désignation des lubrifiants pour climats artiques (gel permanent).

En ce qui concerne les températures supérieures à 125oF (51,7°C) ou inférieures à −50°F (−45,6°C), s'adresser au service après vente Ingersoll-Rand.

DEXRON — marque déposée General Motors Corp.

SCHMIERUNG

LUBRIFICAZIONE

*** **MIL-L-46167** — E' la specifica sositutiva della specifica federale APG No. 1, che indica normalmente i lubrificanti da utilizzarsi con temperature artiche.

Per temperature superiori a 125°F (51.7°C) o inferiori a −50°F (−45.6°C), consultare l'assistenza tecnica Ingersoll-Rand più vicina.

DEXRON — Marchio Depositato della General Motors Co.

LUBRICACION

Asegúrese que lubricantes Mil-L-46152 conforman con Clase CC del API y no CD.

*** **Mil-L-23699B** — Lubricantes conformes a esta especificación se usan en la mayoriá de aviones jet y se podrán comprar en todas aprtes del mundo.

*** **Mil-L-46167** está previsto para sustuir a las especificaciones APG No. 1 (Aberdeen Proving Ground Purchase Description No. 1). APG No. 1 es la designación corriente para lubricantes aptas para condiciones glaciales menos de cero.

Para temperaturas más altas que 125°F (51.7°C) o menores que −50°F (−45.6°C) sírvase consultar el Departmento I-R Servicio para Clientes.

DEXRON — Marca Registrada de la General Motors Coro.

التزليق

** المزلقات التي تتوافق مع المواصفات مل - إل - ٢٣٦٩٩ بي تستعمل في معظم محركات الطائرات النفاثة . ويجب ان تكون متوفرة في جميع انحاء العالم .

*** المزلقات مل - إل ٤٦١٦٧ مقصود منها ان تحل محل المواصفات الفيدرالية إيه بي جي رقم ١ (وصف شراء حسب ابردين للاختبارات رقم ١) . ان التسمية إيه بي جي رقم ١ هي التسمية الحالية للمزلقات القطبية الشمالية لدرجات الحرارة دون الصفر .

ما بالنسبة لدرجات الحرارة الأعلى من ١٢٥ درجة فهرنهيت (٥١.٧ درجة مئوية) أو أقل من -٥٠ درجة فهرنهيت (-٤٥.٦ درجة مئوية) . فيرجى مراجعة دائرة خدمة الزبائن لشركة انكرسول - راند .

ديكسرون® - العلامة التجارية المسجلة لشركة جنرال موتورز .

GENERAL

The service/maintenance chart shown in this section indicates the various components description and the intervals when maintenance has to take place. Oil capacities, etc., can be found in the general data. Any specification or specific requirement on preventive maintenance for engine refer to Engine Instruction Manual.

SCAVENGER LINE

The scavenge line runs from the drop tube in the centre of the separator tank cover to the orifice elbow fitting located in the air end rear bearing housing. Check orifice and hoses at every service as a blockage will cause oil carryover.

COMPRESSOR OIL FILTER

Change the compressor oil filters at 50 hours, 150 hours and thereafter every 500 hours or every six months whichever comes first.

To service the oil filter it is necessary to shut the unit down. Wipe off any external dirt and oil from the exterior of the filter to minimise any contamination entering the lubrication system.

Turn the spin-on filter element counter-clockwise to remove it from the filter housing.

GENERALITES

Le tableau d'entretien présenté dans cette section indique les différents composants et les intervalles auxquels ils doivent être entretenus. Les capacités d'huile, etc. . ., se troubent dans les caractéristiques générales. Pour les caractéristiques et l'entretien du moteur, se reporter au manuel d'instructions du moteur.

CIRCUIT DE RECUPERATION

La ligne de récupération va du tube viseur au centre du couvercle du réservoir séparateur, à l'orifice du montage en coude situé au boîtier de roulement arriére d'échappement d'air. Vérifier l'orifice et les canalisations souples àchaque entretien comme un bouchage entraînera un débordement d'huile.

FILTRE A HUILE COMPRESSOR

Changer les filtres à huile du aprés 50 heures, 150 heures et toutes les 500 heures ou tous les 6 mois dépendant lequel des deux arrive d'abord.

Pour entretenir le filtre à huile, il est nécessaire d'arrêter l'ensemble. Essuyer de l'extérieur du filtre toute saleté extérieure et toute trace d'huile afin de minimiser toute contamination qui pourrait pénétrer le systéme de lubrification.

ALLGEMEINES

In diesem Abschnitt werden die verschiedenen Intervalle zur Wartung beschrieben. Die Wartung des Motors sollte nach Angabe des Herstellers erfolgen.

ÖLRÜCKLAUF/ABSCHEIDER

Die Spülleitung verläuft direkt vom Tropfröhrchen im Deckel des Abscheidekessels zum Kniestück-Fitting im luftseitigen Lagergehäuse.Mundstücke und Schläuche bei jedem Service untersuchen, da Verstopfungen zu Ölübertrag führen.

KOMPRESSÖLFILTER

Die Ölfilter des kompressors nach 50 Studen, 150 Studen und danach alle 500 Studen oder maximal sechs Monate.

Zur Wartung des Ölfilters muß die Maschine abgestellt werden. Zum Schutz gegen die Kontamination der Schmieranlage Schmutz und Öl von der Außenseite des Filters abwischen.

Filterelement nack links drehen und aus dem Gehäuse nehmen.

ACHTUNG : Luckartige Rückstände am Filterelement deuten auf eine unrichtige Ölspezifikation hin. Öl sofort wechseln. Siehe Abschnitt 3 der Betriebsanleitung.

GENERALITA'

Nella tabella manutenzione/riparazione sono descritti i vari gruppi componenti del motocompressore e la frequenza con cui si devono effettuare le operazioni di manutenzione. Per specifiche o dati caratteristici relativi al motore riferirsi all manuale di istruzione del motore.

TUBO DI RECUPERO

Il tubo di ricupero collega il tubo di scarico situato nel centro della cisterna di separazione con il raccordo a gomito situato sull'alloggio posteriore dei cuscinetti del gruppo compressore. I raccordi ed i tubi flessibili vanno sempre controllati durante la fase di manutenzione, in quanto un blocco qualsiasi verrebbe a causare uno scarico d'olio.

FILTRO OLIO COMPRESSOR

Sostituire i filtri dell.olio del ogni 50 ore, ogni 150 ore e quindi ogni 500 ore oppure sei mesi, secondo quale intervallo viene a scadere prima.

Per effettuare la mantenzione della cartuccia del 'olio è necessario fermare il motore. E necessario inoltre pulire dall'esterno della cartuccia qualsiasi eccesso d'olio o frammenti di sporcizia, in modo da minimizzare il pericolo di contaminazione del sistema lubrificante.

GENERALIDADES

El cuadro de mantenimiento presentado en esta sección indica los diferentes componentes y los intervalos en los cuales deben ser mantenidos. Las capacidades del aceite, etc. se encontrarán en los Datos Generales. Cualquier especificación o requerimientos específicos para el mantenimiento preventivo del motor sírvase consultar el manual de instrucciones del motor.

CIRCUITO DE RECUPERACION

El circuito de recuperación va desde el tubo de caída en el centro de la tapa del tanque separador hasta el conectador acodado del orificio que se encuentra en el cárter del cojinete posterior del compresor. Haga un chequeo del orificio y las mangueras durante cada servicio de revisión : una obstrucción causará un arrastre de aceite.

FILTRO DE ACEITE DEL COMPRESOR

Cambie los filtros de aceite del a las 50 horas, 150 horas y después cada 500 horas o cada seis meses según lo que suceda primero.

Durante el servicio de mantenimiento del filtro de aceite es necesario parar la máquina. Limpiar todas las acumulaciones de suciedad o aceite del exterior del filtro con el fin de reducir cualquiera impurificación que pueda entrar al sistema de lubricación.

نقاط عامة

يبين مخطط الخدمة/الصيانة الوارد في هذا القسم وصف مختلف الاجزاء المركبة والفترات التي ينبغي القيام بالصيانة خلالها . ويمكن ايجاد سعات الزيت ألخ . . في المعطيات العامة . وبخصوص المواصفات أو المتطلبات المعينة حول الصيانة الوقائية للمحرك راجع كتيب الارشادات للمحرك .

١ - خط الكسح

ان خط الكسح يجرى من الانبوب النازل الموجود في وسط غطاء خزان الفاصل الى تركيبة كوع الفتحة الموجودة في المبيت الخلفي للطرف الهوائي . اكشف على الفتحة والخراطيم عند كل عملية صيانة اذ ان اي انسداد سوف يسبب احتجاز الزيت .

استبدل مرشحات زيت الضغط بعد

بعد ٥٠ ساعة ، و ١٥٠ ساعة وبعد ذلك كل ٥٠٠ ساعة او ستة اشهر ايهما يقع اولا .

الداخل الى جهاز التزليق .

لصيانة مرشح الزيت ، من الضروري توقيف الوحدة كليا . امسح اي وسخ خارجي متراكم والزيت من خارج المرشح للتقليل من احتمال دخول تلويث الى وحدة التزليق .

تنبيه : اذا كانت هناك أية اشارة إلى تكوين الورنيش أو صمغ اللك على عنصر ترشح الزيت ، فهذا تحذير بان

CAUTION : If there is any indication of formation of varnishes, shellacs or lacquers on the oil filter element, it is a warning that the compressor lubricating and cooling oil has improper characteristics and should immediately be changed. Refer to Section 3, Lubrication in the Operator's Manual.

2. Clean filter gasket contact area.

Install new filter by turning element clockwise until gasket makes initial contact. Tighten an additional ½ to ¾ turns.

Start engine and check for leaks before placing unit back into service.

COMPRESSOR OIL SEPARATOR ELEMENT

Normally the separator element will not require periodic replacement provided the air and oil filters are properly maintained.

COMPRESSOR OIL

Any oil change must take place every 500 operating hours or every six months, whichever comes first.

Add oil only if level falls to the bottom of the sight gauge when compressor is shut down.

TYRES/TYRE PRESSURE

See Section : General Data

Tourner la cartouche consomnable dans le sons contraire des aiguilles d'une montre pour la déposer de la tête de filtre.

ATTENTION : En présence de dépôts de vernis, de gommes ou de laques sur l'élément filtrant, procéder immédiatement à la vidange de l'huile car ces matières constituent autant de signes que l'huile de graissage-refroidissement du compresseur est non conforme. Se reporter à la section 3 Graissage du présent manuel.

2. Nettoyer la surface de contact du joint du filtre.

Poser un filtre neuf en tournant la cartouche dans le sens des aiguilles d'une montre jusqu'à ce que le joint fasse contact. Serrer plus loin de 1/2 ou 3/4 tour.

Faire démarrer le moteur et contrôler l'étanchéité avant de remettre le groupe en service

ELEMENT SEPARATEUR D'HUILE COMPRESSEUR

En principe l'élément séparateur ne nécessite aucun rempalcement périodique pour autant que l'entretien des filtres à air et à huile soit correct.

HUILE COMPRESSEUR

Vidange d'huile toutes les 500 h de fonctionnement ou tous les 6 mois si cette période intervient en premier.

2. Kontaktflächen der Filterdichtung reinigen.

Neuen Einsatz nach rechts drehen, bis die Dichtung anliegt. Dann 1/2- bis 3/4-Drehung weiter festdrehen.

Motor anlassen und vor Weiderinbetriebnahme des Kompressors auf Undichtigkeit prüfen.

KOMPRESSOR-ÖLABSCHEIDER-ELEMENT

Solange Luft- und Ölfilter ordnungsgemäß instandgehalten werden, erfordert diese Einheit im allgemeinen keine regelmäßige Erneuerung.

KOMPRESSORÖL

Öl alle 500 Stunden oder mindestens alle sechs Monate wechseln.

ACHTUNG : Öl niemals über die Mitte des Schauglass hinaus ansteigen lassen. Nur dann nachfüllen, wenn das Öl bei Abstellen des Kompressors bis auf den Boden des Schauglases sinkt.

REIFEN/REIFENDRÜCKE

Siehe : Allgemeine Daten

Smontare il filtro, svitandolo in senso antiorario.

ATTENZIONE : Se si verifica nel filtro la formazione di vernici, morchie o lacche, l'olio ha subito alterazioni significative e deve immediatamente essere cambiato.

2. Pulire la superficie di contatto della guarnizione del filtro.

Montare un filtro nuovo, avvitandolo in senso orario fino a che la guarnizione sia a contatto con la sua sede. Serrare poi a mano per 1/2 o 3/4 di giro.

Mettere in moto e verificare che non vi siano perdite.

ELEMENTO FILTRANTE DEL SERVATOIO SEPARATORE

Normalmente il filtro separatore non richiede sostuzioni periodiche, se i filtri dell' aria e dell' olio sono stati oggetto di una buona manutenzione.

OLIO COMPRESSORE

Deve essere sostituito ogni 500 ore oppure ogni 6 mesi.

ATTENZIONE : Il livello non deve mai superare il centro del vetrino spia. Aggiungere olio solo se, a macchina ferma il livello è molto basso rispetto al centro del vetrino.

Girar el elemento del filtro en el sentido contrario a las agujas del reloj con el fin de sacarlo del cárter del filtro.

Verificar que las juntas del filtro esten libres de suciedades y daños. Limpiar o reparar si es necesario.

ADVERTENCIA : Si hay cualquier indicación de la formación de barnices o de lacas en el elemento del filtro de aceite esto señal de alarma indicando que el aceite lubricante y refrigerante del compresor contiene caracteristicas indebidas y que es preciso cambiarla de inmediato. Vea Sección 3, Lubricación, en el manual del operador.

2. Limpie el área de contacto de la junta del filtro.

Instalar un filtro nuevo, girando el elemento en el sentido de las agujas del reloj, hasta que la junta haga contacto inicial. Apretarlo con un giro adicional de 1/2 a 3/4 vuelta.

Poner en marcha el motor y comprobar que no hay fugas antes de volver a poner la unidad en servicio.

ELEMENTO SEPARADOR ACEITE COMPRESOR

Normalmente el elemento separador no necesitará reemplazo periódico con tal que los filtros de aire y aceite tienen mantenimiento adecuado.

ACEITE DEL COMPRESOR

Cambios de aceite son necesarios cada 500 horas de trabajo o cada

لزيت تبريد وتزليق الضاغط خصائص غير ملائمة ، ويجب تغييره فورا . راجع القسم ٣ ، التزليق في كتيب المشغل .

٢- نظف منطقة ملامسة حشية مع التسرب .

ركب عنصر ترشيح جديد بتدوير العنصر باتجاه عقارب الساعة حتى تتوه حشية بملامسة أولية . قم بشدة تقدر ١/٢ إلى ٤/٣ لفة اضافية .

علامات التسرب قبل عدة توحدة في خدمة .

٣ ـ عنصر فصل زيت الضاغط

عادة لن يحتاج عنصر الفصل الى لاستبدال دوري ، شريطة تقيم بصيانة مرشحات الهواء والزيت على نحو صحيح .

٤ ـ زيت الضاغط

يجب القيام بتغيير الزيت بعد كل ٥٠٠ ساعة من التشغيل أو كل ستة شهور ، أيهما يقع أولا .

تنبيه : يجب ان لا يرتفع مستوى الزيت عن مركز المقياس البصري قم بالتزويد فقط اذا انخفض المستوى حتى أسفل المقياس البصري حينما يكون الضاغط متوقفا

٥ ـ الاطارات ضغوط الاطارات

راجع القسم : معطيات عامة

RUNNING GEAR WHEEL BEARINGS

Should be packed every twelve months using wheel bearing grease (conforming to specification MIL-G-10924).

ENGINE FILTERS/OIL FILTER/FUEL FILTER

All must be serviced in accordance with the instructions and as scheduled in the engine operation and maintenance manual.

PROTECTIVE SHUTDOWN SYSTEM

Constists of:

A. Air discharge temperature switch. Oil pressure switch belt break switch.

Check switches every three months for correct operation.

Once a year, the temperature actuated switch should be tested by removing it from the unit and placing it in a bath of heated oil.

The oil pressure switch should operate a 1 bar, the compressor temperature switch should operate at 120°C.

BATTERY

Keep the battery terminals and cable clamps clean and lightly greased to prevent the build-up of corrosion. Keep correct electrolyte level within the cells.

ATTENTION : L'huile ne doit jamais monter au-dessus du milieu du viseur. Faire l'appoint exclusivement si le niveau chute au bas du viseur, compresseur à l'arrêt.

PNEUMATIQUES PRESSIONE

Voir la section Caractéristiques générales.

ROULEMENTS DES PIGNONS MOTEURS

Garnir tous les 12 mois en utilisant une graisse pour roulements de roues conforme MIL-G-10924.

FILTRES DU MOTEURI/ FILTRES A HUILE/ FILTRE A COMBUSTIBLE

Tous doivent être entretenus selon les instructions et comme prévu dans le manuel d'opéracion du moteur et d'entretien.

SECURITES ENTRAINANT L'ARRET DU GROUPE

Ce sont :

A. Contact de température de décharge d'air. Contact de pression d'huile, contact de rupture de courroie.

Vérifier tous les 3 mois le fonctionnement de ces sécurités.

Une fois par an, contrôler le thermocontact dans un bain d'huile chauffée après l'avoir déposé.

RADLAGER DES LAUFWERKS

Alle 12 Monate mit Lagerfett nach MIL-G-10924 stopfen.

MOTORFILTER/ÖLFILTER/ KRAFSTOFILTER

Die Wartung derselben ist lt. Anweisung und Angaben im Motorhandbuch und Wartungsbuch zu erfolgen.

SICHERHEITS-ABSCHALTSYSTEM

Bestehend aus:

A. Luftaustritts-Temperaturwächter. Öldruckwächter. Riemenbruchwächter.

Funktion der Temperatur- und Druckwächter alle drei Monate kontrollieren.

Der Öldruck wächter muß 1 bar, der Kompressortemperaturwächter bei 120°C ansprechen.

BATTERIE

Batterie- und Kabelklemmen sauberhalten und zum Schutz gegen Korrosion leicht einfetten. Für den richtigen Elektrolytstand in den Batteriezellen sorgen. Die Halterung muß fest genug sitzen, um Verschieben der Batterie zu verhindern.

ACHTUNG : Vor allen Wartungs- oder Reparaturarbeiten die Batteriekabel abtrennen.

PRESSIONE PNEUMATICI

Verdi : Caratteristiche generall.

CUSCINETTI ROUTE

Ingrassare ogni 12 mesi con grasso per cuscinetti corrispondente alle specifiche MIL-G-10924.

FILTRO MOTORE/FILTRI DELL'OLIO/FILTRO CARBURANTE

Tutti questi filtri vanno esaminati e sostituiti secondo le istruzioni e gli intervalli di tempo elencati nel manuale di manutenzione e funzionamento del motore.

DISPOSITIVI D'ARRESTO DI SICUREZZA

Si distinguono in :

A. Termosato per scarico aria. Pressostato olio. Interruttore di rottura cinghia.

Controllare i dispositivi di sicurezza almento ogni 3 mesi.

L'interruttore per la temperatura dell'olio dev' essere in grado d'entrare in funzione alla pressione di 1 bar.

La pressione del'olio dev'essere di 1 bar; il termostato del compressore deve entrare in funzione a 120°C.

seis meses según lo que ocurra primero.

ADVERTENCIA : Es imprescindible que el nivel del aceite nunca se encuentre más arriba del centro del indicador. Añada aceite sólo cuando el nivel se encuentre en el fondo del indicador cuando el compresor esta parado.

NEUMATICOS/PRESION DE NEUMATICOS

Véase Sección : Datos Generales

COJINETES DE LAS RUEDAS DEL TREN RODANTE

Deberán ser empaquetados cada doce meses usando grasa lubricante para cojinetes de ruedas que conforma a la especificación Mil-G-10924.

FILTROS DEL MOTOR/ FILTRO DEL ACEITE/ FILTRO DEL COMBUSTIBLE

Todos los filtros deben tener servicios de revisión conforme a las instrucciones y segun lo programado en el manual de operación y mantenimiento del motor.

SISTEMA DE PARADA PROTECTIVA

Consiste en :

A. Interruptor de temperatura de descarga de aire.

٦ تروس التشغيل
محامل العجلات

يجب حشوها كل ١٢ شهر بشحم شحم محامل العجلات (الذي يطابق المواصفات مل - جي - ١٠٩٢٤)

٧ مرشح المحرك/مرشح الزيت/مرشح الوقود

يجب اجراء صيانة هذه المرشحات وفقا للارشادات ، وكما هو مخطط في كتب صيانة وتشغيل المحرك .

٨ - نظام الايقاف الوقائي

يتألف من :

أ) مفتاح حرارة تفريغ الهواء . مفتاح ضغط الزيت . مفتاح قطع السير .

اكشف على المفاتيح كل ثلاثة شهور للتأكد من انها تعمل على نحو صحيح .

يجب القيام بفحص المفتاح المنشط حراريا مرة في السنة ، بنزعه من الوحدة ووضعه في مغطس من الزيت المسخن .

يجب ان يعمل مفتاح ضغط الزيت بقدر ١ بار ، ومفتاح حرارة الكباس عند ١٢٠ درجة مئوية .

٩ - البطارية

احفظ أطراف البطارية ومشابك الكبلات نظيفة ومشحمة قليلا لمنع تجمع الصدأ . احتفظ بالالكتروليت عند المستوى الصحيح داخل الخلايا . يجب الاحتفاظ بقامطات التثبيت

The hold-down clamp should be kept tight enough to prevent the battery from moving.

CAUTION : Always disconnect the battery cables before performing any maintenance or service.

AIR FILTER ELEMENTS

The air filter elements should be inspected daily. The restriction indicator will show green to indicate a serviceable filter. When indicator shows red the element must be changed.

When changing elements, clean inside canisters to maintain perfect sealing.

Inspect all hoses and clamps on "Clean Air" side. Any defects should be corrected immediately as neglect in this area will result in early engine or air end failure.

In the event that a filter element must be reused immediately, maintenance of the element should be performed as follows:

Direct compressed air through the element in the direction opposite to the normal air flow through the element. Move the nozzle up and down while rotating the element. Be sure to keep the nozzle at least one inch (25.4 mm) from the pleated paper.

CAUTION : To prevent damage to the filter element, never exceed a maximum air pressure

Le contact de pression d,huile devrait s'actionner à 1 bar, le contact de température du compresseur devrait s,actionner à 120°C.

BATTERIE

Pour empêcher la corrosion, les bornes et les têtes de câbles de la batterie doivent être à tout moment propres et graissées. Rétablir systématiquement le niveau d'électrolyte de chaque élément. Le serrage des ferrures de retenue doit suffire à immobiliser la batterie.

ATTENTION : Débranchement obligatoire des câbles de batterie avant toute intervention d'entretien.

FILTRES A AIR (Eléments)

Les éléments du filtre à air font l'object d'un contrôle quotidien. L'indicateur de colmatage restera vert tant que le filtre est bon à l'usage. Quand l'indicateur deviendra rouge l'élément devra être changé.

Quand on change les éléments, nettoyer l'intérieur des cartouches afin d'obtenir un joint parfait.

Inspecter toutes les durits et les brides du côte "air propre". Toutes anomalies devraient être immediatement rectifiées comme toute négligence dans cette partie entrainerait une

LUFTFILTERELEMENTE

Luftfilterelemente täglich kontrollieren und immer darauf achten, daß sie in Ordnung sind. Wenn der Kompressor und der Motor gegen Schmutz und Staub geschützt werden sollen, müssen die Luftfilterelement regelmäßig erneuert/gewartet werden.

Bei Modellen mit Verschmutzungsanzeiger steht die Anzeige normal im grünen Feld und zeigt die Betriebsbereitschaft des Filters an. Wenn die Anzeige im roten Feld steht und der Kompressor unter Vollast arbeitet, das Filterelement wie folgt reinigen oder wechseln:

Wenn ein Filterelement sofort wiederverwendet werden muß, wie folgt vorgehen:

Element gegen die normale Strömungsrichtung mit Luft durchblasen. Düse auf- und abwärtsbewegen, während das Element gedreht wird. Düse nicht näher als 25,4 mm an das Element heranbringen.

ACHTUNG : Damit das Filterelement nicht beschädigt wird, mit höchstens 6,9 Bar arbeiten. Diese Art der Reinigung wird dann empfohlen, wenn das Element sofort wiederverwendet werden soll. Gewaschene Elemente vor dem Wiedereinbau gründlich trocknen.

BATTERIA

Mantenere i contatti e i morsetti puliti e leggermente ingrassati per evitare corrosione. Mantenere il corretto livello dell'elettrolite. Le regette di fissaggio devono essere sufficientemente strette per evitare spostamenti della batteria.

ATTENZIONE : Staccare sempre i cavi prime di procedere a qualsiasi manutenzione o riparazione.

FILTRI ARIA

Fli elementi filtranti devono essere controllati giornaimente.

L'indicatore d'ingorgo indica un filtro in buone condizioni tramite il color verde. Se il medesimo indicatore presenta il color rosso vuol dire che l'elemento dev' essere sostituito.

Quando si scambiano gli elementi, è necessario oulire l'interno della scatola filtro per continuare ad avere una tenuta perfetta.

Tutti i tubi flessibili e fascette stringitubo dalla parte "aria pulita" vanno esaminate attentamente rettificando subito un qualsiasi difetto. Se non si segue quest' avvertenza si corre il rischio d,avere dei guasti prematuri sul motore o nel sistema ad aria compressa.

Para asegurarse que los interruptores estén funcionando bien contrólelos cada tres meses.

Una vez al año se debe controlar el funcionamiento del interruptor/temperatura. Sáquelo de la unidad y póngalo en un baño de aceite caliente.

El interruptor de presión de aceite deberiá funcionar a 1 bar, el interruptor de temperatura del compresor deberiá funcionar a 120°C.

BATERIA

Mantenga los terminales y las pinzas de los cables limpios y ligeramente cubiertos de grasa para así prevenir la formación de corrosión. Mantenga el nivel correcto electrólito en los elementos. Las grampas deben estar bien apretados para evitar el movimiento de la bateria.

ADVERTENCIA : Siempre hay que desconectar los cables de la batería antes de hacer cualquier trabajo de servicio o mantenimiento.

ELEMENTOS DEL FILTRO DE AIRE

Se debe examinar los elementos del filtro de aire todos los días.

Si la señal del indicador de restricción es verde el filtro es servible. Cuando la señal es roja se debe cambiar el elemento.

مربوطة بحكم لكي تمنع البطارية من أن تتحرك .

تنبيه : افصل كبلات البطارية دائما قبل القيام بأي أعمال صيانة أو خدمة .

١ . عناصر مرشحات الهواء

يجب فحص عناصر مرشحات الهواء يوميا . وعندما يظهر مؤشر التحديد لون الاخضر فهذا يدل على ان المرشح صالح للخدمة . ولكن عندما يظهر المؤشر لون احمر فينبغي تغيير العنصر .

عند تغيير العنصر ، نظف العلبة الداخلية للحصول على سد محكم تام .

تفقد كل الخراطيم والمشابك الموجودة على ناحية « هواء نقي » . يجب صلاح اي خلل على الفور حيث ان اي اهمال في هذه المنطقة سينتج عنه عطل مبكر للمحرك او لفتحة التهوية .

وفي حالة اعادة الاستعمال الفورية لعنصر الترشيح ، يجب صيانة العنصر كالتالي :

وجه هواء مضغوط عبر العنصر باتجاه معاكس لدفق الهواء العادي . حرك الصنبور إلى الأعلى والأسفل بينما تحرك العنصر بشكل دائري . تأكد من المحافظة على الصنبور على مسافة بوصة واحدة (٢٥.٤ مم) على الأقل من الورقة ذات الطيات .

تنبيه : لمنع تلف عنصر الترشيح ، لا تتجاوز مطلقا ضغط الهواء الأقصى البالغ ١٠٠ باوند في البوصة المربعة (٦.٨٩ بار) . وينصح بالتنظيف

of 100 psig (6.9 Bar). Compressed air cleaning is recommended whenever an element must be reused immediately.

COOLING FAN DRIVE

Periodically check that the fan mounting bolt in the fan hub has not loosened. If, for any reason it becomes necessary to remove the fan or to retighten the fan mounting bolt, apply a good grade of commercially available thread-locking compound to the bolt threads and torque the bolt to 18 lbs. ft. (24Nm). Fan belt should be checked regularly for wear.

COMPRESSOR OIL COOLER

When grease, oil and dirt accumulate on the exterior surfaces of the oil cooler, its efficiency is impaired. Each month it is recommended that the oil cooler be cleaned by directing compressed air carrying, if possible, a non-flammable safety solvent through the core of the oil cooler. This should remove the accumulation of grease, oil and dirt from the exterior of the oil cooler core so that the entire cooling area can transmit the heat of the lubricating and cooling oil to the air stream.

HOSES

Every 500 hours of operation it is necessary to inspect all of the

défaillance prématurée du moteur ou une défaillance du terminal d'air.

S'assurer que toutes les brides et joints sont bien serrés et qu'il n'y a pas de fuite dans le conduit. Dans le cas où un élément de filtre devrait être réutilisé immédiatement, son entretien devrait être exécuté de la façon suivant :
Diriger l'air comprimé à travers l'élément dans la direction opposée à calle que suit normalement le circuit d'air à travers l'élément. Bouger la tuyère de haut en bas, tout en faisant tourner l'élément. Tenir la tuyère à environ 25,4 mm.

ATTENTION : Afin d'eviter d'endommager l'élément, la pression d'air ne doit jamis excéder 6,9 bars (100 psig).

Le nettoyage à l'air comprimé est recommandé dans tous les cas où un élément doit être réutilisé immediatement. Un immédiatement. Un élément lavé doit être séché soigneusement avant son emploi.

COMMANDE DU VENTILATEUR DE REFROIDISSEMENT

Vérifier pérnodiquement que le boulon de motage du ventilateur dans le moyeu du ventilateur ne s'est pas désserré. Si, pour quelque raison que ce soit, il s'avére nécessaire d'ôter le ventilateur ou de resserrer le

ANMERKUNG : Es wird sofortiger Einbau eines neuen Elements empfohlen, damit der Kompressor möglichst bald wieder in Betrieb gehen kann. In der Zwischenzeit das alte Element reinigen, trocknen und für später aufbewahren.

Verschmutzungsanzeiger, falls vorhanden, weider auf Grün einstellen. Zu diesem Zweck auf den Anzeiger oder Auslöger drücken.

VENTILATORANTRIEB

Regelmäßig nachprüfen, ob sich die Ventilator befestigungsschraube in der Nabe gelockert hat. Wenn aus irgendeinem Grund der Ausbau des Ventilators oder das Nachstellen der Befestigungsschraube erforderlich wird, Gewinde mit einem guten handelsüblichen Gewindearretiermittel behandeln und die Schraube auf 18 lbs ft (24 Nm) anziehen. Ventilatorriemen regelmäßig auf Verschleiß untersuchen.

KOMPRESSOROL-KÜHLER

Ansammlungen von Fett, Öl oder Schmutz an den Außenflächen des Ölkühlers beeinträchtigen seine Leistung. Jeden Monat mit Druckluft und, wenn möglich, einem nichtfeuergefährlichen Lösungsmittel durchblasen.

Dadurch werden Fett-, Öl- und Schmutzansammlungen von der Außenseite des Öhlkühlers ent-

Se è possibile riutillizare lo stesso elemento filtrante procedere come segue: soffiare il filtro con aria compressa dirigendo il getto in senso opposto al normale senso di aspirazione con movimento rotarorio, avendo cura di lasciare almeno un pollice (25,4 mm) fra l'ugello e la carta del filtro.

ATTENZIONE : Per evitare danni al filtri non superare nal una pressione di mandata di 100 psi (7,03 kg/cm^2). Le pulizia del filtro con aria compressa è consigliabile solo quando deve essere immediatamente rimesso in servizio. Un elemento lavato deve essere lasciato asclugare opportunamente prima di essere riutilizzato.

Se il motocompressore deve esser subito rimesso in servizio, si raccomanda di usare un filtro nuovo. Si può cosi soffiare e lavare il vecchio immagazzinandolo per essere usato di nuovo come ricambio.

Se esiste, ripristinare anche l'indicatore di efficienza premendo sui fondo finchè riappare il verde.

VENTOLA DI RAFFREDDAMENTO

E necessario controllare periodicamente che il bullone di montaggio della centola non si sia svitato. Se per qualsiasi motivo bisogna smontate la ventola oppure stringere di nuovo l'apposito bullone di

Al momento de cambiar el elemento limpie el interior del filtro para así conservar un sello perfecto.

Revise todas las mangueras y grampas en el lado del "aire limpio". Corrija cualquier defecto de inmediato : en ésta área el descuido resultará en una averiá prematura del motor o del compresor.

En caso de que un elemento del filtro tuviera que volver a usarse de inmediato, el mantenimiento del elemento será como sigure :

Pase aire comprimido por el elemento en el sentido contrario al del flujo normal. Mover la boquilla de arriba a abajo, haciendo girar el elemento al mismo tiempo. Asegúrese que la boquilla no llegue a menos de una pulgada (25.4 mm) del papel plegado.

ADVERTENCIA : Para evitar daños al elemento del filtro, nunca llegue a una presión más alta de 100 psi (6.9 Bar). Se recomienda la limpieza con aire comprimido cuando es necesario el reuso inmediato de un elemento. lavado tiene que estar completamente seco antes del re-uso.

NOTA : Se recomienda encarecidamente que un elemento nuevo sea empleado tan pronto sea posible para asegurar el funcionamiento continuo de la unidad. De esta manera el

بواسطة الهواء المضغوط كلما توجب اعادة استخدام العنصر فورا . ويجب تجفيف العنصر الذي جرى تنظيفه جيدا قبل اعادة استخدامه .

١١ مقود مروحة التبريد

اكشف على فترات منتظمة للتحقق من ان مسمار حامل المروحة الموجود في قبة المروحة لم يرتخي . واذا اقتضى الأمر لاي سبب كان القيام بنزع المروحة از احكام ربط مسمار حامل المروحة ، ضع بعضا من احد المركبات الكيماوية عالية الجودة المتوفرة تجاريا الخاصة باحكام المسننات على اسنان المسمار واحكم عزم لي المسمار بقدر ١٨ باوند/قدم (٢٤ ان ام) . يجب الكشف دوريا على سير المروحة بحثا عن حدوث اي بلى .

مبرّد زيت الضاغط

عندما يتجمع الشحم والزيت والاوساخ على السطوح الخارجية لمبرّد الزيت ، تضعف فعالية المبرّد . ويوصى بتنظيف مبرّد الزيت شهريا بتوجيه هواء مضغوط يحمل ، اذا أمكن ، محلولا مأمون غير قابل للاشتعال عبر جوف مبرّد الزيت . فهذا من شأنه ازالة الشحم والزيت والأوساخ المجمعة ، من خارج جوف مبرّد الزيت ، فتصبح منطقة التبريد بكاملها قادرة على نقل حرارة زيت التبريد والتزليق إلى مجرى الهواء .

الخراطيم

من الضروري ، كل ٥٠٠ ساعة تشغيل ، تفقد جميع خطوط السحب

intake lines to and from the air cleaners, and all of the flexible hoses used for air lines, oil lines and fuel lines.

All components of the engine cooling air intake system should be checked periodically to keep the engine at peak efficiency.

FUEL TANK

The fuel tank should be filled daily or every eight hours. To prevent condensation in the fuel tank it is advisable to top up after compressor is shutdown or at the end of each working day. Every six months the drain plug should be removed from the tank draining any sediment or accumulated condensate.

boulon de montage du ventilateur, endurire d'un produit de verrouillage de pas de bonne qualité, les filets du boulon et appliquer un couple de torsion de 18 livres pied (24Nm). La courroie du ventilateur devrait être inspectée régulièrement afin de contrôler son usure.

REFRIGERANT D'HUILE DU COMPRESSEUR

Lorsque les corps gras et polluants colmatent les surfaces externes du réfrigérant d'huile, le rendement de ce dernier est réduit. Il est recommandé de procéder tous les mois au nettoyage du réfrigérant d'huile, pour cela on utilise un jet d'air comprimé véhiculant, si possible, un solvant de sécurité ininflammable, par le radiateur du réfrigérant d'huile. De cette manière, on nettoie les corps gras et polluants de l'extérieur du radiateur de sorte que l'entière surface d'échange soit en mesure de dissiper au flux l'air la chaleur véhiculée par l'huile de graissage-refroidissement.

FLEXIBLES

Toutes les 500 h de fonctionnement il est nécessaire de contrôler chaque conduit d'arrivée et de sortie d'air des filtres, et tous les raccords souples d'air, d,huile et de gazole.

Tous les composants du dispositif d'admission d'air de refroidissement du moteur doivent faire l'objet d'un contrôle périodique

fernt, so daß die gesamte Kühlfläche zur übertragung der Wärme des Schmier- und Kühlöls auf den Luftstrom verfügbar ist.

Im Fall von die Kühlleistung beeinträchtigenden Schlamm- oder Lackansammlungen im Ölkühler tritt die Luft mit hoher Temperatur aus, wodurch der Kompressor automatisch abgestellt wird. Zur Behebung dieses Fehlers muß der Ölkühler ausgebaut und mit einem vom Hersteller empfohlenen Mittel gereinigt werden. Nur gute, zuverlässige Reinigungsmittel verwenden, da Konzentration und chemische Zusammensetzung oft sehr verschieden sind. Nach der Reinigung muß der Ölkühler vor dem Wiedereinbau durchgespült werden.

SCHLÄUCHE

Alle 500 Betriebsstunden müssen alle Luftfilterleitungen und alle in den Luft-, Öl- und Kraftstoffleitungen zum Einsatz kommenden Schläuche überprüft werden.

Da Kompressor und Motor elastisch gelagert, die Luftfilter jedoch starr befestigt sind, sind flexible Verbindungen eine unerläßliche Voraussetzung.

Zum Schutz gegen Luftaustritt müssen alle Gummiverbindungen und die Schraubschellen der Schläuche absolut fest sitzen. Regelmäßige Untersuchung dieser Verbindungen auf Verschleiß ist daher unerläßlich,

montaggio, si consiglia d'applicare sul filetto del bullone uno dei normali composti bloccavite prima d'applicare al bullone una coppia di 24 Nm. La cinghia della ventola di raffreddamento dev'essere esaminata ad intervalli regolari per rilevarne l'eventuale usura.

RADIATORE OLIO COMPRESSORE

Se sulle superfici radianti esterne del radiatore si accumula grasso, olio o polvere, la sua efficacia diminuisca. Ogni mese, quindi, la superficie radiante deve essere pulita con aria compressa mescolata se possibile, ad un solvente non inflammabile, spruzzati attraverso le alette di raffreddamento. Rimuovendo, cosi, il grasso, l'olio la polvere, l'area della superficie radiante aumenta, aumentando contemporaneamente la capacità di raffreddamento.

TUBAZIONI

Ogni 500 ore di funzionamento è necessario controllare le tubazioni aria che arrivano e partono dai filtri, le tubazioni flessibili dell' aria, dell' olio e della nafta.

Tutti i componenti del sistema di filtraggio e di raffreddamento devono essere controllati periodicamente per mantenere il motore in perfetta efficienza.

elemento primero se puede lavar u guardar como reemplazo en el futuro.

Si existe, vuela a poner el indicador de limpieza en la posición verde. Para hacer esto apriete la parte superior del indicador.

MOTOR DEL VENTILADOR

Verificar periodicamente que el perno de fijación del cubo del ventilador no se haya soltado. Si, por cualquira razón sea necesario sacar el ventilador o reafetar el perno de fijación, aplicar una grasa de calidad comercial para sellado de roscas a los pasos de la rosca y apretar el perno a un par torsor de 18 libras/pie (24Nm). Se debe examinar la correa del ventilador con regularidad para ver si muestra seños de deterioro.

REFRIGERADOR DEL ACEITE DEL COMPRESOR

La eficacia del refrigerador de aceite baja cuando grasa, aceite y suciedad se acumulan en la superficie exterior. Se recomienda que cada mes el refrigerador sea limpiado por aire comprimido que lleva, si es posible, un solvente ininflamable por el centro del refrigerador.

MANGUERAS

Cada 500 horas de trabajo es

من منظفات الهواء وإليها . وجميع الخراطيم المرنة المستعملة لأنابيب الهواء ، والزيت والوقود .

وينبغي تفقد كافة أجزاء نظام دخول هواء تبريد المحرك دوريا للمحافظة على أداء المحرك في أعلى مستوياته .

خزان الوقود

يجب ملء خزان الوقود يوميا أو كل ثماني ساعات . ولمنع التكثيف في خزان الوقود ، ينصح بتعبئته حتى القمة بعد إيقاف عمل الضاغط ، أو في نهاية كل يوم عمل . ويجب نزع سدادة التصريف من خزان الوقود كل ستة أشهر ، لتصريف أية مادة مترسبة ، أو ناتج تكثيف متجمع .

pour permettre au moteur de fonctionner à rendement maximum.

RESERVOIR DE GAZOLE

Le plein se fait tous les jours ou toutes les 8 h. Pour éviter toute présence d'eaux de condensation dans le réservoir de gazole, il est conseillé de faire le plein aussitôt après l'arrêt du compresseur ou à la fin de chaque journée de travail. Tous les 6 mois, déposer le bouchon de vidange du réservoir en vue d'evacuer les sédiments et eaux de condensation.

wenn sich die regelmäßige Wartung der Luftfilter auch lohnen soll. Das Eindringen staubiger Luft in die Brennkammer des Motors oder in den Kompressor führt zu unvermeidlichem frühzeitigem Motor- und Kompressor-Verschleiß.

Alle Kühlluftansaugkanäle regelmäßig kontrollieren, um die Spitzenleistung des Motors sicherzustellen.

KRAFTSTOFFTANK

Jeden tag oder alle acht Stunden auftanken. Um Kondensation im Tank zu vermeiden, empfiehlt sich das Auffüllen nach Abstellen des Kompressors oder am Ende des Arbeitstages. Alles sechs Monate die Ablaßschraube abnehmen und Ablagerungen oder Kondensatansammlungen ablaufen lassen.

ACHTUNG : Der Kraftstofftank sollte nie ganz leer gefahren werden, da sonst Einspritzpumpe, Leitungen und Filter entlüftet werden müssen.
Entlüftungsanweisungen nach Angabe des Motorherstellers der Motorbetreibsanleitung entnehmen.
Nach Wartungsarbeiten, in welchen die Kraftstoffleitung zerlegt wird, muß die Anlage ebenfalls vor Anlassen des Motors entlüftet werden.

SERBATOIO NAFTA

Il serbatoio deve essere riempito tutti i giorni o ogni 8 ore. Per evitare fenomeni di condensa è preferibile procedere al rifornimento a freddo o alla fine della giornata lavorativa. Ogni 6 mesi, svitare il tappo di spurgo per il drenaggio di sedimenti o di condensa che potrebbe essersi accumulata.

ATTENZIONE : Il serbatoio non deve rimanere vuoto, altrimenti, si dovrà procedere allo spurgo dell' aria aspirata. Le istruzioni per eseguire questa operazione sono spiegate dettagliatamente nel manuale di uso e manutenzione del motore fornito con la macchina. Bisogna ricordarsi di spurgara il circuito anche se sil sostituiscono le tubazioni della nafta o dopo il drenaggio del serbatoio.

necesario examinar todos los tubos de admisión que entran a y salen de los limpiadores de aire, y también todas las mangueras flexibles usadas para aire, aceite y combustible.

El diseño de estas unidades requiere que el motor y el compresor sean montados elasticamente, en combinación con filtros de aire rígidos, y conexiones flexibles entre las partes son absolutamente imprescindibles.

Es también necesario que no haiga escape de aire alguno y para este fin asegúrese que todas las juntas de caucho y las grampas tipo tornillo de las mangueras están firmemente apretadas. Una inspección regular de estas conexiones es necesario para evitar desgastes o roturas además de un mantenimiento contínuo de los filtros de aire. La introducción de aire cargado de polvo o una mala filtración en la entrada pueden originar sin duda alguna el desgaste prematuro del motor y del compresor.

Todos los componentes del sistema de entrada de aire de refrigeración del motor deberán ser verificados periodicamente con el fin de mantener en el motor su máximo rendimiento.

TANQUE DE COMBUSTIBLE

Se debe llenar el tanque de combustible todos los dias o cada ocho horas. Para evitar que

se formen condensaciones esto se debe hacer despues de la parada del compresor o al final de la jornada de trabajo. Habrá que quitar, cada seis meses, el tapón de drenaje del tanque para limpiarlo de todo sedimento y de los sedimentos o condensaciones acumulados.

ADVERTENCIA : Se debe tener un cuidado absoluto con el objeto de evitar que el tanque de combustible se seque. Pero en caso contrario será necesario purgar el aire de la bomba de inyección, el filtro del combustible y las tuberías de inyección. Instrucciones para purgar el aire se encuentran en el Manual de Instrucción del Motor. También, cualquier mantenimiento que necesita la desconexión de tuberías de combustible o drenaje de tanques requiere la purga del aire del sistema antes de poner en marcha el motor.

1

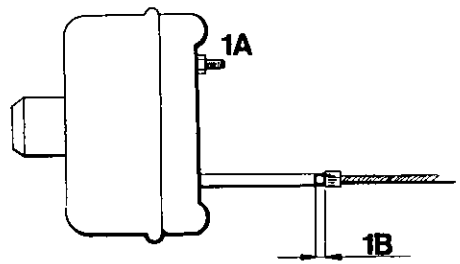

3

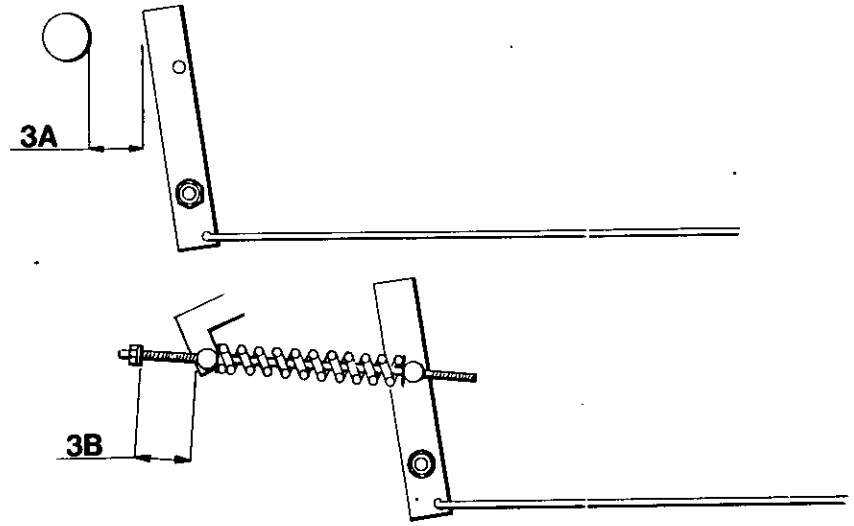

2

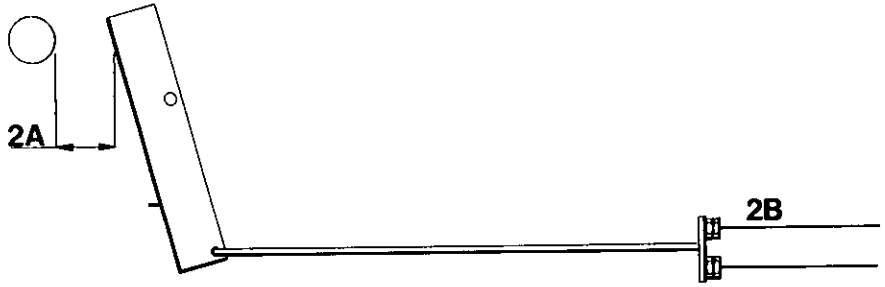

4

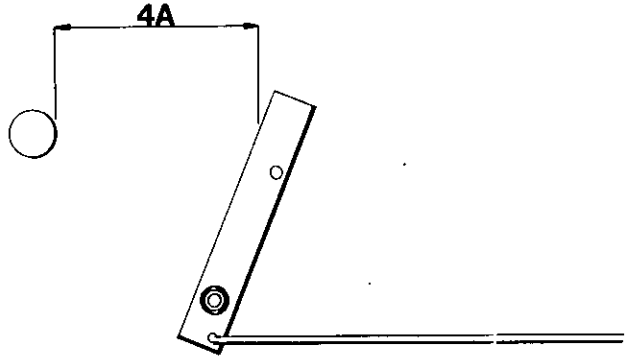

MAINTENANCE

1a Tighten nut until solid. Release till adjusted (Approx. 2–3 turns).

1b Cable movement should be 3–5 mm.

2a 25 mm movement.

2b Adjust cables to give approximately 25 mm.

3a With handbrake on first notch distance should be approximately 65 mm.

3b With handbrake on first notch, the spring store should compress to 40 mm to 50 mm

4a When unit gets a server push backwards while parked. Brakes adopt their reverse mode and spring store extends to retain parked condition. Handbrake will then feel less tensioned but unit will stay parked.

ENTRETIEN

1a Serrer l'écrou trés fortement' Relâcher jusqu.a l'ajustment (Approx 2 – 3 hours.

1b Le mouvement du cable devrait être de 3 - 5 mm.

2a 25 mm de mouvement.

2b Ajuster les cables pour donner environ 25 mm.

Avec le frein sur le premier cran, la distance devrait être de 65 mm.

3b Avec le frein sue le premier cran, la chambre de ressort devrait se comprimer jusqu'à 40 ou 50 mm.

4a Quand l'ensemble subit une forte poussée arriere à l'arrêt Les freins adoptent leur mode arrère et la chambre du ressort s'étend pour garder sa position à l'arrêt' Le frein à main donnera l'impression d'être moins tendu - mais l'ensemble restera stable.

WARTUNG

1a Mutter fest anziehen bis zur Einstellung lösen. (c.a 2-3 Umdrehungen).

1b. Die Bewegungsfrieheit des Kabels sollte 3-5 mm betragen.

2a 25mm Bewegungsfreit.

2b Kabel auf ca 25 mm speilraum einstellen.

3a Bei bis zur ersten Einrastung angezogner Handbremse sollte die Einfernung ca. 65 mm betragen.

3b Bei bis zur ersten Einrastung angezogner Handbremse sollte sich die federung auf 40mm bis 50mm zusammenpressen lassen.

4a Wenn die Anlage in geparkter Position einen starken stoß nach rückwärts erhält : Die Bremsen gehen in Rückwärtsstellung. und die federung dehnt sich, um die geparkte Position beizubehalten. Die handbremse steht dann fühlungsmässig unter geringerer Spannung - doch die Anlage verbleibt in geparkter Position.

MANUTENZIONE

1a Stringere il dado fino al massimo. Sbloccarlo fino alla messa a punto (corrispondente circa 2 o 3 girl).

1b La libertà do movimento del cavo dev' essere fra 3 e 5 millimetri.

2a Spostamento di 25 mm.

2b Regolare i cavi in modo da arrivare a circa 24 mm.

3a Con if freno a mano impostato sulla prima tacca, la distanza dev' essere circa 65 mm.

3b Con il freno a mano impostato sulla prima tacca, la molla deve comprimersi fra circa i 40 e 50 mm.

4a Se tutto il complesso subisce un'enorme spinta all'indietro mentre si trova parcheggiato : I freni s'impostano in senso inverso e la molla si estendein modo da mantenere la posizione di parcheggio Il freno a mano dará la senazione di essere sotto poco tensione - ma tutto il complesso continuerá a timanere parcheggiato.

MANTENIMIENTO

1a Aprietese la tuerca a tope. Aflójese hasta que quede ajustada (Aproximadamente 2-3 vueltas).

1b W1 movimiento del cable debera ser de 3-5mm.

2a 25mm de movimiento.

2b Ajústense los cables de manera que den aproximadamente 24mm.

3a Con el freno de mano en el primer diente, la distancia deberá ser de 65mm aproximadamente.

3b Con el freno de mano en el primer diente, el resorte deberá comprimirse entre 40 y 50 mm.

4a Si la unidad es empujada hacia atrás mientras se hella aparcada: Los freno adoptan el modo inverso y el resorte se extiende y retiene su condición de aparcamiento. E1 freno de mano se sentirá entonces con menos tensión - pero la unidad continuará aparcada.

الصيانة

١ أ ازنق الصمولة إلى أن تصبح ثابتة . سيب حتى التضبط .
(حوالي ٢ - ٣ لفات)

١ ب مجال حركة الكبل يجب أن يكون ٣ - ٥ مم

٢ أ حركة بقدر ٢٥ مم

٢ ب اضبط الكبلات لتوفر ٢٥ مم تقريبا

٣ أ يجب أن تكون المسافة ٦٥ مم تقريبا عندما تكون فرملة اليد في النقرة الأولى .

٣ ب يجب ان ينضغط مقدار النابض إلى ٤٠ مم إلى ٥٠ مم عندما تكون فرملة اليد في النقرة الأولى .

٤ أ عندما تتلقى الوحدة دفعة شديدة نحو الخلف وهي متوقفة : تتخذ الفرامل أسلوبها العاكس ويمتد مقدار النابض ليستبقي وضع التوقف . تصبح فرملة اليد حينئذ أقل توترا - ولكن الوحدة تبقى متوقفة .

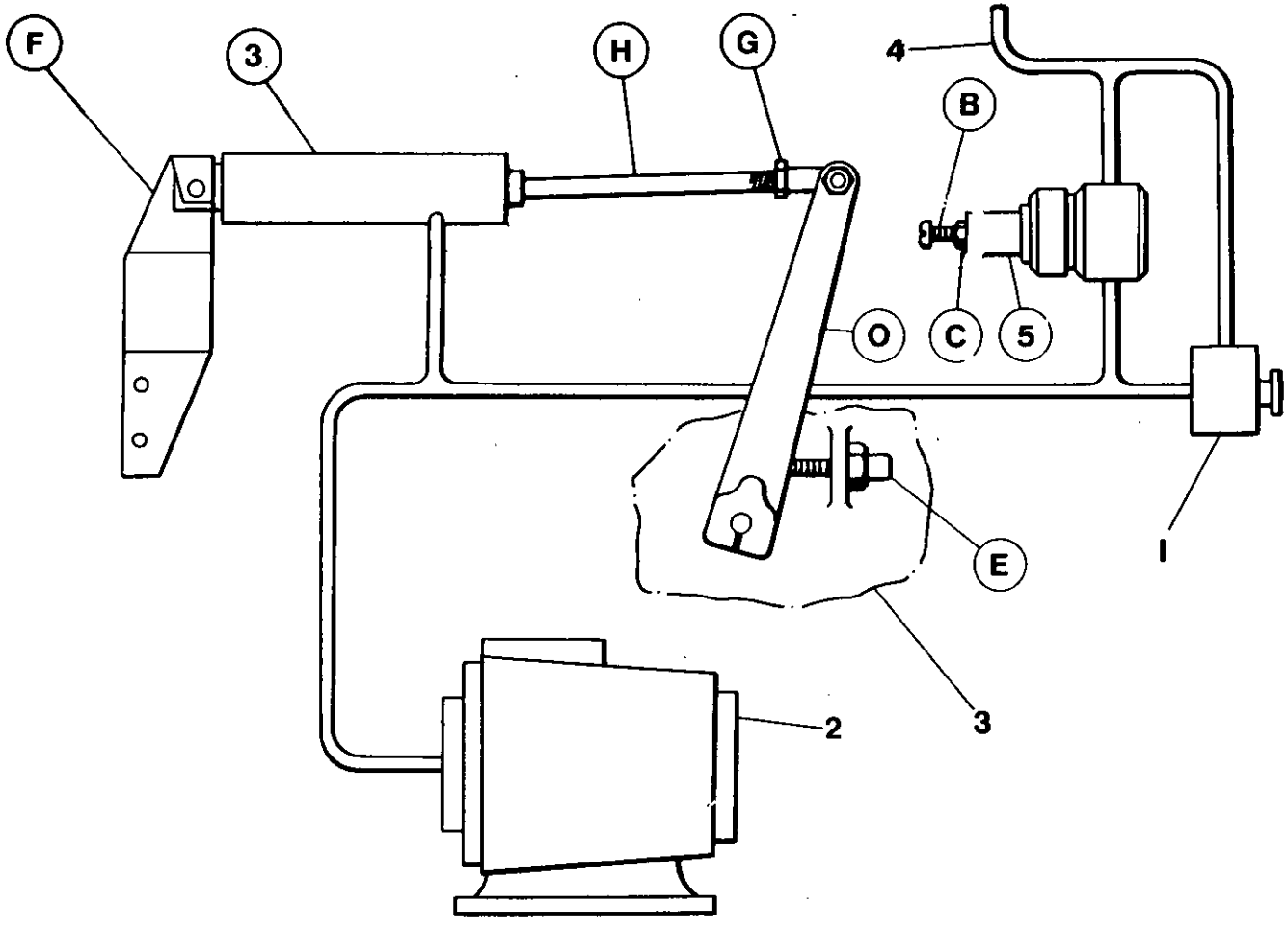
F
3
H
G
4
B
O
C
5
E
I
2
3

SPEED AND PRESSURE REGULATOR ADJUSTING INSTRUCTIONS

Normally regulation requres no adjusting, but if proper adjustment is lost, proceed as follows:

Before Starting Engine

1. Inspect throttle arm 'O' on engine governor to see that it is resting against full speed stop 'E'.

2. Loosen locknut C and turn screw B anti-clockwise until no tension is felt on screw. Now turn screw one full turn clockwise.

After Starting Engine

3. Allow unit to warm up then press start-run valve '1'.

4. Open and adjust service valve on outside of machine to maintain 100 psi (6.9 bar) on discharge pressure gauge.

REGLAGE DU REGULATEUR DE VITESSE ET DE PRESSION

Normalement la régulation ne demande aucun réglage mais si ceala est nécessaire, procéder comme suit.

Avant de Démarrer

1 Examiner le levier 'O' du régulateur moteur pour voir s'il est en appui contre la butée de pleine vitesse 'E'

2. Desserrer le contre-écrou C et tourner la vis B dans le sens contraire des aiguilles d'une motre jusqu'à ce qu'aucune tension ne se fasse sentir sur Alors tourner la vis d'un tour complet dans le sens des aiguilles d'une montre.

3 Laisser chauffer le groupe puis appuyer sur la valve de démarrage-marche normale "1".

DRUCK– UND DREHZAHL–REGLER

Einstellung : Normalerweise ist der Regler wartungsfrei. Falls jedock eine Nachstellung erforderlich wird, wie folgt vorgehen:

Vor dem Anlassen des Motors

1. Nachprüfen, ob Reglergestänge 'O' fest am Anschlag 'E' anliegt.

2. Gegenmutter C lockern und Schrauge B nach links drehen, bis keine Spannung mehr füh1bar ist. Daraufhin Schraube um eine Drehung nach rechts drehen.

3. Kompressor warmlaufen lassen und "Start-Betrieb"-Ventil "1" betätigen.

4. Luftaustrittsventile außen an der Maschine öffnen und auf einen Manometerwert von 100 psi (6,9 Bar) einstellen.

ISTRUZIONI PER LA TARATURE E DEL REGOLATORE DE PRESSIONE E DI VELOCITA'

Normalmente il regolatore non richiede interventi. Se la taratura originale risultasse alterata procedere come segue :

Prima di mettere in moto '

1. Controllare che la leva 'O' del tirante comando motore appoggi contro il fondocorsa 'E' del regolatore.

2. Allentare il dado di fermo C e quindi girrare la vite B in senso antiorario fino a che non si percepisce alcuna tensione sulla vite stessa. A questo punto si fa fare un giro completo in senso orario alla vite di regolazione.

Con Macchina in moto

3. Farla riscaldare e premere il pulsante della valvola d due vie "1".

REGULACION DEL REGULADOR DE PRESION Y DE VELOCIDAD

Normalmente la regulación no necista ajustes, pero si esto fuera necesario proceda según se indica a continuación :

ANTES DE ARRANCAR EL MOTOR

1. Verificar que la palanca 'O' está apoyada contra el soporte 'E' de plena velocidad.

Aflojar la contratuerca C y girar el tornillo B en sentido contrario a las agujas del reloj hasta que no se seguida atornillar el tornillo una vuelta completa en el sentido de las agujas del reloj.

DESPUES DE ARRANCAR EL MOTOR

3. Permitir que la unidad se caliente, después pulsar el botón de la válvula de dos vías '1'.

4. Abra y ajuste la válvula de servicio en la parte exterior de la máguina hasta mantener 100 psi (6.9 Bar) en el manómetro de descarga presión.

تعليمات تعديل منظم الضغط والسرعة

لا يتطلب تنظيم الضغط عدة أي تعديل ، الا انه ، في حال فقدان التعديل الصحيح ، اتبع الاجراءات التالية :

قبل البدء بتشغيل المحرك

١ - افحص ذراع الصمام الخانق 'O' على حاكم سرعة المحرك ، للتأكد من ارتكازها على مصد توقيف السرعة كليا 'E'.

صمولة الاحكام « ج » وأدر البرغي « ب » في عكس اتجاه عقارب الساعة الى ان يتلاشى كل التوتر من البرغي . والآن أدر البرغي لفة واحدة كاملة في اتجاه عقارب الساعة.

بعد البدء بتشغيل المحرك

٣ - دع الوحدة تحمى ، ثم اضغط على صمام بدء التشغيل / التدوير « ١ » .

٤ - افتح صمام الخدمة الواقع خارج الماكنة ، وقم بتعديله للمحافظة على ضغط ١٠٠ باوند للبوصة المربعة (٦.٩ بار) على مقياس ضغط التصريف .

SPEED AND PRESSURE REGULATOR ADJUSTING INSTRUCTIONS

5. Ensuring that pressure is maintained at 100 psi (6.9 bar) adjust regulator screw B until throttle arm O just lifts off stop E,

NOTE : Adjusting regulator screw clockwise will raise full speed pressure.

6. Close service valve (engine) will slow to idle speed).

REGLAGE DU REGULATEUR DE VITESSE ET DE PRESSION

4. Ouvrir et régler la valve de refoulement située à l'extérieur du groupe de sorte que le manomètre de refoulement indique 100 psi (6,9 bars).

5. En s'assurant que la pression se maintient bien à 100 psi (6,9 bar), ajuster la vis régultrice B jusqu,âce que le bras d'accélérateur O se léve juste de l'arr'et

REMARQUE : En vissant la vis du régulateur on augmente la pression de refoulement au régime maxi.

6. La soupape de service fermée (moteur) ralentira jusqu'a sa vitesse de ralenti.

DRUCK– UND DREHZAHL–REGLER

5. Drauf achten, daß ein Druck von 100 psi (6.9 Bar) aufrecht erhalten wird, und Reglerschraube B drehen, bis der Drosselklappenhebel O gerade vom Anschlag E abgeht.

ANMERKUNG : Bei Rechtsdrehung werden Druck und Drehzahl erhöht.

6. Luftaustrittventil schließen (der Motor schaltet auf Leerlaufdrehzahl).

ISTRUZIONI PER LA TARATURE E DEL REGOLATORE DE PRESSIONE E DI VELOCITA'

4. Aprire parzialmente i rubinetti di servizio per stabilizzare la pressione di mandada su 100 psi (6,9 bar).

5. Verificando che la pressione si mantenga sui 100 p.s.i. (6,9 bar), regolare l'apposita vite B fino a che il braccio della farfalla O si solleva dall' arresto E.

NOTA : Avvitando la vite in senso orario si raggiunge i pieni giri e la massima pressione.

6. Chiudere la valvola di manutenzione (il motore rallenta e si mette a regime minimo).

REGULACION DEL REGULADOR DE PRESION Y DE VELOCIDAD

NOTA : Si not se puede mantener una presión de 100 psi (6.9 Bar) con el motor a máxima velocidad, es decir con la palanca dei acelerador "A" contra el soporte "B", ajuste el tornillo regulador 'E" en sentido de las agujas del reloj hasta que la palanca "A" apenas se separa del soporte "B".

5. Asegurandose que la presión se mantenga a 100 psi (6.9 bar), ajustar el tornillo regulador B hasta que la palanca del regulador O apenas se levanta del limitador (stop) E,

NOTA : Girando el tornillo regulador en el sentido de las agujas del reloj elevará la presión a máxima velocidad.

6. Cerrar la válcidad a marcha en vació).

تعليمات تعديل منظم الضغط والسرعة

ملاحظة : اذا تعذر المحافظة على ضغط ١٠٠ باوند للبوصة المربعة (٦,٩ بار) ، والمحرك بسرعة التحميل الكاملة ، أي ذراع الصمام الخانق « أ » عند المصد « ب » ، قم بتعديل لولب التنظيم « هـ » باتجاه عقارب الساعة ، إلى ان تجتاز الذراع « أ » المصد « ب » قليلا .

٥ ـ بعد التأكد من الاحتفاظ بالضغط عند ١٠٠ باوند بالبوصة المربعة (٦,٩ بار) ، قم بتضبيط برغي المنظم « ب » الى ان يرتفع ذراع الخانق « د » قليلا عن نقطة التوقف « هـ » .

٦ ـ اقفل صمام الخدمة (ستنخفض سرعة المحرك الى سرعة التباطؤ) .

FAULT	CAUSE	REMEDY
AIR DISCHARGE CAPACITY TOO LOW	Engine Speed Too Slow	Check Air Cylinder Check Engine Filters
	Blocked Air Cleaner	Check Restriction Indicators Replace Elements if Necessary
	High Pressure Air Escaping	Check for Leaks
	Excessive Clearances in Air End	
COMPRESSOR OVERHEATS	Low Oil Level	Top up Oil Level Check for Leaks
	Dirty or Blocked Oil Cooler	Clean Oil Cooler Fins
	Wrong Grade of Oil	Seek Advice of Oil Supplier on Oil Grade
	Defective Bypass Valve	Check Operation of Element. Replace if Necessary
	Recirculation of Cooling Air	Move Machine to a Position to Avoid Recirculation
	Faulty Temp. Shutdown	Check Operation of Switch. Replace if Necessary
EXCESSIVE OIL CARRIED OVER TO DISCHARGE AIR	Blocked Scavenge Line	Check Scavenger Line, Drop Tube & Orifice, Clean & Replace
	Punctured Separator Element	Replace Separator Element
	Pressure in System Too Low	Check Min. Press. Valve or Sonic Orifice. Recheck Min. Press.
EXCESSIVE VIBRATION	Engine Speed Too Low	Check Throttle Operation. Check Engine Filters. Recheck Engine Full Speed and Idle Speed

FAULT	CAUSE	REMEDY
ENGINE SPEED TOO LOW	Incorrect Setting to Throttle Arm	Check Setting of Throttle
	Blocked Fuel Filters	Check Fuel Filter if Engine Smokes
	Blocked Air Filters	Check Air Filters
	Faulty Regulator Valve	Check Regulation System
OIL BLOWS BACK INTO AIR FILTER	Faulty Unloader Valve	Check Free Operation of Unloader Valves
OIL SEAL LEAKS	Improperly Fitted Seal	Replace Oil Seal
SAFETY VALVE BLOWS	Operating Pressure Too High	Check Setting & Operation of Regulator Valve Piping
	Regulator out of Adjustment	
	Faulty Regulator	
UNIT PREMATURELY SHUTS DOWN	Fuel Starvation	Check Fuel Level & System
	Low Engine Oil Pressure	Check Engine Oil Level & Filters
	High Comp. Oil Temp.	Check Comp. Oil Level & Bypass Valve. Check Fan Drive
	Switch Failure	Test Switches
	Electrical Fault	Test Electrical Circuits

FAUTE	CAUSE	REMEDE
DECHARGE D'AIR CAPACITE TROP BASSE	Vitesse Moteur Trop Basse	Verifier Cylindre D'Air Verifier Filtres du Moteur
	Filtre Air Bouche	Verifier Indicateur de Restriction Remplacer Elements au Besoin
	Fuite D'Air a Haute Pression	Rechercher des Fuites
	Jeu Excessif au Terminal D'Air	
COMPRESSEUR SURCHAUFFE	Niveau D'Huile Trop Bas	Ajouter Huile S'Assurer Qu'il N'y a Pas de Fuite
	Refroidisseur D'Huile Bouche	Nettoyer Ailette du Refroidisseur D'Huile
	Huile de Mauvais Grade	Rechercher L'Opinion du Fournisseur D'Huile sur le Grade de L'Huile
	Valve de Derivation Defectueuse	Verifier Fonctionnement de L'Element et Remplace au Besoin
	Recirculation de L'Air en Train de Refoidir	Placer Machine dans une Position qui Empeche Recirculation
	Controle de Fermeture de Temperature Defectueux	Verifier Fonctionnement du Controle, Remplacer si Necessaire
EXCES D'HUILE VERS DECHARGE D'AIR	Circuit de Récupération	Le Circuit de Récupération, Tube Viseur et Orifice, Nettoyer et Replacer
	Element Separateur Creve	Remplacer Element Separateur
	Pression du Systeme Trop Basse	Verifier Valve Pression Min. ou Orifice Sonique Reverifier Pression Minimum
VIBRATIONS EXCESSIVES	Vitesse Moteur Trop Basse	Verifier Operation D'Acceleration, Verifier Filtres Machine. Reverifier Vitesse Maximum Machine et Ralenti

FAUTE	CAUSE	REMEDE
VITESSE MOTEUR TROP BASSE	Mauvais Reglage Bras Acceleration	Verifier Reglage Acceleration
	Filtres Combustible Bouches	Verifier Filtre Combustible
	Filtres a Air Bouches	Si Moteur Fume Verifier Filtre a Air
	Valve Regulateur Defectueuse	Verifier Systeme de Regulation
HUILE RETOURNE DANS FILTRE A AIR	Valve de Dechargement Defectueuse	S'Assurer que Valve de Dechargement Marche Librement
JOINT D'HUILE FUIT	Joint Mal Monte	Remplacer Joint
VALVE DE SECURITE EST ACTIVEE	Pression D'Utilisation Trop Haute	Verifier Reglage et Bonne Marche de la Valve du Regulateur et de la Tuyauterie
	Regulateur Mal Regle	
	Valve du Regulateur Defectueuse	
ENSEMBLE SE FERME PREMATUREMENT	Manque de Fuel	Verifier Niveau du Fuel et Systeme
	Pression Huile Moteur Basse	Verifier Niveau D'Huile Dans le Moteur et Filtres
	Temperature Huile Compresseur Haute	Verifier Niveau D'Huile Comp. Et Valve de Derivation Verifier Marche Ventilateur
	Defaillance Electrique	Tester les Contacts

FEHLER	URSACHE	BESEITIGUNG
LUFTAUSTRITTS-KAPAZITÄT ZU GERING	Zu gering Motorgeschwindigkeit	Luftzylinder überprüfen
		Filter des Motors überprüfen
	Luftreiniger verstopft	Beschränkungsanzeiger überprüfen
	Hochdruckluft entweicht	Gegebenenfalls Elemente austauschen
		Auf Undichtheit prüfen
	Toleranzen am Luftaustrittsende zi groß	
KOMPRESSOR ÜBERHEIZT	Niedriger Ölstand	Öl nachfüllen, auf Undichtheit prufen
	Ölkühler schmutzig oder verstopft	Kühlrippen säubern
	Falsche Ölqualität	Vom Öllieferanten beraten lassen
	Umleitventil defekt	Element uberprüfen gegf. austauschen
	Wiederumlauf der kühlerluft	Maschine umstellen um Wiederumlauf zu vermeiden
	Temp. Abschalter fehlerhaft	Schalter prüfen, notf. ersetzen
MOTORGE-SCHWINDIGKEIT ZU NIEDRIG	Einstellung am Gasausleger	Gaseinstellung uberprufen
	Benzinfilter verstopft	Benzinfilter nachsehen
	Luftfilter verstopft	Wenn der Motor raucht, Luftfilter nachsehen
	Kontrollventil fehlerhaft	Einstellsystem uberprüfen
ÖLDRÜCKSCHLAG IN DEN LUFTFILTER	Überdruckventil fehlerhaft	Ungehinderte Arbeitsweise des Überdruckablassventils uberprüfen
ÖLDICHTUNG UNDICHT	Dichtung falsch angebracht	Öldichtung austauschen

FEHLER	URSACHE	BESEITIGUNG
SICHERHEITSVENTIL BRENNT DURCH	Zu hoher Betriebsdruck	Einstellung und Arbeitsweise des Reflerventils sowie Leitungen überprüfen
	Reglereinstellung funktioniert nicht	
	Fehlerhaftes Reglerventil	
ÖLÜBERTRAG ZUR LUFTABGABE ZU HOCH	Spülleitung verstopft	Spülleitung prüfen, Rohre und Austrittsöffnung senken, säubern und wider einsetzen
	Abscheiderelement durchlöchert	Abscheiderelement ersetzen
	Druck der Anlage zu niedrig	Unterdruckventil der Anlage überprüfen oder Schal-laustrittsöffnung. Mindest-druck nochmals prüfen.
ÜBERMÄSSIGE VIBRIERUNG	Motorgeschwindigkeit zu gering	Drosselarbeitsweise nach-prüfen, Motorfilter nach-sehen. Motor nochmals bei vollem Lauf und Leerlauf nachprüfen.
ANLAGE SCHALTET ZU FRUH AB	Kraftstoffmangel	Kraftstoffstand und Anlage überprüfen
	Niedriger Motoröldruck	Motorölstand & Filter überprüfen
	Hohe Kompr. Öltemperatur	Kompr. Ölstand & Umleit-ventil prüfen. Gebläsean-trieb überprüfen
	Schaltausfall	Schalter nachsehen
	Elektrischer Fehler	Elektrische Leitungen nachsehen

GUASTO	CAUSA PROBABILE	RIMEDIO
VIBRAZIONI ECCESSIVE	Motore a regime troppo ridotto	Esaminare il funzionamento della farfalla. Esaminare i filtri del motore. Controllare di nuovo il motore a regime massimo e minimo.
MOTORE A REGIME TROPPO RIDOTTO	Impostazione sbagliata della levetta del gas	Verificare la messa a punto della farfalla
	Filtri del carburante bloccati Filtri dell'aria bloccati	Esaminare il filtro del carburante. Se il motore fa del fumo, verificare il filtro dell'aria.
	Valvola di regolazione guasta	Controllare il sistema di regolazione
L'OLIO TORNA INDIETRO NEL FILTRO DELL'ARIA	Valvola di scarico guasta	Verificare e stabilire il funzionamento corretto valvola di scarico
LA TENUTA DELL'OLIO PERDE	Tenuata montata in modo sbagliato	Sostituire la tenuta dell'olio
LA VALVOLA DI SICUREZZA SI SCARICA	Pressione di regime troppo elevata	Verificare l'impostazione ed il funzionamento della valvola di regolazione e tubature attinenti
	Regolatre fuori tolleranza	
	Valvola di regolazione guasta	
L'APPARECCHIATURA SI SPEGNE PREMATURAMENTE	Mancanza di carburante	Esaminare il livello ed il sistema distribuzione del carburante
	Pressione dell'olio troppo bassa	Esaminare il livello dell'olio nel motore e gli appositi filtri
	Temperatura olio del compressore elevata	Esaminare il livello olio del compressore e la valvola di by-pass. Verificare l'azionamento della ventola
	Guasto di un commutatore	Collaudare i vari commutatori
	Guasto di carattere elettrico	Collaudare i vari circulti elettrici

GUASTO	CAUSA PROBABILE	RIMEDIO
CAPACITE DI SPURGO RIA TROPPO RIDOTTA	Giri del Motore Troppo ridotti	Esaminare il cilindro dell'aria compressa. Controllare i filtri del motore
	Filtro dell'aria bloccato	Esaminare gli indicatori di blocco. Sostituire il filtro secondo le necessità
	Fuga d'aria ad alta pressione	Esaminare la possibilità di perdite d'aria
	Tolleranze eccessive sul lato 'aria	
SURRISCALDAMENTO DEL COMPRESSORE	Livello dell'olio troppo basso	Ribboccare il livello dell'olio Veder se ci sono delle perdite
	Radiatore dell'olio sporco o bloccato	Pulire le alette del radiatore
	Olio di viscosità sbagliata	Consultare il fornitore per stabilire il tipo d'olio giusto
	Valvola di by-pass difettosa	Verificarne il funzionamento e sostituirla se risulta difettosa
	Circolazione continua dell'aria di raffreddamento	Spostare l'apparecchiatura in una posizione che impedisca una circolazione continua dell'aria
	Commutatore di disinserimento temporaneo guasto	Verificarne il funzionamento e sostituirlo se risulta difettoso
QUANTITA D'OLIO ECCESSIVE PRESENTI NELL'ARIA DI SPURGO	Tubo di ricupero bloccato	Esaminare il tubo di ricupero, quello di sgancio pulire l' ugello e rimettere a posto il tutto.
	Elemento separatore forato	Sostituire l'elemento separatore.
	Pressione troppo bassa	Esaminare la valvola di pressione minima oppure l'orifizio acustico. Controllare di nuovo la pressione minima

PROBLEMA	CAUSA	REMEDIO
CAPACIDAD DE DESCARGA DE AIRE MUY BAJA	Velocidad del motor my baja	Revisar cilindro de aire Revisar filtros del motor
	Limpiador de aire bloqueado	Revisar indicador de restricción
	Escape de aire a presión alta	Buscar escapes
	Demasiado aire se queda en el compresor	
RECALIENTAMENTO DEL COMPRESOR	Nivel de aceite bajo	Añadir aceite Buscar escapes
	Enfriador de aceite sucio o bloqueado	Limpiar aletas del enfriador
	Grado de aceite equivocado	Pedir consejos del suministrador sobre grado de aceite
	Válvula bypass defectiva	Revisar funcionamiento de elemento; cambiar si es necesario
	Recirculación de aire refrigerante	Mover la máquina a una posición que no permite recirculación
	Interruptor de temperatura defectuoso	Revisar funcionamiento de interruptor. Cambiar si es necesario
VELOCIDAD DEL MOTOR MUY BAJA	Regulador mal ajustado	Revisar ajuste del regulador
	Filtros del combustible bloqueados	Revisar filtros del motor si boton humo
	Filtros de aire bloqueados	Revisar filtros de aire
	Válvula reguladora defectuosa	Revisar sistema de regulación
RETROCESO DE ACEITE AL FILTRO DE AIRE	Válvula de descarga defectuosa	Revisar funcionamiento libre de la válvula de descarga
ESCAPE DE ACEITE POR SEL SELLO	Sello mal puesto	Reemplazar sello de aceite

PROBLEMA	CAUSA	REMEDIO
VALVULA DE SEGURIDAD SE DESCARGA	Presión de funcionamiento muy alto	Revisar ajuste y funcionamiento de válvula reguladora y tubería
	Regulador fuera de ajuste	
	Válvula reguladora defectuosa	
EXCESIVO ARRASTRE DE ACEITE AL AIRE DE DESCARGA	Línea de recuperación obstruída	Revisar línea de recuperación, tubo gotero y orificio, limpiar y reemplazar
	Elemento del separador roto	Reemplazer elemento del separador
	Presión en el sistema muy baja	Revisar válvula presion mínima o orificio sónico. Re-revisar presión mínima
VIBRACION EXCESIVA	Velocidad del motor muy baja	Revisar funcionamiento regulador. Revisar filtros del motor Re-revisar motor a toda velocidad y a marcha lenta
CIERRE PREMATURO DE LA UNIDAD	Falta de combustible	Revisar sistema de nivel de nivel de combustible
	Presión baja aceite del motor	Revisar nivel aceite del motor y filtros
	Temperatura alta aceite comp.	Revisar nivel aceite comp. y válvula bypass. Revisar impulsador del ventilador
	Fallo del interruptor	Revisar interruptores
	Fallo eléctrico	Revisar circuitos eléctricos

العطل	السبب	العلاج
مقدار تصريف الهواء منخفض جدا	سرعة المحرك بطيئة جدا	افحص اسطوانة الهواء افحص مرشحات المحرك
	انسداد في منقي الهواء	افحص مؤشرات التحديد استبدل العنصر اذا اقتضت الضرورة
	هروب هواء بضغط عال حيز خلوص زائد عند فتحة الهواء	ابحث عن تسرب
الضاغط يسخن اكثر من اللازم	مستوى الزيت منخفض	اكمل مستوى الزيت ابحث عن تسرب
	مبرد الزيت قذر او مسدود	نظف زعانف مبرد الزيت
	استخدام صنف مخالف من الزيوت	اسأل متعهد بيع الزيوت عن درجة الزيت الصحيحة
	عطب في الصمام ذو الفتحة الجانبية	افحص عمل العنصر واستبدله اذا اقتضت الضرورة
	اعادة مرور الهواء المبرد	انقل الآلة الى مكان آخر لتحاشي اعادة مرور الهواء
	عطل مؤقت في مفتاح الايقاف	افحص عمل المفتاح ـ استبدله اذا اقتضت الضرورة
زيت فائض يمر الى الهواء المصرف	انسداد في خط الكسح	افحص خط الكسح ، نظف انبوب الاسقاط والفتحة
	ثقب في عنصر الفصل	استبدل عنصر الفصل
	الضغط في الجهاز منخفض جدا	افحص صمام الضغط الادنى او فتحة الصوت . اعد فحص الضغط الادنى
اهتزاز زائد	سرعة المحرك منخفضة جدا	افحص عمل الخانق . افحص مرشحات المحرك . اعد فحص السرعة الكاملة والبطيئة للمحرك
سرعة المحرك منخفضة جدا	ضبط خاطيء لذراع الخانق	افحص ضبط الخانق
	انسداد في مرشحات الوقود	افحص مرشحات الوقود
	انسداد في مرشحات الهواء	اذا كان المحرك يدخن ، افحص مرشح الهواء
	عطل بصمام التنظيم	افحص جهاز التنظيم
الزيت يقذف الى مرشح الهواء	عطل في صمام التفريغ	افحص حرية حركة وعمل صمام التفريغ

العطل	السبب	العلاج
ارتشاح بحلقة منع تسرب الزيت	حلقة منع تسرب الزيت مركّبة بطريقة غير صحيحة	استبدل حلقة منع تسرب الزيت
انفجار صمامات الامان	ضغط التشغيل عال جداً المنظم غير مضبوط عطل في صمام المنظم	افحص ضبط وعمل صمام التنظيم والانابيب
ابطال الوحدة قبل الاوان	نفاذ الوقود ضغط منخفض لزيت المحرك درجة حرارة زيت الضاغط عالية	افحص دورة ومستوى الوقود افحص مستوى زيت المحرك والمرشحات افحص مستوى زيت الضاغط وصمام التصريف ذو الفتحة الجانبية .
	عطل في مفتاح التشغيل	افحص آلية تدوير المروحة اختبر المفاتيح
	عطل كهربائي	اختبر الدوائر الكهربائية

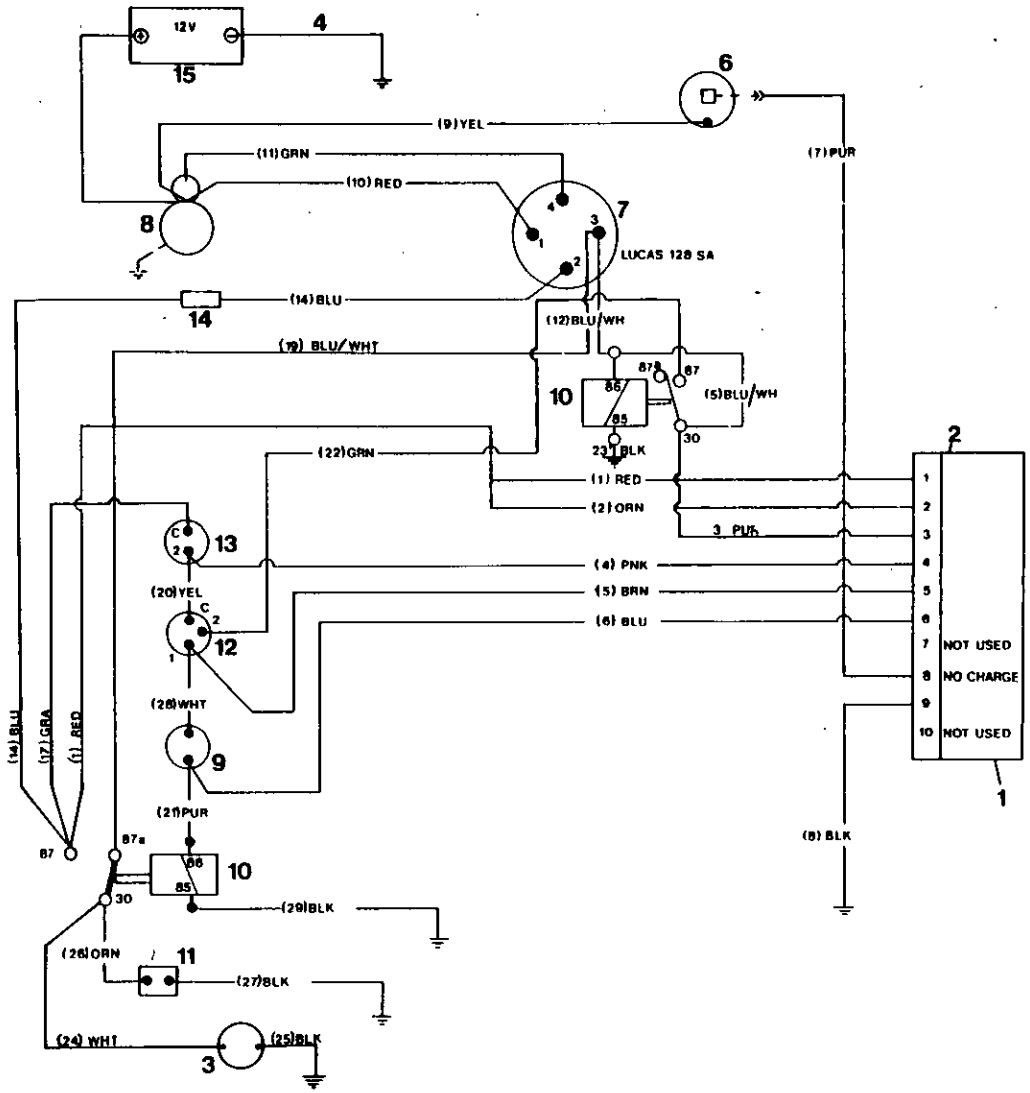
12V
15
4
6
(9) YEL
(11) GRN
(10) RED
(7) PUR
8
7
LUCAS 128 SA
14
(14) BLU
(12) BLU/WH
(19) BLU/WHT
10
86
85
87a
87
(5) BLU/WH
30
23 BLK
(22) GRN
(1) RED
(2) ORN
3 PUR
2
13
(4) PNK
(5) BRN
(6) BLU
(20) YEL
12
(28) WHT
9
(21) PUR
(14) BLU
(17) GRA
(1) RED
87
87a
10
30
(29) BLK
(26) ORN
11
(27) BLK
(24) WHT
3
(25) BLK
1
NOT USED
NO CHARGE
NOT USED
(8) BLK

	TROUBLE SHOOTING	DÉPANNAGE	FEHLERSUCHE	GUASTI	LOCALIZACION DE AVERIAS	تحري الخلل واصلاحه	
1	Electronic Control Circuit	Circuit de Contr. Electr.	Circuito de Control Electric	Circuito Electr. Contrl.	Circuito de Control Electric	دائرة التحكم الالكترونية	1
2	J. I. (Connector)	Connecteur	Conector	Raccordo	Conector	وصلة	2
3	Hourmeter	Compteur d'Heures	Cuentahoras	Contaore	Cuentahoras	عداد ساعات	3
4	Cable, Block	Cable Borne Neg.	Cables, Neg.	Cavo, Negativo	Cables, Neg.	كبل موصول بالكتلة	4
6	Alternator	Alternateur	Alternator	Alternatore	Alternator	مولد التيار المتناوب	6
7	Start Switch	Securite de Demarrage	Interruptor de Arranque	Interrutt. Avviamento	Interruptor de Arranque	مفتاح التشغيل	7
8	Starter	Demarreur	Motor de Arranque	Motorino Avviamento	Motor de Arranque	بادىء تشغيل	8
9	Belt Break Switch	Voyant Rupture Courroie	Interr. Rotura de Correa	Sicur. Rottura Cingh. Ventola	Interr. Rotura de Correa	مفتاح انقطاع السير	9
10	Relay	Relais	Rele	Relais	Rele	مرحل	10
11	Solenoid	Relais Magn.	Solenoide	Interrutt a Solenoide	Solenoide	مفتاح مغنطيسي	11
12	Oil Pressure Switch	Securite Press. Huile	Inter. Presion de Aceite	Pressost. Olio Motore	Inter. Presion de Aceite	مفتاح ضغط الزيت	12
13	Hot Air Discharge	Temp. Air	Alta Temp. Aire Compr.	Termost A.T. Aria Compr	Alta Temp. Aire Compr.	مفتاح تصريف الهواء الساخن	13
14	Fuse	Fusible	Fusible	Fusibile	Fusible	مصهر	14
15	Battery	Batterie	Bateria	Batteria	Bateria	بطارية ١٢ فلط	15

COLOUR CODE

BRN = BROWN
GRA = GRAY
WHT = WHITE
BLK = BLACK
PUR = PURPLE
RED = RED
YEL = YELLOW
GRN = GREEN
BLU = BLUE
PNK = PINK
ORN = ORANGE

CODE DES COULEURS

BRN = MARRONE
GRA = GRIS
WHT = BLANC
BLK = NOIR
PUR = VIOLET
RED = ROUGE
YEL = JAUNE
GRN = VERT
BLU = BLEU
PNK = ROSE
ORN = ORANGE

FARBMARKIERUNG

BLK = SCHWARZ
BLU = BLAU
BRN = BRAUN
GRA = GRAU
GRN = GRUN
ORN = ORANGE
PNK = ROSA
PUR = PURPUR
RED = ROT
WHT = WEISS
YEL = GELB

LEGENDA COLORI

BRN = MARRONE
GRA = GRIGIO
WHT = BIANCO
BLK = NERO
PUR = PORPORA
RED = ROSSO
YEL = GIALLO
GRN = VERDE
BLU = BLU
PNK = ROSA
ORN = ARANCIONE

LEYLANDA DE COLORES

BRN MARRON
GRA GRIS
WHT BLANCO
BLK NEGRO
PUR VIOLETA
RED ROJO
YEL AMARILLO
GRN VERDE
BLU AZUL
PNK ROSADO
ORN NARANJO

تفسير رموز الالوان

BRN = بني
GRA = رمادي
WHT = ابيض
BLK = اسود
PUR = ارجواني
RED = احمر
YEL = اصفر
GRN = اخضر
BLU = ازرق
PNK = قرنفل
ORN = برتقالي

TORQUE VALUE CHART

FASTENING	lb ft	Nm	FEMOIRS	lb ft	Nm	BEFESTIGUNGEN	lb ft	Nm
Drive Pins to Flywheel	140	190	Broche de commande du volant d'entrainement	140	190	Triebel für Schwungrad	140	190
Element to A/E Hub	140	190	Elément du moyeu d'échappement d'air	140	190	Element Nabe/Luftaustrittseite	140	190
A/End to Engine	35	47	Echappement d'air du moteur	35	47	Luftaustrittseite/Motor	35	47
Mtg. Bracket to A/End	140	190	Support de montage de l'échappement d'air	140	190	Befestigungsbügel/Luftaustrittseite	140	190
Cylinder Brkt. to Engine	63	85	Support du cylindre du moteur	63	85	Zylinderbügel/Motor	63	85
Starter Motor Terminals	20	27	Bornes du démarreur	20	27	Anlaßmotor Anschlußklemmen	20	27
Engine Exh. Manifold Conn	63	85	Raccord du collecteur de l'échappement du moteur	63	85	Auspuffkrümmer-Anschluß	63	85
Autella Clamps	8	11	Brides Autella	8	11	Autella-Klemmen	8	11
Unloader Valve to A/E	140	190	Soupape de décharge de l'échap. air	140	190	Druckregler/Luftaustrittseite	140	190
Lift Bail to T/Frame	80	108	Anse de levage du bâti	80	108	Hebegriff für Lkw-Rahmen	80	108
Cover to Sep Tank	45	61	Couvercle du réservoir de séparation	45	61	Deckel für Abscheidertank	45	61
Sep Tank to T/Frame	35	47	Réservoir séparation du bâti	35	47	Abscheidertank/Lkw-Rahmen	35	47
Wheel Nuts	63	85	Ecrous de roue	63	85	Radmuttern	63	85
Fan to Fan Hub	12	16	Ventilateur du moyeu du ventilateur	12	16	Lüfter/Lüfternabe	12	16

DISPOSITIVI DI CHIUSURA	lb ft	Nm	FIJADORES	lb ft	Nm			
Perni di Guida a Volano	140	190	Dedos de arrastre al volante	140	190	١٩٠	١٤٠	مسامير الدفع إلى الحذافة
Elemento a Mozzo di Gruppo Compressore	140	190	Elemento al cubo compresor	140	190	١٩٠	١٤٠	العنصر إلى قب الطرف/ايه
Gruppo Compressore a Motore	35	47	Compresor al motor	35	47	٤٧	٣٥	الطرف/ايه إلى المحرك
Supporto di Montaggio a Gruppo Compressore	140	190	Soporte montaje al compresor	140	190	١٩٠	١٤٠	كتيفات الحامل الخلفي إلى المحرك
Sostegno Cilindrico a Motore	63	85	Soporte cilindro al motor	63	85	٨٥	٦٣	كتيفة السلندر إلى المحرك
Terminali del Motorino d'Avviamento	20	27	Terminales motor de arranque	20	27	٢٧	٢٠	أطراف موتور بدء التشغيل
Collegamento a Collettore di Scarico del Motore	63	85	Conexión distribuidor escape motor	63	85	٨٥	٦٣	موصل مشعب العادم للمحرك
Chiusure di tipo 'Autella'	8	11	Abrazaderas Autella	8	11	١١	٨	قامطات اوتيلا
Valvola di Scarico a Gruppo Compressore	140	190	Válvula descargadora al compresor	140	190	١٩٠	١٤٠	صمام التفريغ إلى الطرف/ايه
Anello di Sostegno a Telaio	80	108	Gancho alzar al armazón T	80	108	١٠٨	٨٠	منزحة الرفع إلى الهيكل/تي
Copertura a Cisterna di Separazione	45	61	Tapa al tanque sep	45	61	٦١	٤٥	غطاء إلى خزان الفصل
Cisterna di Separazione a Telaio	35	47	Tanque sep. al armazón T	35	47	٤٧	٣٥	خزان الفصل إلى الهيكل/تي
Dadi per le Ruote	63	85	Tuercas de ruedas	63	85	٨٥	٦٣	صواميل العجلات
Ventola a Mozzo di Ventola	12	16	Ventilador al cubo del ventilador	12	16	١٦	١٢	المروحة إلى قب المروحة

INGERSOLL-RAND

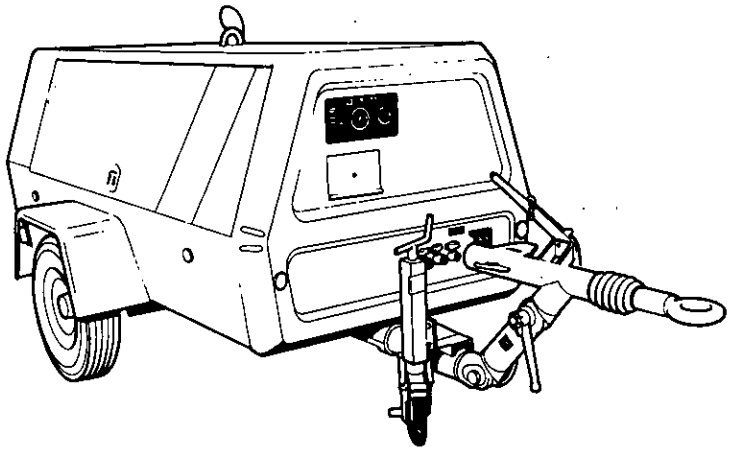

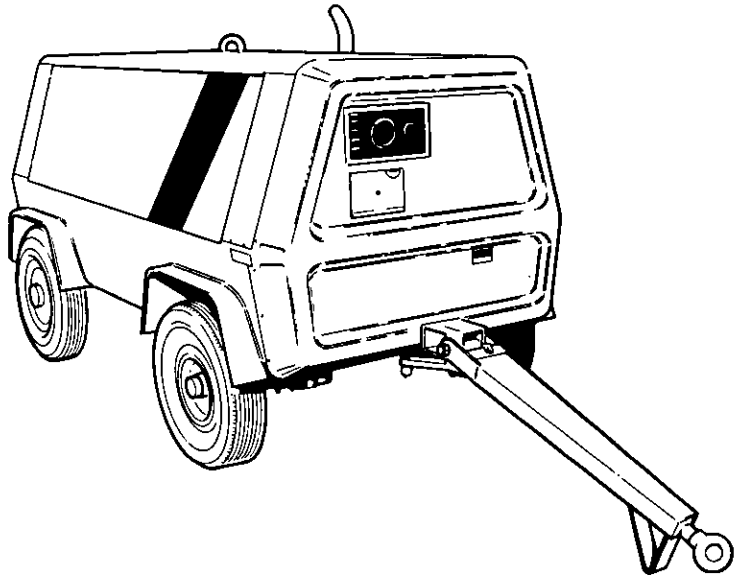

P·250WD

2 & 4 WHEEL

SPARE PARTS LIST

CATALOGUE PIECES DETACHEES

ERSATZTEILLISTE

LISTA DE REPUESTOS

LISTA RICAMBI

قائمة قطع الغيار

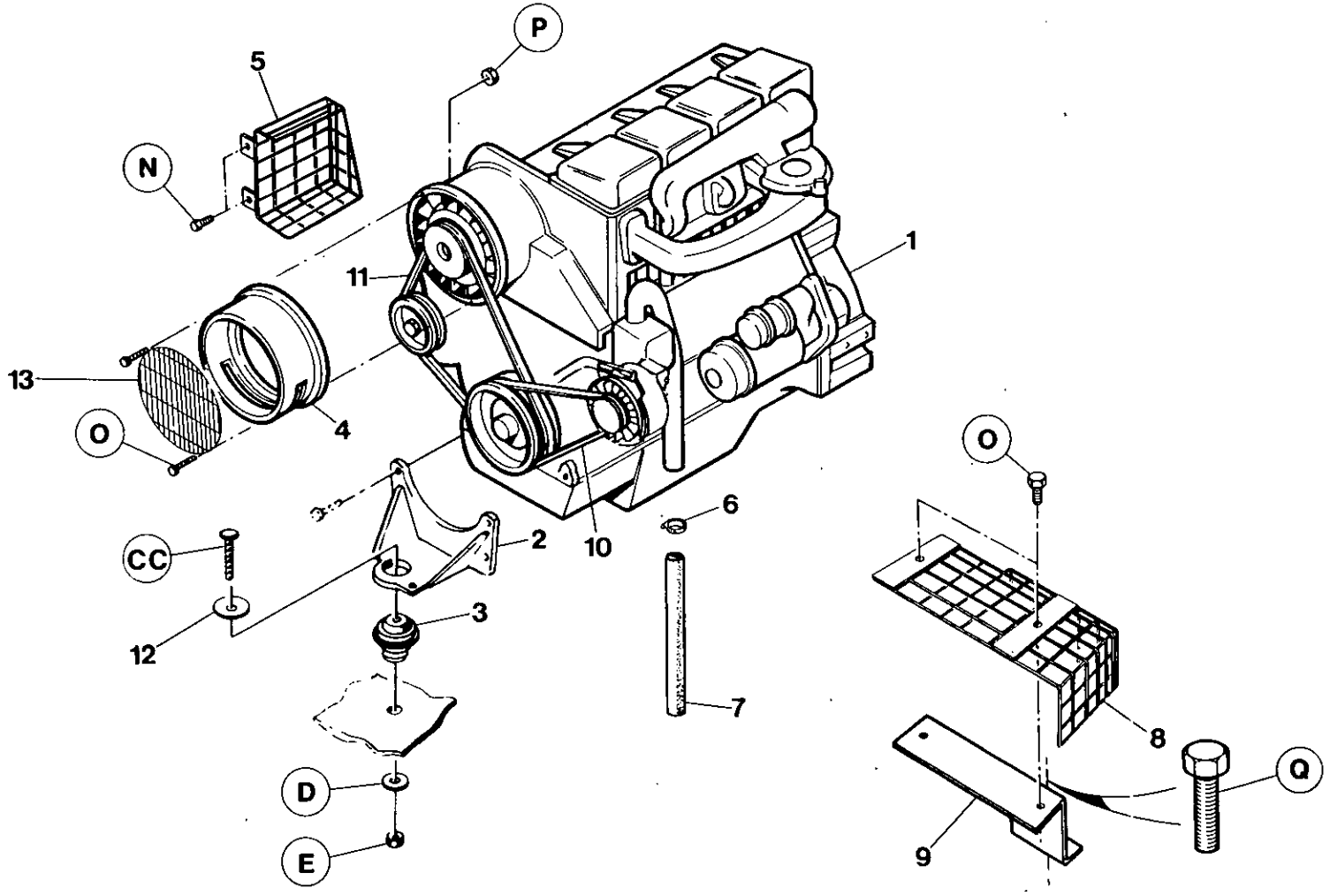
P
5
N
1
11
13
4
O
O
6
CC
2
10
12
3
7
8
Q
D
E
9

Item	C.P.N.	Qty	DRIVERS	DIVERS	ANTRIEB	GRUPPO MOTORE	ACCIONAMIENTO	أجهزة التدوير :	
1	++++++++	1	Engine	Motor Diesel	Motor	Motore	Motor	محرك دويتز أف	1
2	36708048	1	Bracket	Support Moteur	Halterung	Supporto	Soporte frontal	كتيفة التثبيت الأمامية	2
3	35272483	1	Mount	Monture	Befestigungsteil	Supporto	Armadura	حامل مطاطي	3
4	35830694	1	Connector	Tunnel du Ventilateur	Luftleitblech	Convogliatore	Conector	وصلة	4
5	92119437	1	Guard	Protecteur	Shutzvorrichtung	Protezione	Proteccion	واقية مولد التيار المتناوب	5
6	92321702	1	Clip	Agrafe	Halteklemme	Clip	Abrazadera	مشبك بوبيل رقم ١	6
7	92149574	1	Breather Pipe Ext.	Tube Reniflard	Ölwannenentluftungs-rohr	Tubo Sfiato Olio	Tubo respiradero	وصلة انبوب تهوية المحرك	7
8	92180884	1	Guard	Grille de Protection	Schutz für Lichtmaschine	Griglia Protezione Alternatore	Defensa del alternador	واقية مولد التيار المتناوب	8
9	92131440	1	Bracket	Plaque de Fixation	Konsole	Supporto	Ménsula	كتيفة واقية مولد التيار المتناوب	9
10	92105063	1	V Belt	Courroie en V	Keilriemen	Cinghia Trapezoidale	Correa V	سير غروطي	10
11	35326461	1	V Belt	Courroie en V	Keilriemen	Cinghia Trapezoidale	Correa V	سير غروطي	11
12	35273937	1	Washer-Snubber	Rondelle de blocage	Reibungsstoßdämfer-Dichtungsring	Rondella dàrresto alternateur	Arandela de frenado	فلكة	12
13	92119429	1	Guard	Protecteur	Shutzvorrichtung	Protezione	Proteccion	واقية مولد التيار المتناوب	13

++++++++ Items supplied by engine manufacturer

Articles fournis par le fabricant de moteur

+++ Diese Artikel werden vom Motorhersteller geliefert

Componeti fornitit dal costruttore del motore

Artículos siministrados por el fabricante del motor

++++++ بنود يزودها صانع المحرك

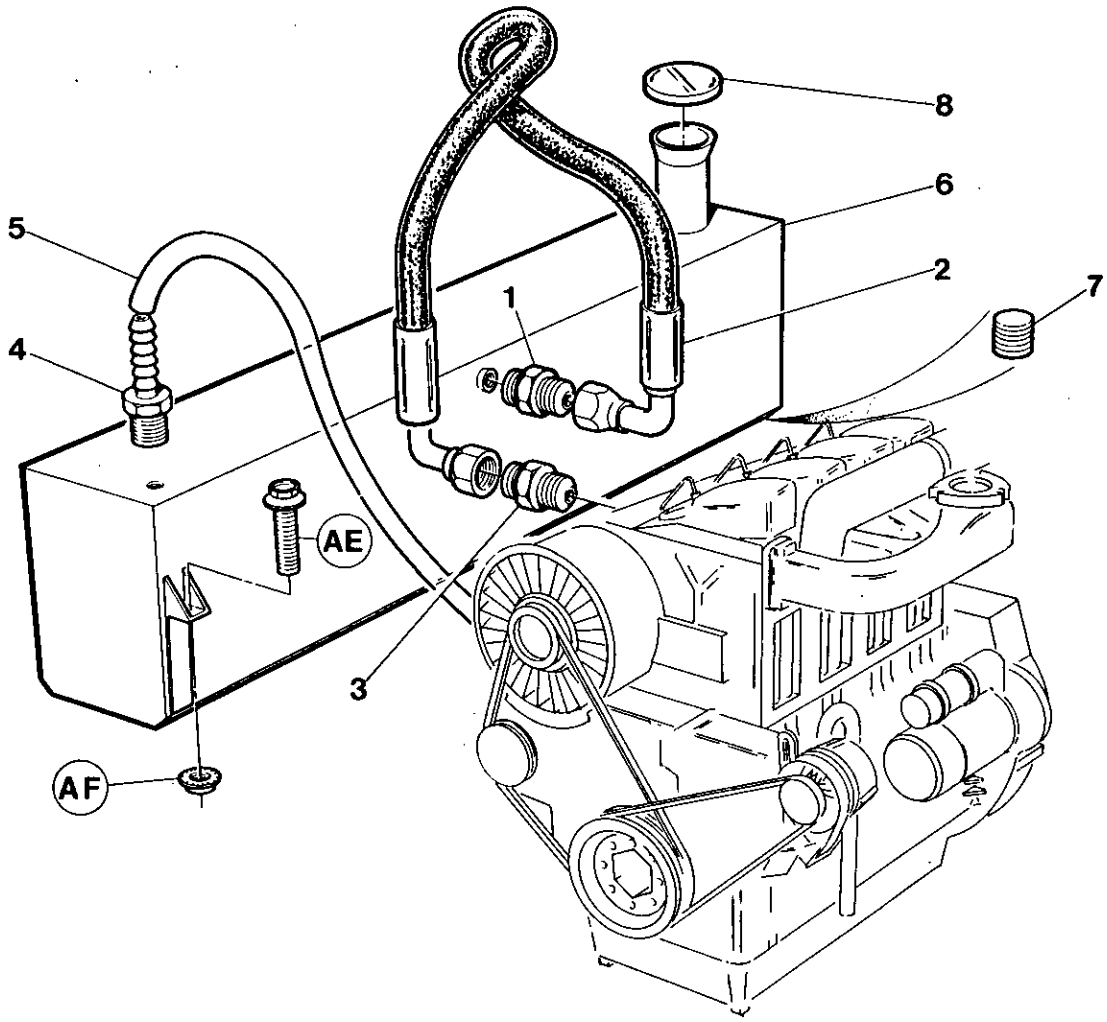
8
6
5
2
7
1
4
AE
3
AF

Item	C.P.N.	Qty	DRIVERS	DIVERS	ANTRIEB	GRUPPO MOTORE	ACCIONAMIENTO	أجهزة التدوير :	
1	92492800	1	Connector	Connecteur	Anschlußstück	Raccordo	Conector	وصلة	1
2	92090810	1	Hose	Canalisation souple	Schlauch	Tubo flessibile	Manguera	خرطوم جاى اى سي	2
3	35284082	1	Connector	Connecteur	Anschlußstück	Raccordo	Conector	وصلة	3
4	92065358	1	Barbed Fitting	Montage barbelé	Anschlußstück mit Widerhaken	Attacco con reticolato	Accesorio arponado	تركيبة شائكة	4
5	35282292	1.2M	Tube	Tube	Rohr	Tubo	Tubo	انبوب	5
6	92095058	1	Tank	Réservoir	Behälter	Serbatoio	Tanque	خزان الوقود	6
7	92257401	1	Plug	Bouchon	Stopfen	Tappo	Tapón	سدادة	7
8	92120013	1	Cap	Chapeau	Kappe	Tappo	Tapa	غطاء فتحة خزان الوقود	8

Note : This section applies to units without water trap

Note : Cette section s'applique aux unites montees sans

Achtung! Dieser abschnitt betrifft nur Einheiten ohne Wasserbehalter

Nota. Questa sezione si riferisce soltanto a quei dispositivi non muniti di pozzetto dell'acqua

Nota : Esta seccion se refiere a unidades sin colector de agua

ملاحظة : ينطبق هذا القسم على الوحدات بدون محبس ماء

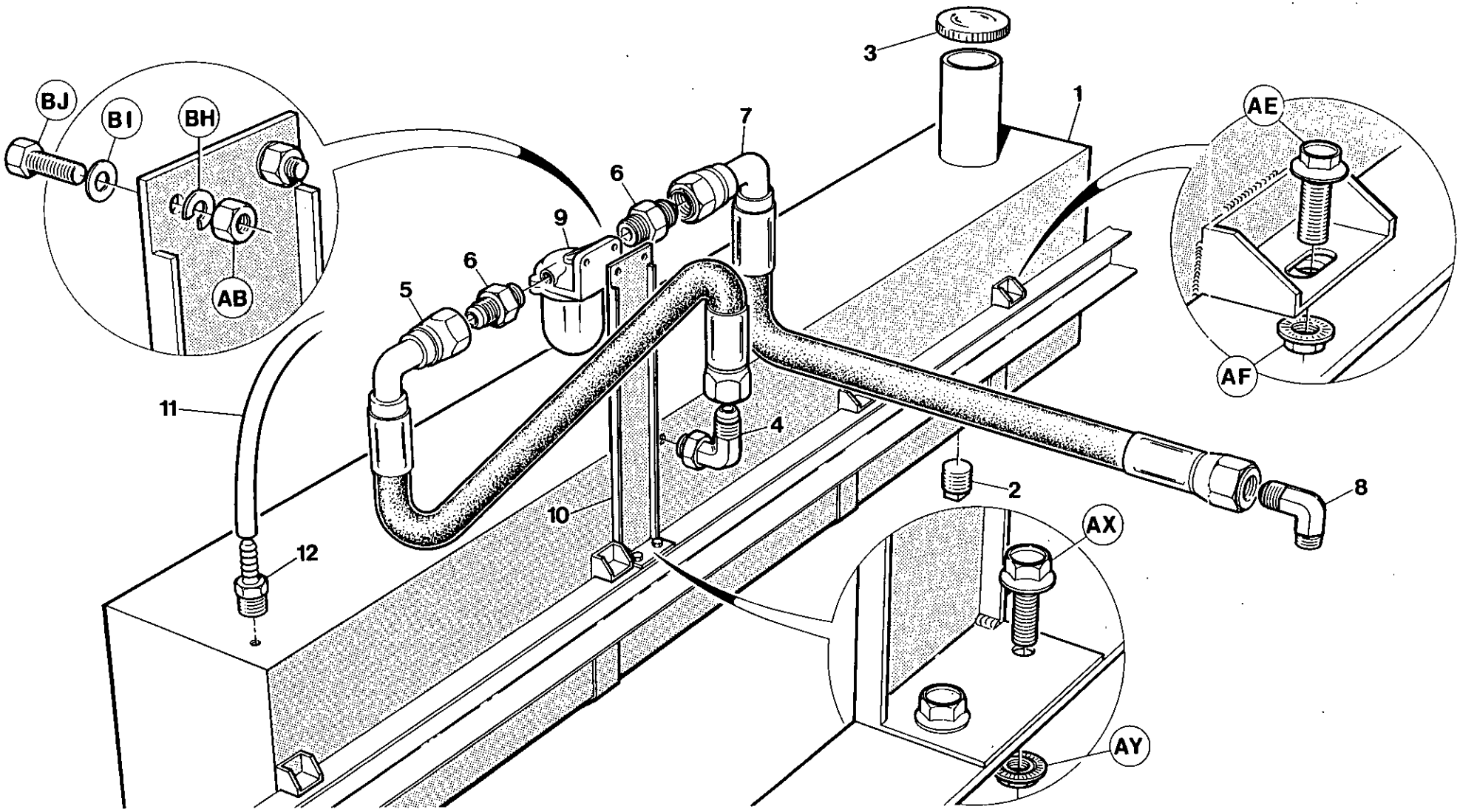
BJ
BI
BH
AB
3
1
7
6
9
6
5
11
12
10
4
2
8
AE
AF
AX
AY

Item	C.P.N.	Qty	DRIVERS	DIVERS	ANTRIEB	GRUPPO MOTORE	ACCIONAMIENTO	أجهزة التدوير :	
1	92095058	1	Tank	Reservoir	Behälter	Serbatoio	Tanque	صهريج	1
1a	92098516	1	Tank	Réservoir	Behalter	Serbatoio	Tanque	صهريج	1a
2	92354661	1	Plug	Bouchon	Stopfen	Tappo	Tapón	سدادة	2
3	92120013	1	Cap	Bouchon	Kappe	Tappo	Tapa	غطاء	3
4	35279926	1	Elbow	Coude	Kniestück	Gomito	Codo	كوع	4
5	92096965	1	Hose	Flexible	Schlauch	Tubo flessibile	Manguera	خرطوم	5
6	92176916	2	Connector	Raccord	Anschlußstück	Raccordo	Conector	موصل	6
7	92096973	1	Hose	Flexible	Schlauch	Tubo flessibile	Manguera	خرطوم	7
8	95279071	1	Elbow	Coude	Kniestück	Gomito	Codo	كوع	8
9	92118728	1	Water Trap	Decanteur D'Eau	Wasserabscheider	Pozzetto acqua di scolo	Colector de agua	محبس مياه	9
10	92118850	1	Bracket	Support	Halterung	Supporto	Ménsula	كتيفة	10
10a	92093111	1	Bracket	Support	Halterung	Supporto	Ménsula	كتيفة	10a
11	35282292	.5M	Tube	Flexible	Rohr	Tubo	Tubo	أنبوب	11
12	35316587	1	Barbed Fitting	Montage barbele	Anschlußstück mit Widerhaken	Attacco con reticolato	Accesorio arponado	تركيب شائك	12
		1a	4 wheel machine	Machine à 4 roues	Vierradmaschine	Macchina a Ruota	Máquina cuatro ruedas	مكنة بعجلات	
		10a	4 wheel machine	Machine à 4 roues	Vierradmaschine	Macchina a Ruota	Máquina cuatro ruedas	مكنة بعجلات	
			Note : This section applies to units fitted with water trap	Note : Cette section s'applique aux unites montees avec	Achtung! Dieser abschnitt betrifft nur Einheiten mit Wasserbehalter.	Nota. Questa sezione si riferisce a quei dispositivi muniti di pozzetto dell' acqua	Nota : Esta seccion se refiere a unidades con colector de agua	ملاحظة : ينطبق هذا القسم على الوحدات المزودة بمحبس ماء	

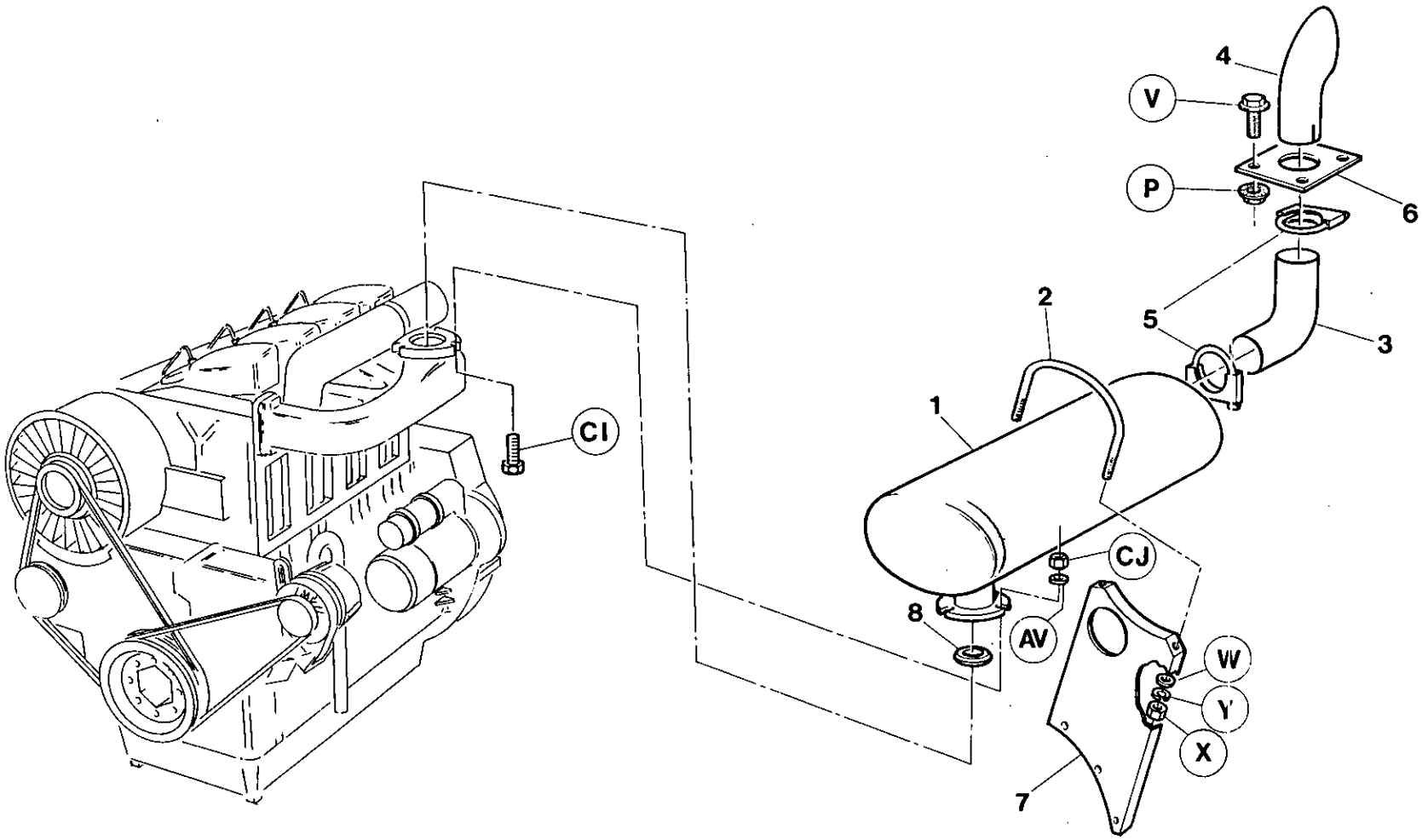
4
V
P
6
5
2
3
1
CI
CJ
8
AV
W
Y
X
7

Item	C.P.N.	Qty	DRIVERS	DIVERS	ANTRIEB	GRUPPO MOTORE	ACCIONAMIENTO	اجهزة التدوير :	
1	92089374	1	Muffler	Silencieux	Schalldampfer	Silenziatore	Silenciador de escape	كاتم صوت	1
2	35837988	1	U–Bolt	Boulon	Bügelschraube	Bullone a staffa	Perno en U	برغي U	2
3	92074632	1	Elbow	Coude	Kniestück	Gomito	Codo	كوع	3
4	92064120	1	Tailpipe	Tuyau d'embout	Auspuffrohr	Tubo di scarico	Tubo de escape	ماسورة سحب	4
5	92253079	2	Clip	Clip	Klemme	Fermaglio	Abrasadera	مشبك	5
6	92059062	1	Outlet Plate	Plaque de Sortie	Austrittsplatte	Piastra d'uscita	Placa de escape	لوحة الخروج	6
7	36720753	1	Support	Support	Träger	Supporto	Soporte	دعامة	7
8	35293760	1	Gasket	Joint	Dichtung	Guarnizione	Junta	حشية	8

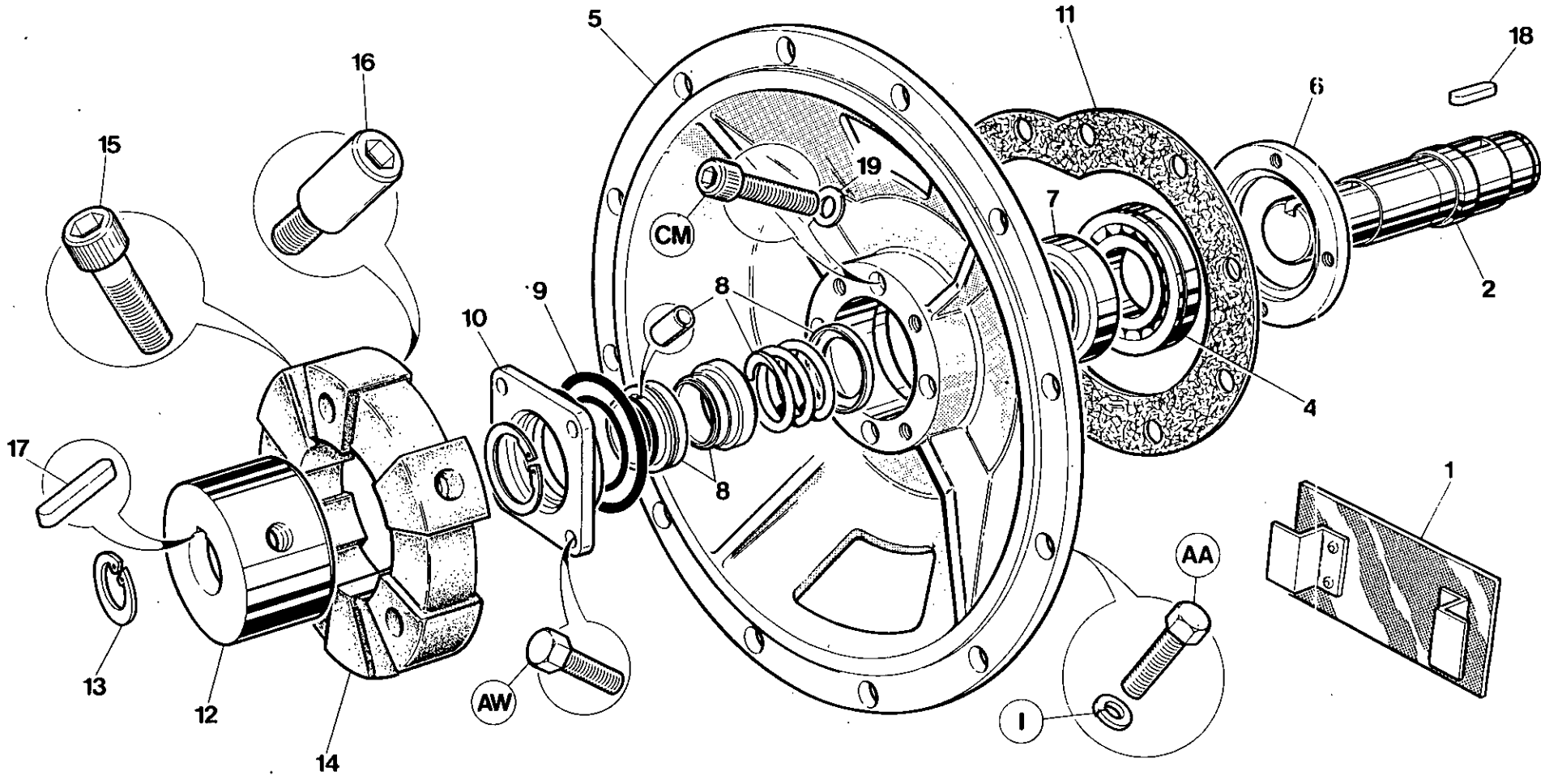
5
11
18
16
6
15
19
7
CM
2
9
8
10
4
17
1
8
AA
13
12
AW
I
14

Item	C.P.N.	Qty	AIR END	COMPRESSEUR	VERDICHTERTEIL	GRUPPO COMPRESSORE	COMPRESOR	طرف تفريغ الهواء :	
–	92073618	1	Air End	Compresseur	Verdichterteil	Gruppo Compressore	Compresor	طرف تفريغ الهواء :	
1	92117480	2	Cover	Couvercle	Deckle	Coperchio	Cubierta	حلقة مسكة	1
2	35843275	1	Shaft	Arbre	Welle	Albero	Eje	حلقة ختم الزيت وغطاء	2
3	95223772	1	Retaining Ring	Bague de Retenue	Sicherungsring	Anello Elastico	Anillo de Retencion	حلقة احتجاز	3
4	35286004	1	Bearing	Roulement	Lager	Cuscinetto	Cojinete	صفيحة	4
5	36726644	1	Gear Case	Boitier D'engrenages	Getriebegehause	Scatola ingranaggi	Caja de engranajes	حاجزة	5
6	35592799	1	Plate	Flasque	Platte	Piastra	Placa	صفيحه	6
7	35287598	1	Spacer	Entretoise	Distanzstuck	Distanziatore	Espaciador	صندوق المسنات	7
8	35593490	1	Seal	Joint	Dichtung	Tenuta	Sello	حلقة مانعة للتسرب	8
9	95358024	1	O-Ring	Joint Torique	O - Ring	O--Ring	Junta Torica	سدادة حلقة "O"	9
10	35328475	1	Cover	Couvercle	Deckle	Coperchio	Cubierta	غطاء	10
11	35849066	1	Gasket	Joint	Flachdichtung	Guarnizione	Junta	حشية	11
(12-16)	92089317	1	Coupling Assy	Ensemble coupleur	Kupplungssatz	Gruppo d'accoppiamento	Montaje acoplamiento	مجموعة الوصل	(12-16)
(12-13)	92073626	1	Hub Assy	Moyeu	Nabe	Mozzo	Cubo	قب	(12-13)
12	92089325	1	Hub	Moyeu	Nabe	Mozzo	Cubo	قب	12
13	92089358	1	Circlip	Circlip	Bz.-Sicherungssatz	Anello elastico	Grapa circular	حلقة حابكة	13
(14-16)	92073634	1	Element Assy	Element	Einsatz	Elemento	Elemento	عنصر	(14-16)
14	92089333	1	Element	Element	Einsatz	Elemento	Elemento	عنصر	14
15	92089507	1	Setscrew	Vis	Kopeschraube	Vite Di Fermo	Tornillo	مسمار التثبيت الملولب	15
16	92089341	1	Bolt	Boulon	Bolzen	Bullone	Perno	مسمار	16
17	35321421	1	Key	Clavette	Keil	Chiave	Chaveta	مفتاح	17
18	35317361	1	Key	Clavette	Keil	Chiave	Chaveta	مفتاح	18
19	30346662	4	Washer	Rondelle	Dichtungsring	Rondella	Arandela	فلكة	19

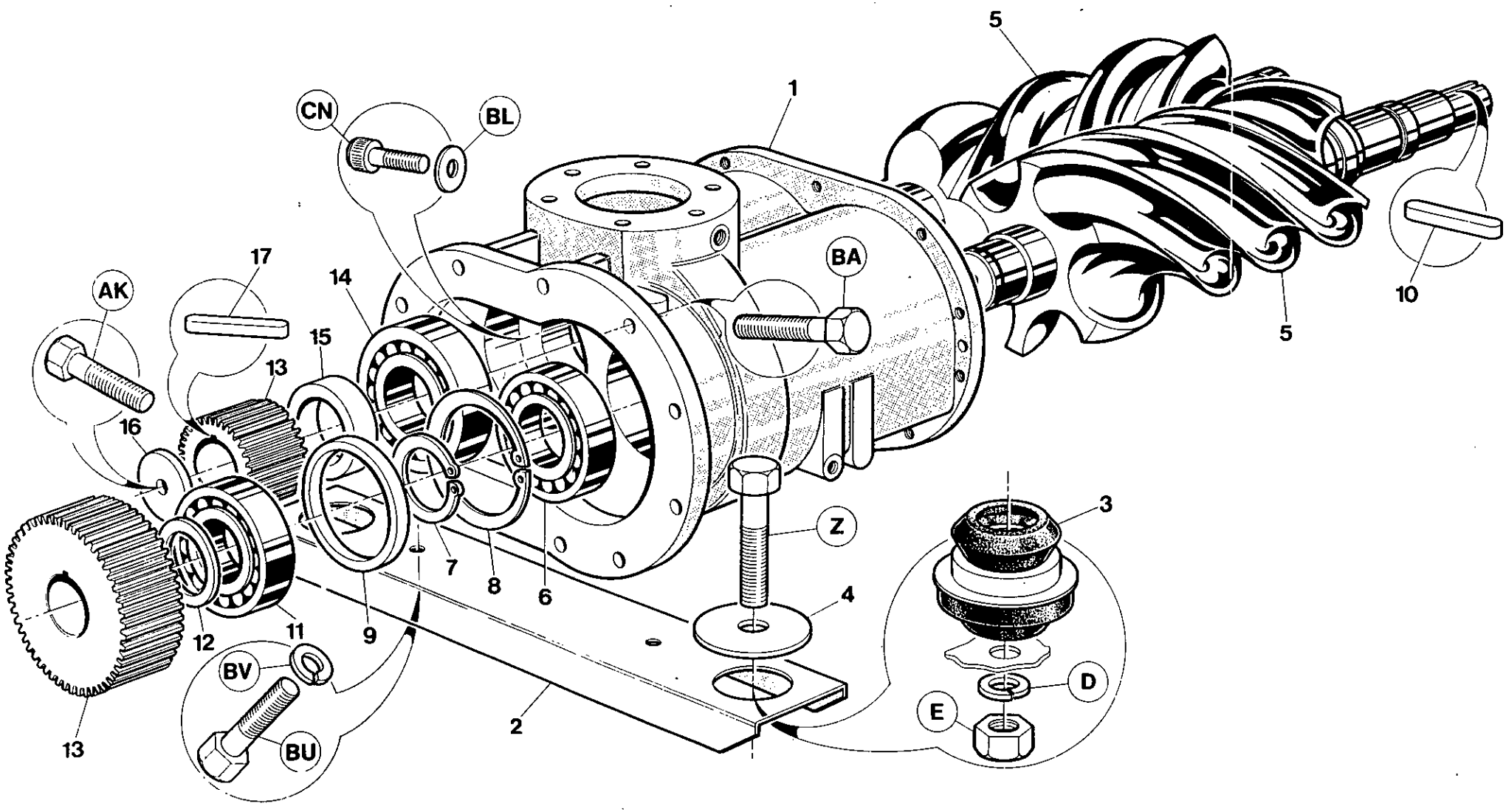
5
1
CN
BL
BA
10
5
17
14
AK
15
13
16
3
Z
7
8
6
4
12
11
9
BV
D
E
2
13
BU

Item	C.P.N.	Qty	AIR END	COMPRESSEUR	VERDICHTERTEIL	GRUPPO COMPRESSORE	COMPRESOR	طرف تفريغ الهواء :	
1	36717882	1	Housing	Carter	Gehause	Alloggio	Envoltura	محمل	1
2	36719268	1	Bracket	Support	Halterung	Staffa	Supote	كتيفة	2
3	35272483	2	Mount	Support	Trager	Supporto	Supote	حامل	3
4	35273937	4	Washer	Rondelle	Dichtungsring	Rondella	Arundela	نلكة	4
5	35068154	1	Rotor Set	Jeu Du Rotor	Rotorstaz	Dispositivo Roture	Juego Del Rotor	طقم الدوار	5
6	35313527	1	Bearing	Roulement	Lager	Cuscinetto	Cosinete	محمل	6
7	95223772	1	Retaining Ring	Bague de Retenue	Sicherungsring	Anello elastico	Anillo de Retencion	حلقة احتجاز	7
8	95223087	1	Circlip	Circlip		Anello Elastico	Abrazadera	مشبك	8
9	35316819	1	Spacer	Entretoise	Distanzstuck	Distanziature	Espaciador	فلكه مباعدة	9
10	35325679	1	Key	Clavette	Keil	Chiave	Chavetta	مفتاح	10
11	35289180	1	Bearing	Roulement	Lager	Cuscinetto	Consinete	محمل	11
12	35287614	1	Spacer	Entretoise	Distanzstuck	Distanziature	Espaciador	مباعدة	12
13	35317387	1	Gear Set	Jeu Engrenage	Radersatz	Serie ingranaggi	Juego engranajes	طقم تروس	13
14	35317395	1	Bearing	Roulement	Lager	Cuscinetto	Cosinete	محمل	14
15	35316801	1	Spacer	Entretoise	Distanzstuck	Distanziature	Espaciador	مباعدة	15
16	35317155	1	Plate	Flasque	Scheibe	Rondello di Bloccaggis	Placa	لوحة	16
17	35317379	1	Key	Clavette	Keil	Chiave	Chaveta	مفتاح	17

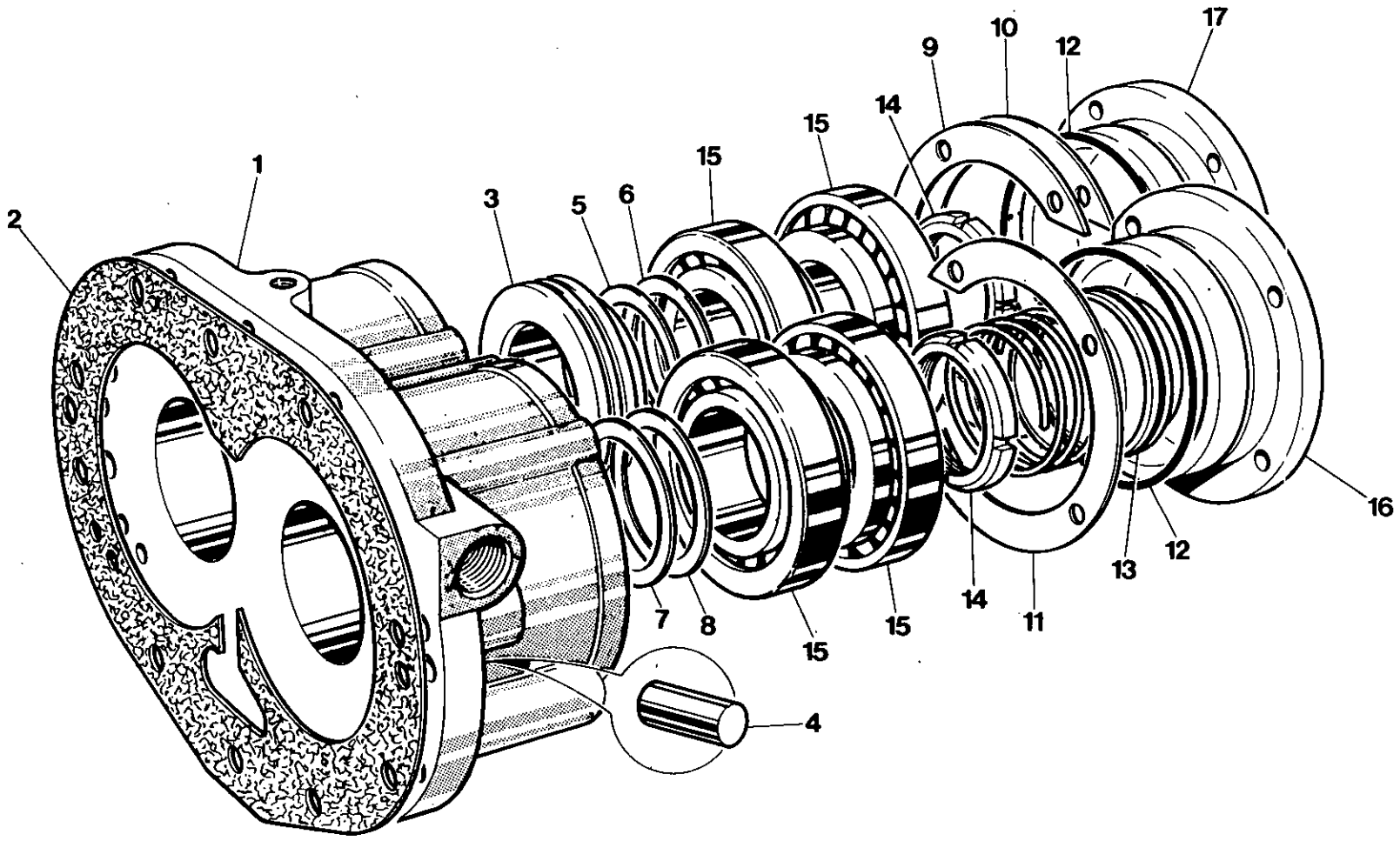
1
2
3
4
5
6
7
8
9
10
11
12
13
14
15
16
17

Item	C.P.N.	Qty	AIR END	COMPRESSEUR	VERDICHTERTEIL	GRUPPO COMPRESSORE	COMPRESOR	طرف تفريغ الهواء :	
1	36717890	1	Housing	Carter	Gehause	Alloggio	Envoltura	غلاف	1
2	35849058	1	Gasket	Joint	Dichtung	Guarnizione	Junta	حشية	2
3	35588185	1	Piston	Piston	Kolben	Pistone	Embolo	كباس	3
4	35323617	2	Pin	Broche	Stift	Perno	Clavija	تيلة	4
5	35317353	1	Shim	Cale De Reglage	Beilage	Spessore	Calzo	فلكة	5
6	92068212	1	Shim	Cale De Reglage	Beilage	Spessore	Calzo	فلكة	6
7	35323708	3	Shim	Cale De Reglage	Beilage	Spessore	Calzo	فلكة	7
8	92068204	1	Shim	Cale De Reglage	Beilage	Spessore	Calzo	فلكة	8
9	92068196	1	Shim	Cale De Reglage	Beilage	Spessore	Calzo	فلكة	9
10	35317643	3	Shim	Cale De Reglage	Beilage	Spessore	Calzo	فلكة	10
11	35317635	6	Shim	Cale De Reglage	Beilage	Spessore	Calzo	فلكة	11
12	95358032	2	O-Ring	Joint Torique	O - Ring	Spessore	Junta Torica	غلاف	12
13	35593482	1	Seal	Joint	Dichtung	Tenuta	Sello	حشية	13
14	35323112	2	Locknut	Ecrou De Serrage	Genenmutter	Dado Di Fermo	Tuerca De Seguridad	مسمار	14
15	39124391	4	Bearing	Roulement	Lager	Cuscinetto	Cojinete	محمل	15
16	35592740	1	Cover	Couvercle	Abdeckung	Coperchio	Tapa	غطاء	16
17	35588672	1	Cover	Couvercle	Abdeckung	Coperchio	Tapa	غطاء	17

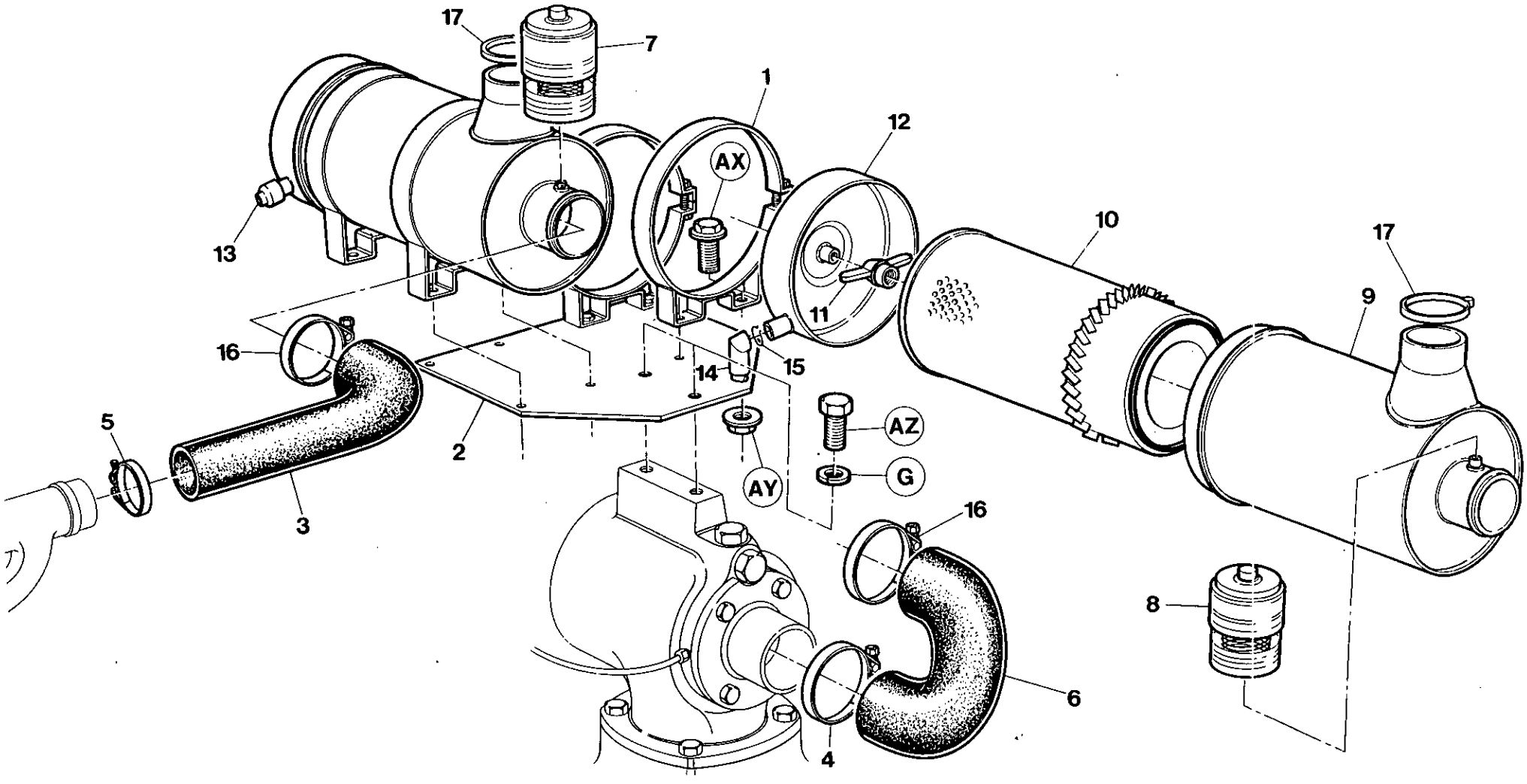
17
7
1
12
AX
13
10
17
9
11
16
14
15
5
2
AZ
AY
G
3
16
8
6
4

Item	C.P.N.	Qty	AIR INTAKE SYSTEM	ADMISSION D'AIR	LUFTEINLASS-SYSTEM	SISTEMA DI AMMISSIONE	SISTEMA DE ADMISION DE AIRE	جهاز سحب الهواء :	
1	92252006	4	Mounting Band	Bande de montage	Befestigungsband	Striscia di montaggio	Cinta de montaje	شريط تركيب	1
2	92061803	1	Bracket	Support	Halterung	Supporto	Ménsula	كتيفة	2
3	92058007	1	Connection	Raccord	Aschulß	Raccordo	Conexión	موصل	3
4	92172600	1	Clamp	Bride	Klemme	Fermaglio	Mordaza	قامطة	4
5	35295799	1	Clamp	Bride	Klemme	Fermaglio	Mordaza	قامطة	5
6	35588524	1	Elbow	Coude	Kniestück	Gomito	Codo	كوع	6
7	35300615	1	Indicator	Indicateur	Anzeiger	Indicatore	Indicador	مؤشر	7
8	35314939	1	Indicator	Indicateur	Anzeiger	Indicatore	Indicador	مؤشر	8
(9–12)	92117415	2	Air Cleaner Assy	Montage du clieveur d'air	Luftfilter-Baugruppe	Insieme filtro dell'aria	Ensamblado del filtro del aire	مجموعة انقسام الهواء	(9–12)
9	92117423	1	Body	Corps	Gehäuse	Scocca	Cuerpo	بدن	9
10	92117431	1	Element	Elément	Einstaz	Elemento	Elemento	عنصر	10
11	92117449	1	Nut	Ecrou	Mutter	Dado	Tuerca	صمولة	11
12	92117456	1	Cover	Couvercle	Deckel	Coperchio	Cubierta	غطاء	12
13	92147842	1	Valve	Soupape	Ventil	Valvola	Válvula	صمام	13
14	92147511	1	Valve	Soupape	Ventil	Valvola	Válvula	صمام	14
15	92122928	1	Clip	Agrafe	Halteklemme	Clip	Abrazadera	مشبك بوبيل رقم ١	15
16	92042514	2	Clamp	Bride	Klemme	Fermaglio	Mordaza	غطاء	16
17	92253160	2	Clip	Agrafe	Halteklemme	Clip	Abrazadera	صمام	17

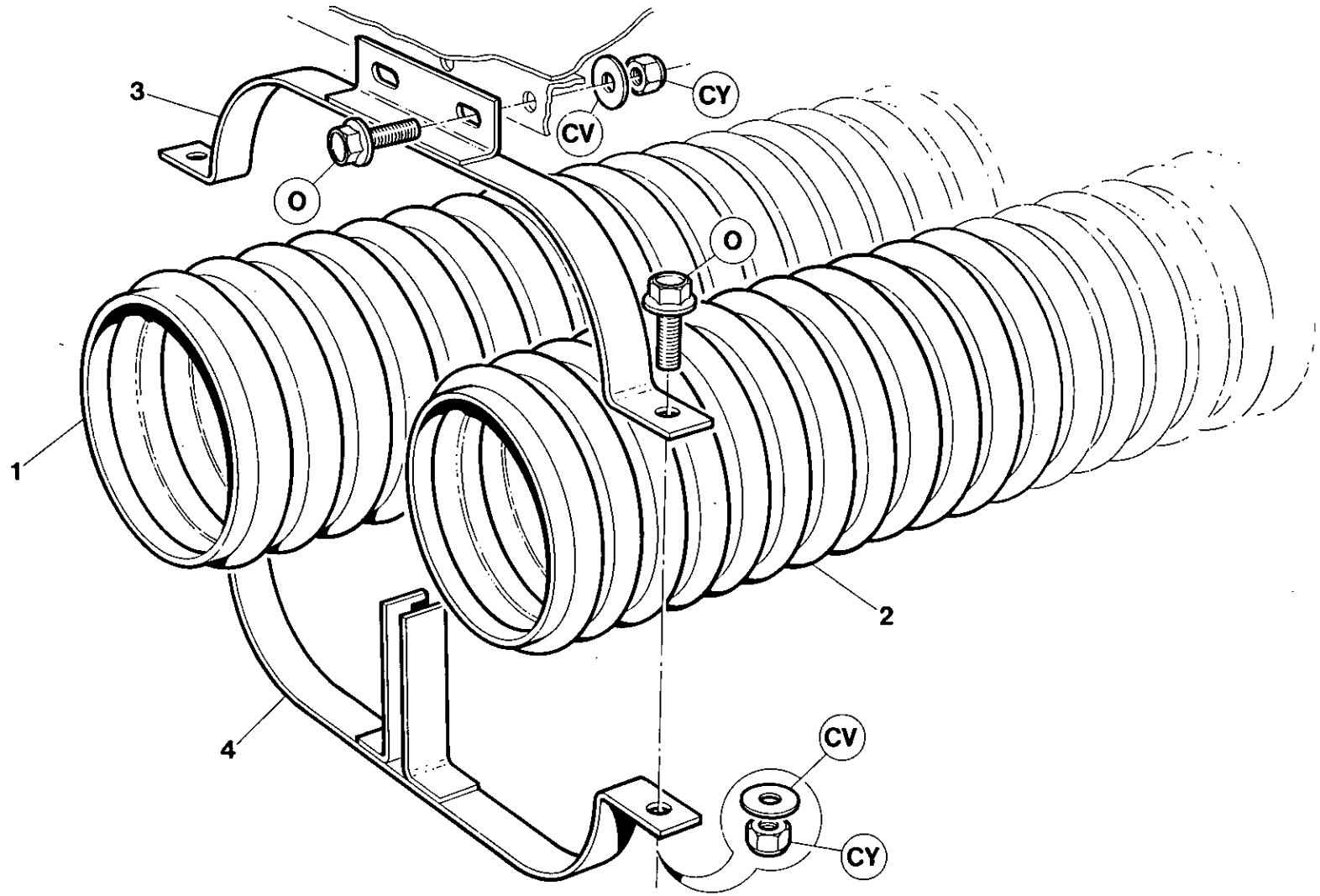
3
CY
CV
O
O
1
2
4
CV
CY

Item	C.P.N.	Qty	AIR INTAKE SYSTEM	ADMISSION D'AIR	LUFTEINLASS-SYSTEM	SISTEMA DI AMMISSIONE	SISTEMA DE ADMISION DE AIRE	جهاز سحب الهواء :
1	92690072	1	Hose	Flexible	Schlauch	Tubo flessibile	Manguera	خرطوم
2	92690080	1	Hose	Flexible	Schlauch	Tubo flessibile	Manguera	خرطوم
3	92098722	2	Clamp	Bride	Klemme	Fermaglio	Mordazo	قامطة
4	92098334	2	Clamp	Bride	Klemme	Fermaglio	Mordazo	قامطة

This section applies to
P250 WD 4T only.

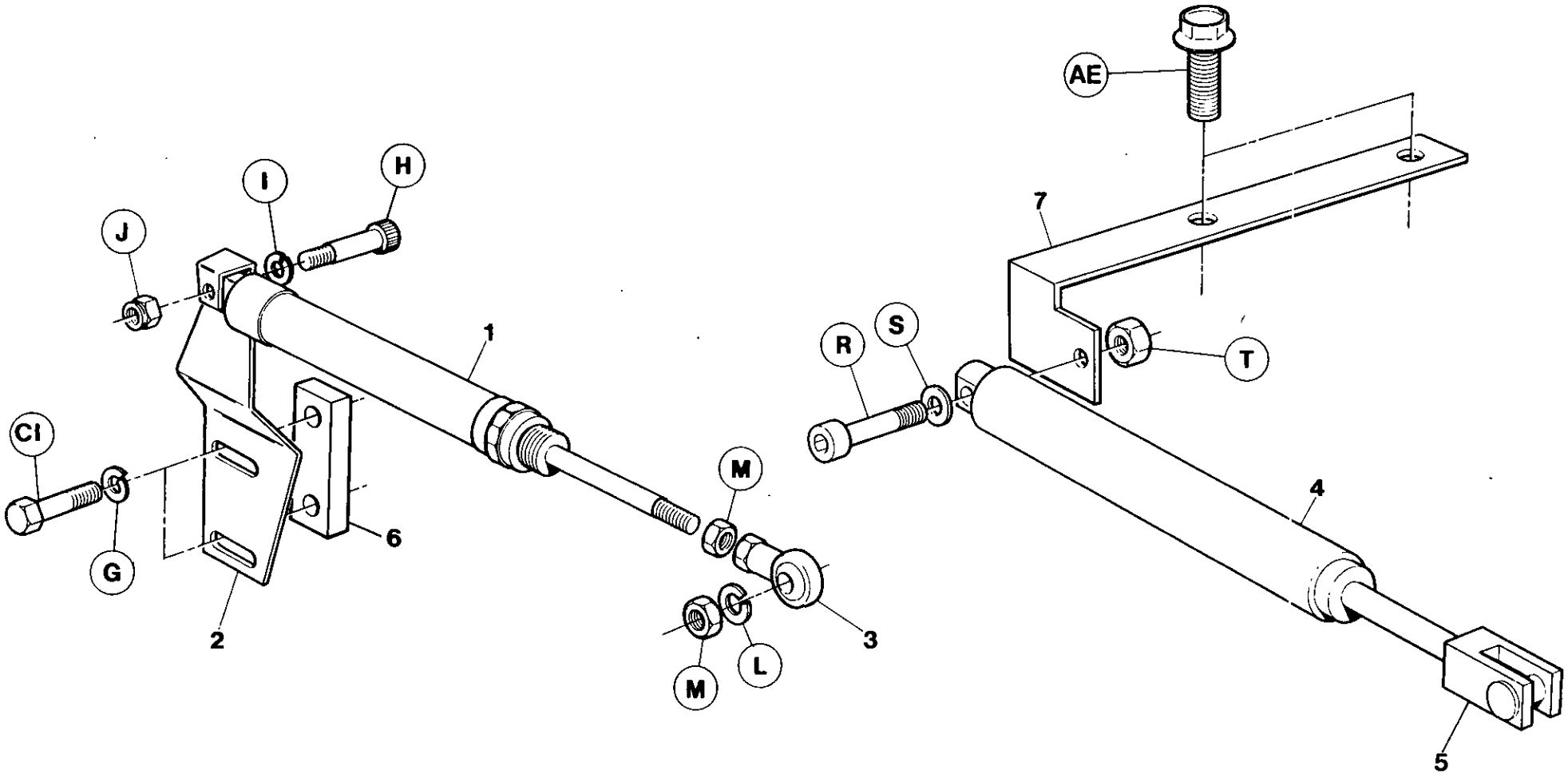
AE
7
I
H
J
1
R
S
T
CI
M
4
6
G
2
3
M
L
5

Item	C.P.N.	Qty	REGULATION	REGULATION	REGELUNG	REGOLAZIONE	REGULACION	جهاز التنظيم :	
1	92071299	1	Air Cylinder	Cylindre à air	Druckluftzylinder	Cilindro, aria compressa	Cilindro de aire comprimido	أسطوانة هواء	1
2	92071364	1	Bracket	Support	Halterung	Supporto	Ménsula	كتيفة	2
3	92169630	1	Ball Joint	Joint à bille	Kugelgelenk	Giunto sferico	Junta esférica	وصلة كروية	3
(4-5)	92079573	1	Air Cylinder	Cylindre a air	Druckluftzylinder	Cilindro, aria compressa	Cilindro de aire comprimido	أسطوانة هواء	(4-5)
4	92036540	1	Cylinder	Cylindre	Zylinder	Cilindro	Cilindro	أسطو	4
5	92036532	1	Clevis	Goupille	Gabelkopfbolzen	Perno	Horquilla	مسمار خطاف	5
6	92049261	1	Spacer	Entretoise	Distanzstuck	Distanziale	Espaciador	فلكة مباعدة	6
7	92075043	1	Cylinder Bracket	Support de cylindre	Zylinderhalterung	Supporto per cilindro	Ménsula del cilindro	كتيفة أسطوانة	7
*	92651827	1	Rep Kit (for item 1)						*

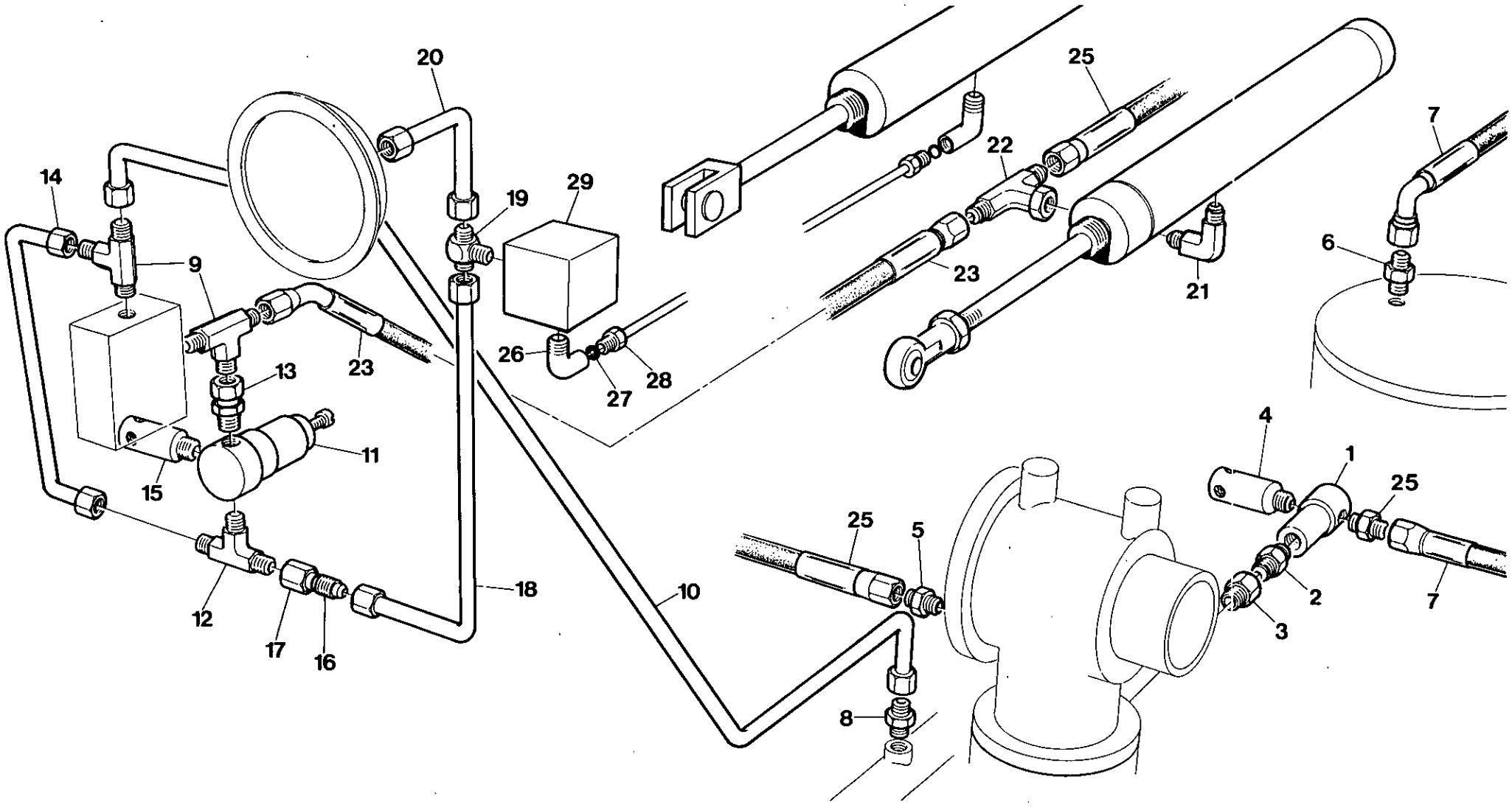

INGERSOLL-RAND

Item	C.P.N.	Qty	REGULATION	REGULATION	REGELUNG	REGOLAZIONE	REGULACION	جهاز التنظيم :	
1	35322379	1	Valve	Soupape	Ventil	Valvola	Válvula	صمام	1
2	95242905	1	Nipple	Graisseur	Nippel	Cappuccio per valvola	Boquilla	وصلة ملولبة الطرفين	2
3	35302314	1	Adaptor	Adapteur	Adapter	Adattatore	Adaptador	وصلة مهايئة	3
4	92549377	1	Silencer/Orifice	Orifice d'ajustement	Abaßöffnungsmontage	Accessori per orifizio	Montaje orificio	كاتم صوت	4
5	35283472	2	Connector	Connecteur	Anschlußstück	Raccordo	Conector	موصل	5
6	92104132	1	Adaptor	Adapteur	Adapter	Adattatore	Adaptador	وصلة مهايئة	6
7	92076215	1	Hose	Tuyau flexible	Schlauch	Tubo flessibile	Manguera	خرطوم	7
8	92478387	1	Connector	Connecteur	Anschlußstück	Raccordo	Conector	موصل	8
9	35279850	2	Tee	Té	T–Stück	Raccordo a T	Te	وصلة ثانية	9
10	92098250	1	Tube	Tube	Rohr	Tubo	Tubo	أنبوب	10
11	35355106	1	Valve	Soupape	Ventil	Valvola	Válvula	صمام	11
12	35306075	1	Tee	Té	T–Stück	Raccordo a T	Te	وصلة ثانية	12
13	92098235	1	Connector	Connecteur	Anschlußstück	Raccordo	Conector	موصل	13
14	92098268	1	Tube	Tube	Rohr	Tubo	Tubo	أنبوب	14
15	92549211	1	Silencer/Orifice	Orifice d'ajustement	Abaßöffnungsmontage	Accessori per orifizio	Montaje orificio	تركيب به فتحة	15
16	92394295	1	Reducer	Réducteur	Redizoerstück	Riduttore	Reductor	مخفض	16
17	92394352	1	Nut	Ecrou	Mutter	Dado	Tuerca	صمولة	17
18	92098276	1	Tube	Tube	Rohr	Tubo	Tubo	أنبوب	18
19	92098292	1	Tee	Té	T–Stück	Raccordo a T	Te	وصلة ثانية	19
20	92098284	1	Tube	Tube	Rohr	Tubo	Tubo	أنبوب	20
21	92395433	1	Elbow	Coude	Kniestück	Gomito	Codo	كوع	21
22	92109875	1	Tee	Té	T–Stück	Raccordo a T	Te	وصلة ثانية	22
23	92071323	1	Hose	Tuyau flexible	Scauch	Tubo flessibile	Manguera	خرطوم	23
25	92079649	1	Hose	Tuyau flexible	Schlauch	Tubo flessibile	Manguera	خرطوم	25
26	92306323	2	Elbow	Coude	Kniestück	Gomito	Codo	كوع	26
27	92313246	2	Sleeve	Manchon	Hülse	Manicotto	Manguito	كم	27
28	92313238	2	Nut	Ecrou	Mutter	Dado	Tuerca	صمولة	28
29	92079565	1	Solenoid	Solénoide	Magnet	Solenoide	Solenoide	ملف لولبي	29

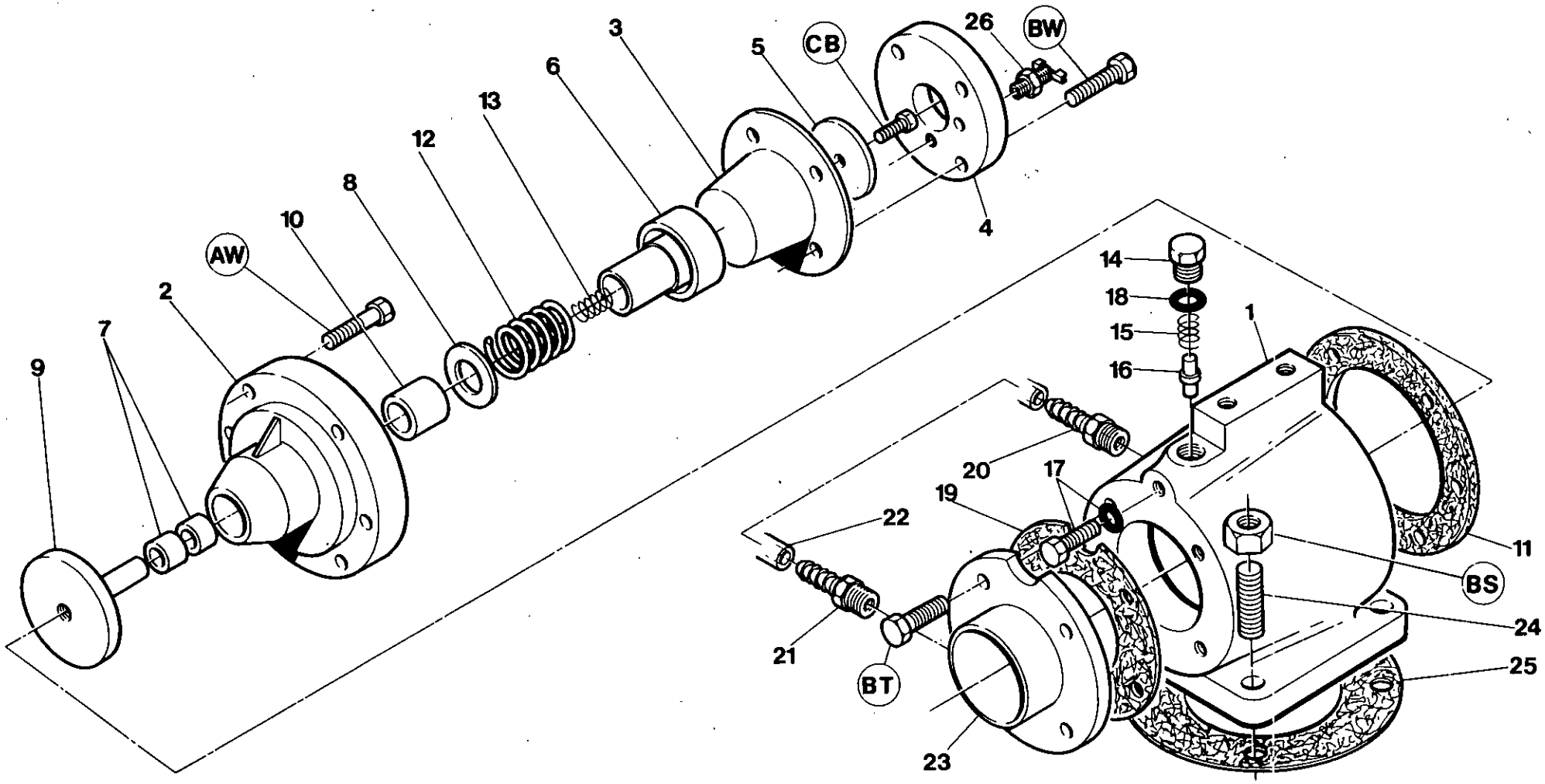
1
2
3
4
5
6
7
8
9
10
11
12
13
14
15
16
17
18
19
20
21
22
23
24
25
26
AW
BW
CB
BS
BT

Item	C.P.N.	Qty	REGULATION	REGULATION	REGELUNG	REGOLAZIONE	REGULACION	جهاز التنظيم :	
(1–18)	35060631	1	Unloader Valve	Soupape de décharge	Druckregler	Valvola di Scarico	Válvula descargadora	صمام الافراغ	(1–18)
1	36718427	1	Body	Corps	Körper	Scocca	Cuerpo	بدن	1
2	35833227	1	Housing	Cater	Gehäuse	Alloggio	Envoltura	مبيت	2
3	35317197	1	Diaphragm	Diaphragme	Membran	Diaframma	Diafragma	رق	3
4	35836949	1	Cover	Couvercle	Deckel	Coperchio	Cubierta	غطاء	4
5	35317239	1	Washer	Rondelle	Beilegscheibe	Rondella	Arandela	فلكة	5
6	35588193	1	Piston	Piston	Kolben	Pistone	Pistón	كباس	6
7	35318005	2	Bushing	Palier lisse	Buchse	Boccole	Casquillo	جلبة	7
8	35317205	1	Washer	Rondelle	Beilegscheibe	Rondella	Arandela	فلكة	8
9	35591122	1	Plate	Plaque	Platte	Piastra	Placa	لوحة	9
10	35318013	1	Bushing	Palier lisse	Buchse	Boccola	Casquillo	جلبة	10
11	35588300	1	Gasket	Joint	Flachdichtung	Guarnizione	Junta	حشية	11
12	35322767	1	Spring	Ressort	Feder	Molla	Resorte	نابض	12
13	35321603	1	Spring	Ressort	Feder	Molla	Resorte	نابض	13
14	35278555	1	Plug	Bouchon	Stopfen	Spina	Tapón	سدادة	14
15	35318914	1	Spring	Ressort	Feder	Molla	Resorte	نابض	15
16	35317213	1	Pin	Brouche	Stift	Perno	Pasador	مسمار	16
17	92497700	1	Plug	Bouchon	Stopfen	Spina	Tapón	سدادة	17
18	35278589	1	O–Ring	Joint torique	O–Ring	Anello di tenuta ad 'O'	Junta tórica	حلقة حرف "O"	18
19	35588318	1	Gasket	Joint	Flachdichtung	Guarnizione	Junta	حشية	19
20	35323542	1	Barbed Fitting	Montage barbelé	Anschlußstück mit Widerhaken	Attacco con reticolato	Accesorio arponadao	تركيب شائك	20
21	35316587	1	Barbed Fitting	Montage barbelé	Anschlußstück mit Widerhaken	Attacco con reticolato	Accesorio arponado	تركيب شائك	21
22	35282292	1M	Tubing	Tubage	Rohr	Tubatura	Tubos	أنبوب	22
23	35588532	1	Cover	Couvercle	Deckel	Coperchio	Cubierta	غطاء	23
24	92040294	4	Stud	Goujon	Stift	Perno	Vástago	ساق ملولبة	24
25	35589589	1	Gasket	Joint	Flachdichtung	Guarnizione	Junta	حشية	25
26	95250692	1	Drain Cock	Purgeur	Ablaßhahn	Rubinetto di scarico	Llave de drenaje	محبس تصريف	26

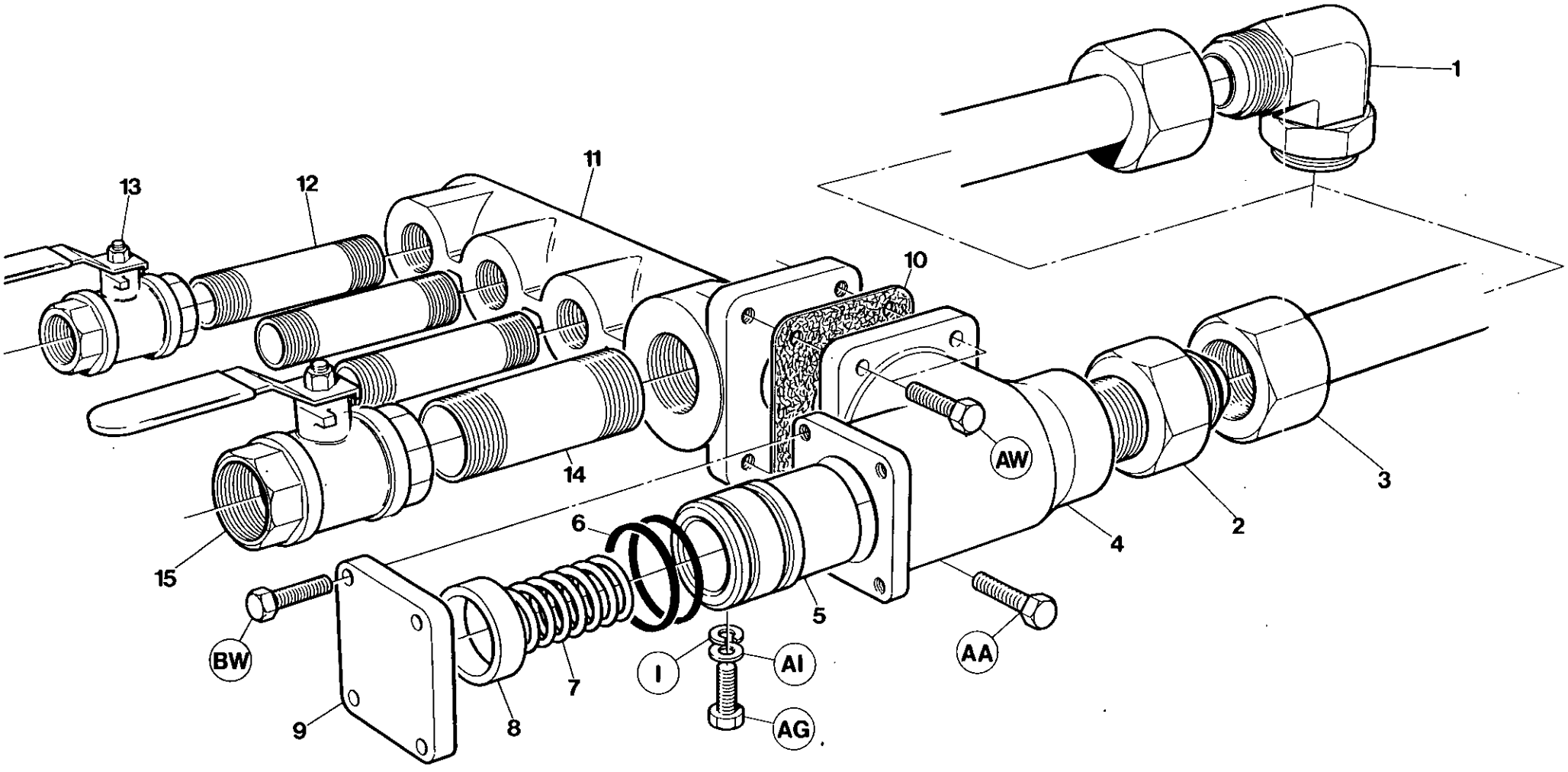
1
2
3
4
5
6
7
8
9
10
11
12
13
14
15
AW
AA
BW
I
AI
AG

Item	C.P.N.	Qty	REGULATION	REGULATION	REGELUNG	REGOLAZIONE	REGULACION	جهاز التنظيم :	
1	92123231	1	Elbow	Coude	Kneistück	Gomito	Codo	كوع	1
2	35279785	1	Adaptor	Adapteur	Adapter	Adattatore	Adaptador	وصلة مهايئة	2
3	92081850	1	Pipe	Tuyau	Rohr	Tubo	Tubería	ماسورة	3
3a	92075282	1	Pipe	Tuyau	Rohr	Tubo	Tubería	ماسورة	3
(4–9)	35588847	1	Min Pressure Valve Assy	Montage soupape de pression minimum	Minderdruckventil-Baugruppe	Complesso valvola di pressione min.	Ensamblado de la válvula de presión mínima	مجموعة صمام أقل ضغط	(4–9)
4	35811843	1	Body	Corps	Gehäuse	Scocca	Cuerpo	بدن	4
5	35579762	1	Piston	Piston	Kolben	Pistone	Pistón	كباس	5
6	95086559	2	'O'–Ring	Joint torique	O–Ring	Anello di tenuta ad 'O'	Junta tórica	حلقة حرف "O"	6
7	35318161	1	Spring	Ressort	Feder	Molla	Resorte	نابض	7
8	35299759	1	Spacer	Entretoise	Distanzstück	Distanziatore	Espaciador	مباعد	8
9	35288729	1	Cover	Couvercle	Deckel	Coperchio	Cubierta	غطاء	9
10	35294628	1	Gasket	Joint	Flachdichtung	Guarnizione	Junta	حشية	10
11	36710036	1	Manifold	Collecteur	Verteiler	Collettore	Distribuidor	مشعب	11
12	92076447	3	Space Nipple	Espace de graisseur	Abstandsnippel	Cappuccio per valvola	Boquilla	وصلة ملولبة الطرفين مباعدة	12
13	92294461	3	Valve	Soupape	Ventil	Valvola	Válvula	صمام	13
14	92076454	1	Space Nipple	Espace de graisseur	Abstandsnippel	Cappuccio per valvola	Boquilla	وصلة ملولبة الطرفين مباعدة	14
15	92111228	1	Valve	Soupape	Ventil	Valvola	Válvula	صمام	15
		3a	4 wheel machine	Machine à 4 roues	Vierradmaschine	Macchina a Ruota	Máquina cuatro ruedas	مكنة بعجلات	3a

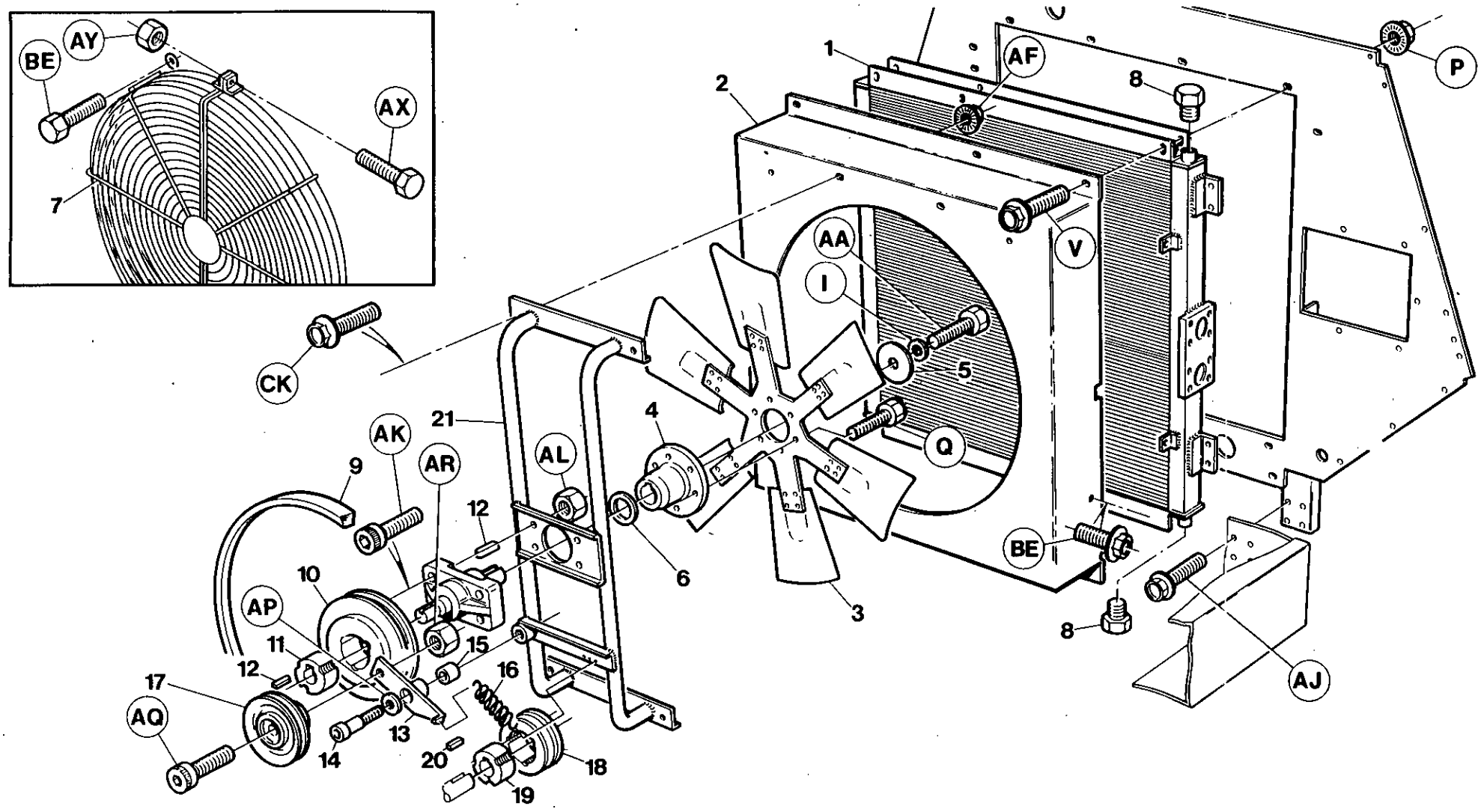
BE
AY
AX
7
1
2
AF
8
P
V
AA
I
5
CK
21
4
AK
AR
AL
Q
9
12
6
10
AP
3
BE
8
11
15
12
16
17
AQ
13
14
20
18
19
AJ

Item	C.P.N.	Qty	COOLING SYSTEM	SYSTÈME DE REFROIDISSEMENT	KÜHLSYSTEM	SISTEMA DE RAFFREDDAMENTO	SISTEMA DE REFRIGERACION	جهاز التبريد :	
1	92114941	1	Oil Cooler, "Chausson"	Refrigerant d'Huile "Chausson"	Ol-Kuhler, Type "Chausson"	Radiatore Olio, "Chausson"	Enfriador de aceite "Chausson"	مبرّد الزيت طراز شوسون	1
3	36719326	1	Fan	Ventilateur	Lufterflugel	Pale Ventola	Ventilador	المروحة	3
4	35843564	1	Hub	Moyeu du Ventilateur	Lufterflugel-Nabe	Mozzo	Cubo	صرة المروحة	4
5	35288281	1	Washer	Rondelle de Retenue	Sicherungs-Scheibe	Rondella di Fermo	Arandela	فلكة زنق المروحة	5
6	35292283	1	Washer	Rondelle	U.-Scheibe	Rondella	Arandela	فلكة صرة المروحة	6
7	36719706	1	Guard	Grille de Vent.	Schutzgitter	Griglia Protez. Vent.	Defensa	حاجز المروحة	7
8	92497700	2	Plug	Bouchon	Stopfen	Tappo	Tapón	سدادة	8
9	35288224	1	Belt	Courroie, Moteur	Keilriemen	Cinghia	Correa	سير مروحة المحرك	9
10	35323997	1	Pulley	Poulie	Riemenscheibe	Puleggia	Polea	بكرة قطر ٦	10
11	35320266	1	Bush	Douille	Leitrolle	Bussola	Casquillo	جلبة	11
12	35291012	2	Key,	Clavette	Passfeder	Chiavetta	Chaveta	مفتاح جذع المروحة	12
13	35589142	1	Lever	Levier	Leitrollenhebel	Tencicinghia	Palanca	ذراع التحكم بالترس الوسيط	13
14	95664314	1	Pivot, Bolt	Pivot, boulon	Drehbolzen	Bullone di perno	Pivote, perno	محور ، مسمار ملولب	14
15	35320688	1	Bush	Douille	Leitrolle	Bussola	Casquillo	جلبة	15
16	35579523	1	Spring	Ressort	Feder	Molla	Resorte	نابض	16
17	35320530	1	Pulley, Idler	Pouille	Riemenscheibe	Puleggia	Polea de vacío	بكرة الترس الوسيط	17
18	35323989	1	Pulley	Pouille	Riemenscheibe	Puleggia	Polea	بكرة قطر ٣,٣٥	18
19	35325661	1	Bush	Douille	Leitrolle	Bussola	Casquillo	جلبة	19
20	35325679	1	Key, Rotor	Clavette	Passfeder	Chiavetta	Chaveta, rotor	مفتاح العضو الدوار	20
21	36719508	1	Support	Support	Halterung	Supporto	Soporte	دعامة	21

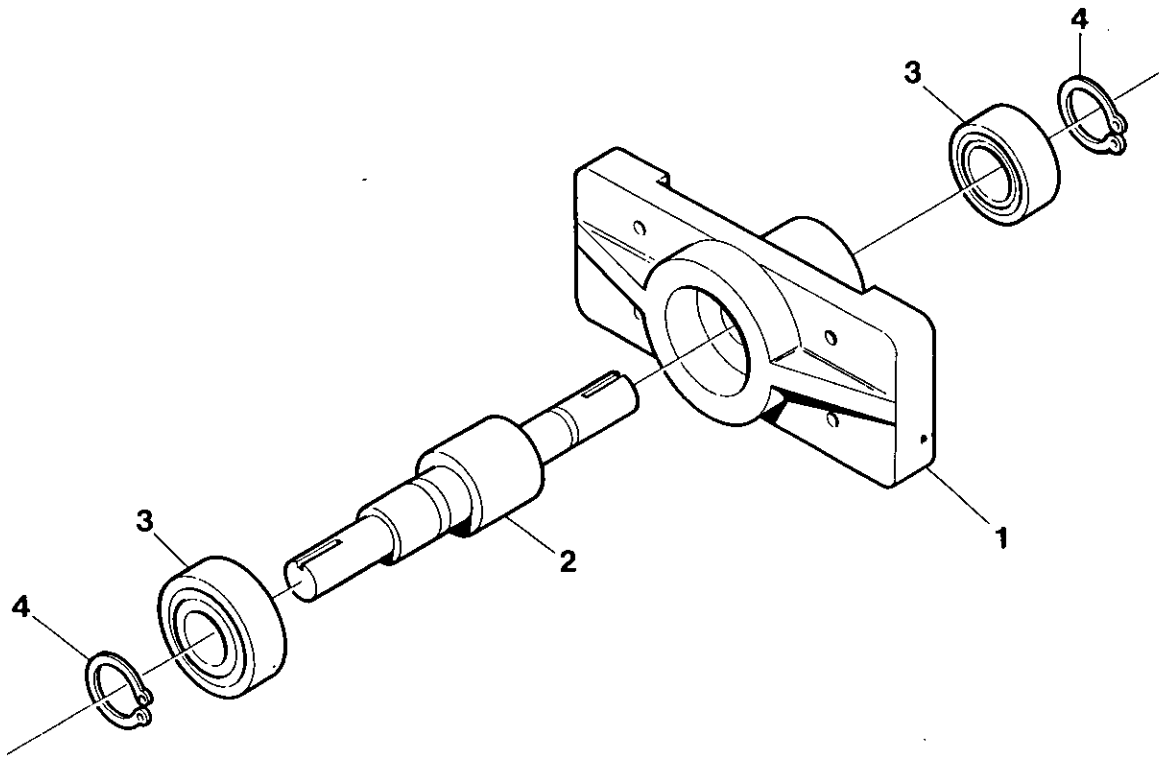
4
3
1
2
3
4

Item	C.P.N.	Qty	COOLING SYSTEM	SYSTÈME DE REFROIDISSEMENT	KÜHLSYSTEM	SISTEMA DE RAFFREDDAMENTO	SISTEMA DE REFRIGERACION	جهاز التبريد :	
(1–4)	35047372	1	Housing Assy	Carter des Rotors	Carter de los Rotores	Incastellatura	Ensamblado de la envoltura	مبيت العضو الدوّار	(1–4)
1	35813914	1	Housing	Logement du Roulement Ventilateur	Gehäuse-Lüfterflügel	Alloggiamento Cuscinetto	Envoltura	مبيت محمل المروحة	1
2	35811215	1	Shaft	Arbre d'Entrainement	Antriebswelle	Albero	Eje	عمود تدوير المروحة	2
3	35288240	2	Bearing	Roulement à Bille	Kugellager	Cuscinetto	Cojinete	محمل كروي	3
4	35288232	2	Ring Retaining Ext.	Anneau de Retenue	Sicherungsring	Anello di Fermo	Aro de retención	حلقة احتجاز خارجية	4

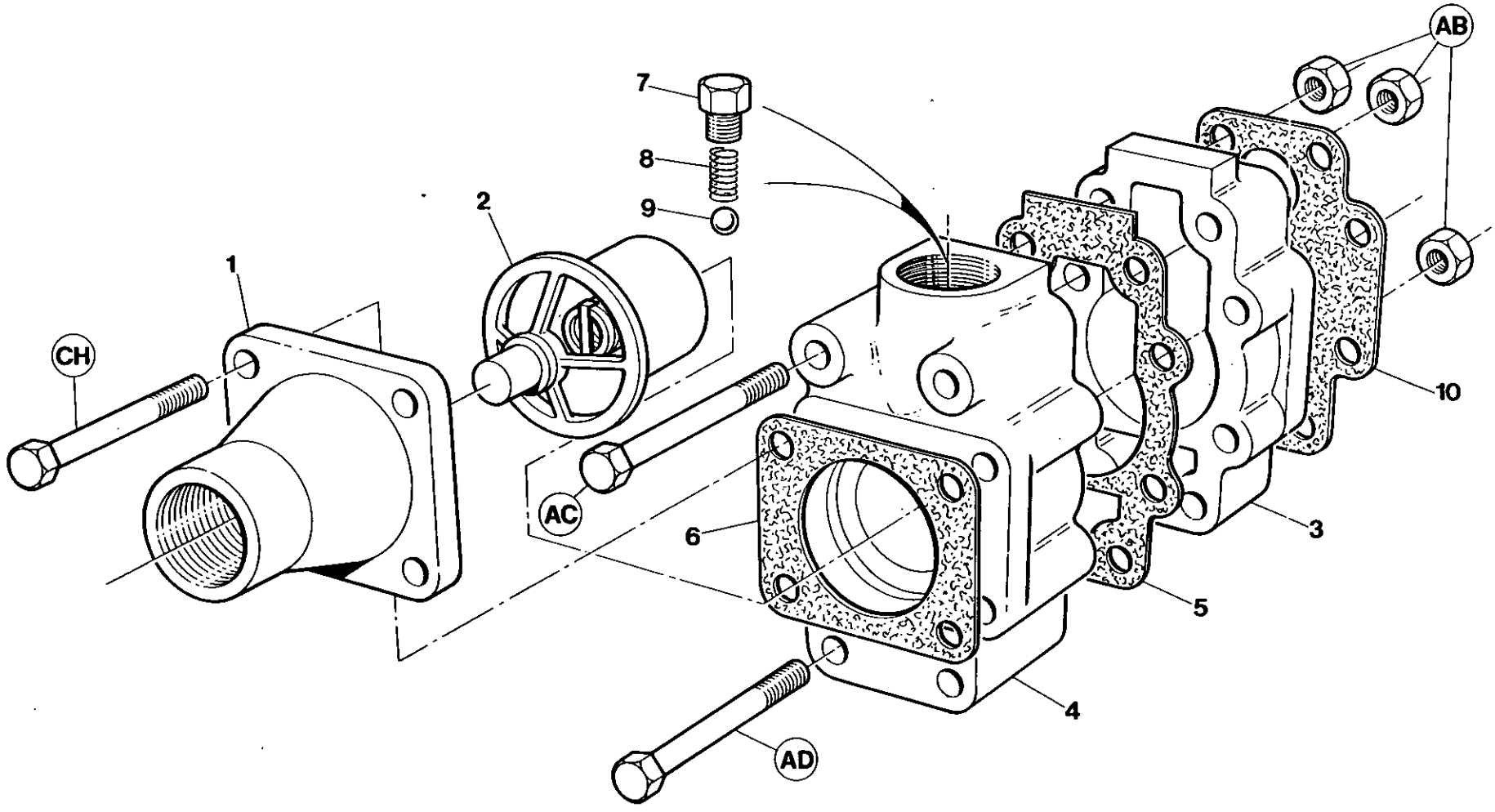
AB
7
8
9
2
1
CH
10
AC
6
3
5
4
AD

Item	C.P.N.	Qty	COOLING SYSTEM	SYSTÈME DE REFROIDISSEMENT	KÜHLSYSTEM	SISTEMA DE RAFFREDDAMENTO	SISTEMA DE REFRIGERACION	جهاز التبريد :	
(1–9)	35811520	1	Oil Temp. Bypass Valve	Val.By-Pass de Temp.D'huile	Ölumleitungsventil	Valv.By-pass Olio Compr.	Válvula de derivación, Temperature aceite	صمام تحويل درجة حرارة الزيت	(1–9).
1	35583863	1	Cover	Couvercle	Ventildeckel	Coperchio	Cubierta	غطاء	1
2	35318708	1	Element	Cartouche	Thermostat	Termostato	Elemento	عنصر	2
3	35816826	1	Body, Outer	Carrosserie extérieure	Gehäuse, außen	Semicorpo, Esterno	Cuerpo exterior	الجسم الخارجي	3
4	35816834	1	Body, Inner	Carrosserie intérieure	Gehäuse, innen	Semicorpo, Interno	Cuerpo interior	الجسم الداخلي	4
5	35584242	1	Gasket	Joint	Dichtung	Guarnizione	Junta	حشية منع التسرب	5
6	35288414	1	Gasket	Joint	Dichtung	Guarnizione	Junta	حشية منع التسرب	6
7	92497700	1	Plug	Bouchon	Stopfen	Tappo	Tapón	سدادة	7
8	35289040	1	Spring	Ressort	Feder	Molla	Resorte	نابض	8
9	35288448	1	Ball	Bille	Kugel	Sfera	Bola	كرة	9
10	35579598	1	Gasket	Joint	Dichtung	Guarnizione	Junta	حشية منع التسرب	10

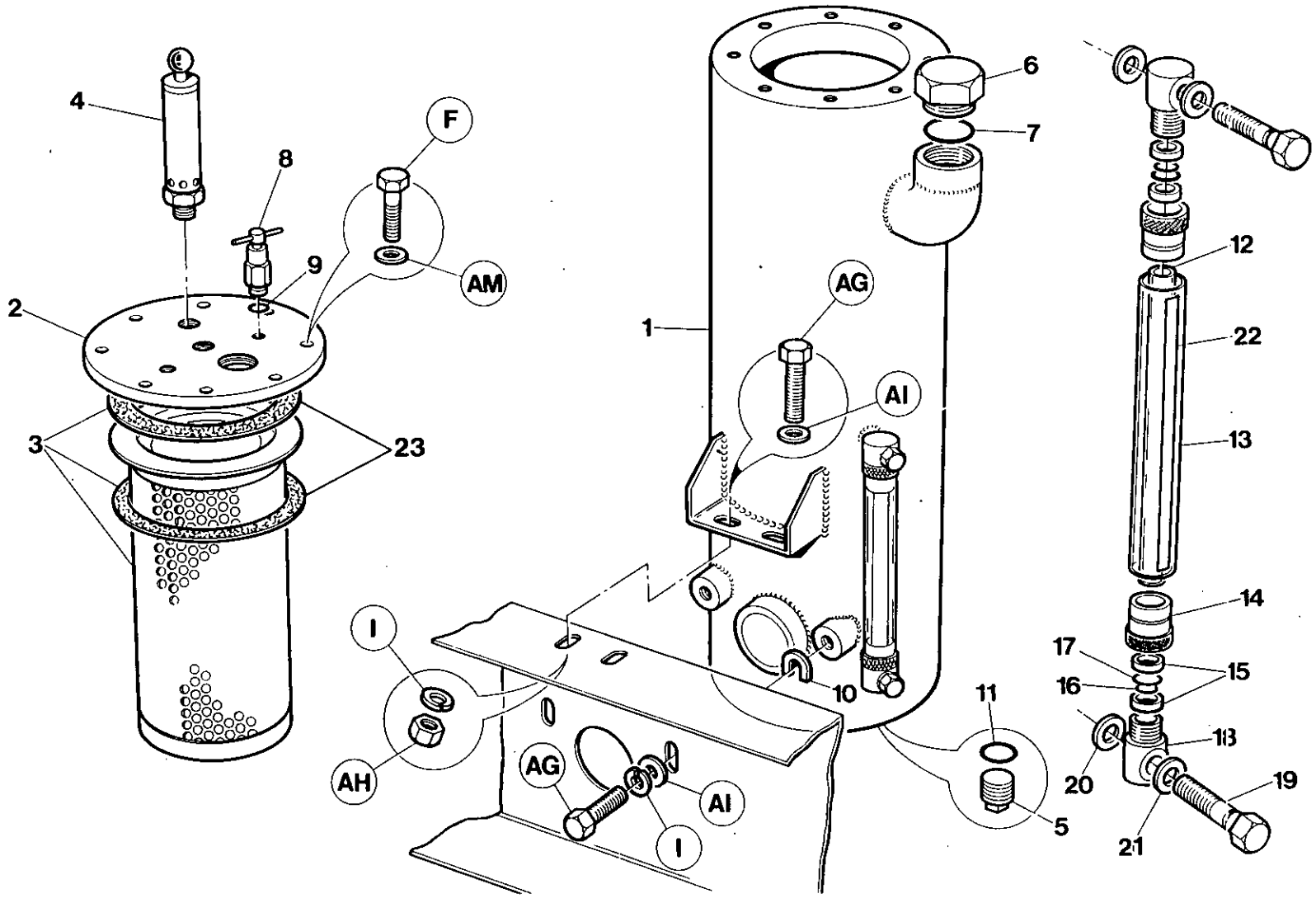
4
8
F
9
AM
2
3
23
1
6
7
AG
AI
12
22
13
14
17
15
16
10
11
18
20
19
21
5
I
AH
AG
AI
I

Item	C.P.N.	Qty	COOLING SYSTEM	SYSTÈME DE REFROIDISSEMENT	KÜHLSYSTEM	SISTEMA DE RAFFREDDAMENTO	SISTEMA DE REFRIGERACION	جهاز التبريد :	
1	92080415	1	Separator Tank French	Réservoir sép (France)	Abscheidekessel, Frankreich	Serbatoio separatore (Francia)	Tanque separador(Francia)	صهريج فصل فرنسي	1
1	92092303	1	Sep Tank B.S.	Réservoir sép. (BS)	Abscheidekessel, BS	Serbatoio separatore (normale britannico)	Tanque separador (Standards Británicos)	صهريج فصل بريطاني	1
1	92080407	1	Sep Tank Composite	Réservoir sép. (au complet)	Abscheidekessel, komplett	Complessivo serbatoio separatore	Tanque separador mixto	صهريج فصل كامل	1
2	92081652	1	Cover	Capot	Deckel	Coperchio di chiusura	Cubierta	غطاء	2
3	92077601	1	Element/Inc. Gasket	Catouche/Joint	Element/Dichtung	Cartuccia/Guarnizione	Elemento/Junta	عنصر	3
4	92078054	1	Safety Valve	Soupape de sûreté	Sicherheitsventil	Valvola di sicurezza	Válvula de seguridad	صمام أمان	4
5	92038694	1	Plug	Tampon	Stopfen	Tappo	Tapón	سدادة	5
6	35579630	1	Filler Plug	Bouchon de remplissage	Einfüllschraube	Tappo di riempimento	Tapón de rellenado	سدادة الترشيح	6
7	35279942	1	'O' Ring	Joint torique	O-Ring	'O-ring'	Junta tórica	الحلقة « O »	7
8	92043017	1	Blowdown Valve	Soupape de purge	Entlastungsventil	Rubinetto di servizio	Válvula de purgación	صمام تصريف الماء	8
9	92293661	1	Dowty Seal	Joint d'étanchéité Dowty	Dowty-Dichtung	Tenuta Dowty'	Sello Dowty	الحلقة « داوتي »	9
10	30334882	4	Shim	Cale	Beilage	Spessore	Calzo	فلكة	10
11	92290162	1	Seal	Joint	Dichtung	Tenuta	Sello	حلقة منع التسرب	11
(12-22)	92095363	1	Oil Level Gauge Assy.	Ensemble indicateur niv. huile	Ölstandmesser-Baugruppe	Indicatore livello olio	Ensamblado del indicador de nivel de aceite	مجموعة مقياس مستوى الزيت	(12-22)
12	92095421	2	'O' Ring	Joint torique	O-Ring	'O-ring'	Junta tórica	الحلقة « O »	12
13	92095371	1	Sight Tube	Viseur	Schauglas	Tubo indicatore livello	Tubo de nivel	أنبوب الرؤية	13
14	92095389	1	Guard Tube	Conduit de protection	Schutzrohr	Protezione tubazione	Tubo de protección	أنبوب الحماية	14
15	92095397	2	Gland Nut	Chapeau de press-étoupe	Überwurfmutter	Dado premistoppa	Tuerca de presaestopas	صمولة علبة الحشو	15
16	92095405	4	Ferrule	Embout	Zwinge	Boccola	Vasquillo	صرف حديدي	16
17	92095413	2	'O' Ring	Joint torique	O-Ring	'O-ring'	Junta tórica	الحلقة « O »	17
18	92095439	2	Collar	Manchon	Bund	Collare	Collar	طوق	18
19	92095447	2	Nipple	Raccord	Nippel	Raccordo filettato	Boquilla	حلمة	19
20	92095454	2	Sealing Washer	Rondelle d'étanchéité	Dichtscheibe	Guarnizione tenuta	Arandela de sellado	حلقة احكام	20
21	92095462	2	Sealing Washer	Rondelle d'étanchéité	Dichtscheibe	Guarnizione tenuta	Arandela de sellado	حلقة احكام	21
22	92094994	1	Level Indicator	Indicateur de niveau	Füllstandanzeiger	Indicatore del livello	Indicador de nivel	مؤشر المستوى	22
23	92651157	2	Gasket	Joint	Dichtung	Guarnizione	Junta	حشية منع التسرب	23

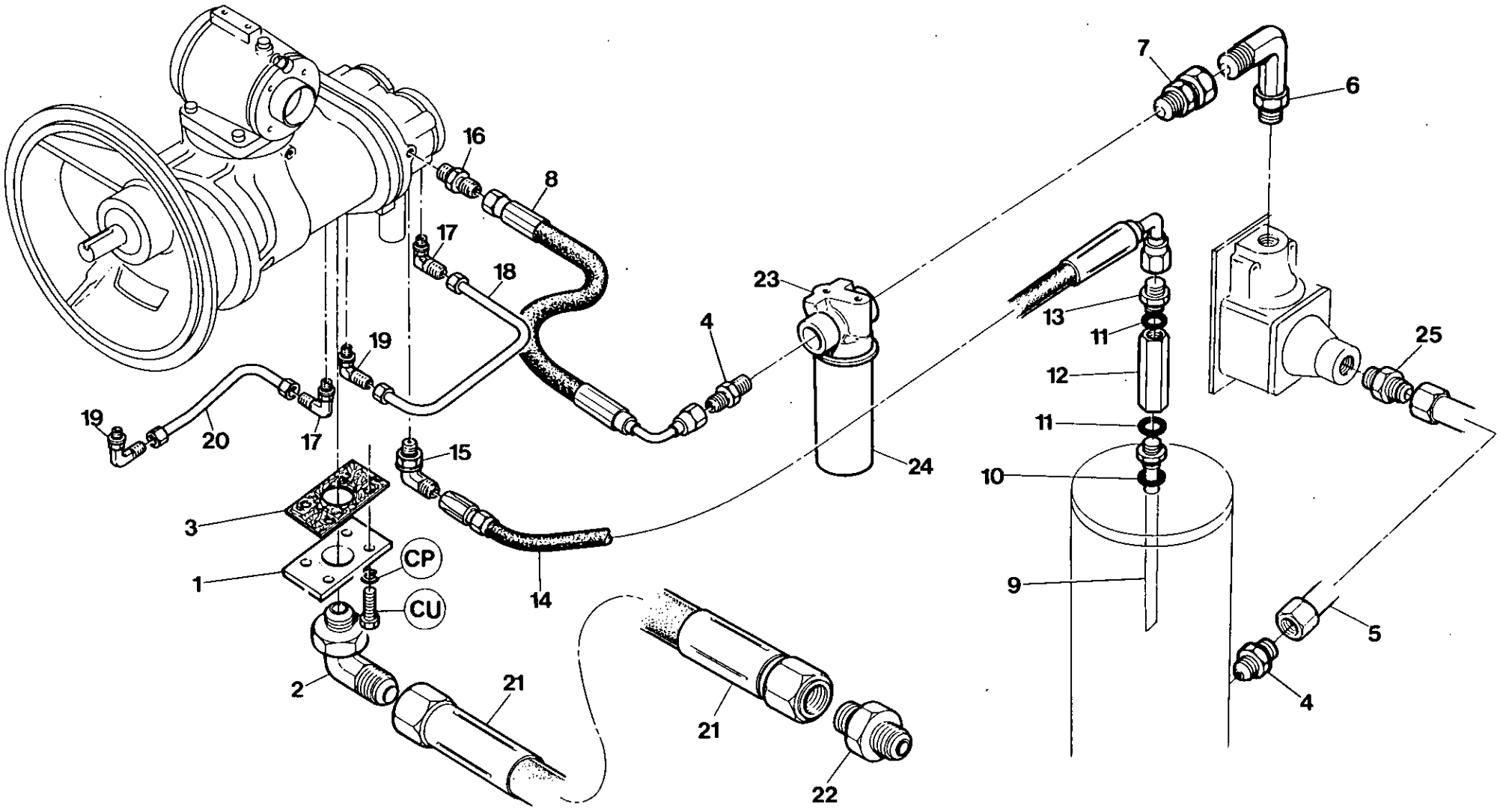
7
6
16
8
17
18
23
4
13
11
12
11
10
9
25
5
4
19
20
17
19
15
24
3
1
CP
CU
14
2
21
21
22

Item	C.P.N.	Qty	COOLING SYSTEM	SYSTÈME DE REFROIDISSEMENT	KÜHLSYSTEM	SISTEMA DE RAFFREDDAMENTO	SISTEMA DE REFRIGERACION	جهاز التبريد :	
1	92040831	1	Plate	Plaque	Platte	Piastra	Placa	لوحة	1
2	92087832	1	Adaptor	Adapteur	Adapter	Pezzo di connessione	Adaptador	وصلة مهايئة	2
3	92114537	1	Gasket	Joint	Flachdichtung	Guarnizione	Junta	حشية	3
4	92123215	2	Connector	Connecteur	Anschlußstück	Connettore	Conector	موصّل	4
5	92077890	1	Tube	Tube	Rohr	Tubo	Tubo	انبوب	5
5a	92071851	1	Tube	Tube	Rohr	Tubo	Tubo	انبوب	5a
6	35294750	1	Elbow	Coude	Kniestück	Gomito	Codo	كوع	6
7	92079326	1	Nut	Ecrou	Mutter	Dado	Tuerca	صمولة	7
8	92076496	1	Hose	Tuyau flexible	Schlauch	Tubo flessibile	Manguera	خرطوم	8
9	92080720	1	Tube	Tube	Rohr	Tubo	Tubo	انبوب	9
10	92338946	1	Seal	Joint	Dichtung	Tenuta	Sello	حلقة منع التسرب	10
11	92293661	1	Seal	Joint	Dichtung	Tenuta	Sello	حلقة منع التسرب	11
12	92101054	1	Valve	Soupape	Ventil	Valvola	Válvula	صمام	12
13	92104132	1	Connector	Connecteur	Anschlußstück	Connettore (raccordo)	Conector	موصل	13
14	92094416	1	Hose	Tuyau flexible	Schlauch	Tubo flessibile	Manguera	خرطوم	14
15	35318872	1	Adaptor	Adapteur	Adapter	Pezzo di connessione	Adaptador	وصلة مهايئة	15
16	95303392	1	Connector	Connecteur	Anschlußstück	Connettore (raccordo)	Conector	موصّل	16
17	35279876	2	Elbow	Coude	Kniestück	Gomito	Codo	كوع	17
18	35589795	1	Tube	Tube	Rohr	Tubo	Tubo	أنبوب	18
19	95365094	2	Elbow	Coude	Kniestück	Gomito	Codo	كوع	19
20	35589803	1	Tube	Tube	Rohr	Tubo	Tubo	أنبوب	20
21	92030543	1	Hose	Tuyau flexible	Schlauch	Tubo flessibile	Manguera	خرطوم	21
21a	92040849	1	Hose	Tuyau flexible	Schlauch	Tubo flessibile	Manguera	خرطوم	21a
22	92087840	1	Connector	Connecteur	Anschlußstück	Connettore (raccordo)	Conector	موصل	22
22a	92043991	1	Connector	Connecteur	Anschlußstück	Connettore	Conector	موصل	22a
(23–24)	92079755	1	Oil Filter Assy	Ensemble filtre à huile	Ölfilter-Baugruppe	Insieme filtro dell'olio	Ensamblado del filtro de aceite	مجموعة مرشح الزيت	(23–24)
23	92077577	1	Head	Tête	Kopf	Testata	Cabeza	رأس	23
24	92118678	1	Element	Elément	Einsatz	Elemento	Elemento	عنصر	24
25	35295880	1	Connector	Connecteur	Anschlußstück	Connettore (raccordo)	Conector	موصّل	25
		5a	4 wheel machine	Machine à 4 roues	Vierradmaschine	Macchina a Ruota	Máquina cuatro ruedas	مكنة بعجلات	5a
		21a	4 wheel machine	Machine à 4 roues	Vierradmaschine	Macchina a Ruota	Máquina cuatro ruedas	مكنة بعجلات	21a
		22a	4 wheel machine	Machine à 4 roues	Vierradmaschine	Macchina a Ruota	Máquina cuatro ruedas	مكنة بعجلات	22a

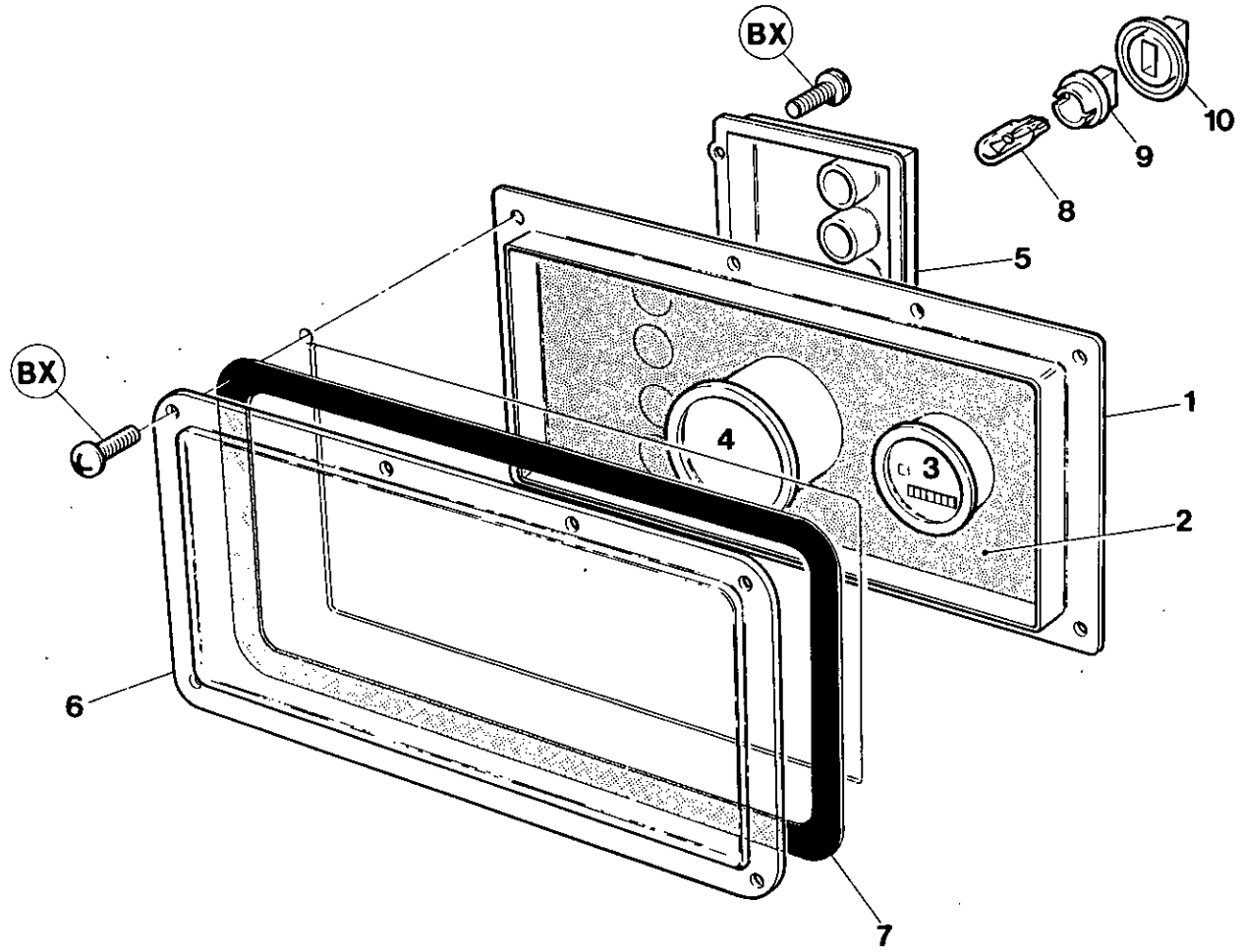
BX
BX
1
2
3
4
5
6
7
8
9
10

Item	C.P.N.	Qty	CONTROL AND MONITORING SYSTEM	COMMANDES ET SYSTÈME DE CONTRÔLE	KONTROLL- UND ÜBERWACHUNGS-SYSTEM	SISTEMA DI COMANDO E CONTROLLO	SISTEMA DE CONTROL Y SUPERVISION	جهاز التحكم والمراقبة :	
1	36728467	1	Enclosure	Périmètre	Einfassung	Alloggio	Cerramiento	تحويطة	1
2	35842194	1	Decal	Autocollant	Abziehbild	Adesivo	Calcomaniá	دكال	2
3	92306901	1	Hour Counter	Compteur horaire	Stundenmesser	Contaore	Cuentahoras	عداد الساعات	3
4	92395268	1	Pressure Gauge	Jauge de pression	Druckmesser	Manometro	Manómetro de presión	مقياس الضغط	4
5	92058320	1	Circuit Board	Panneau circuit	Schaltbrett	Piastra circuitale	Cuadro de circuitos	لوحة الدائرة	5
6	36723989	1	Window	Fenêtre	Fenster	Finestrina	Ventana	نافذة	6
7	92078088	1	Gasket	Joint	Dichtung	Guarnizione	Junta	حشية	7
8	35327907	1	Lamp	Lampe	Lampe	Lampada	Lámpara	مصباح	8
9	92652593	1	Base	Base	Fundament	Base	Base	قاعدة	9
10	92652601	1	Seal	Joint	Abdichtung	Tenuta	Retenedor	حلقة مانعة للتسرب	10

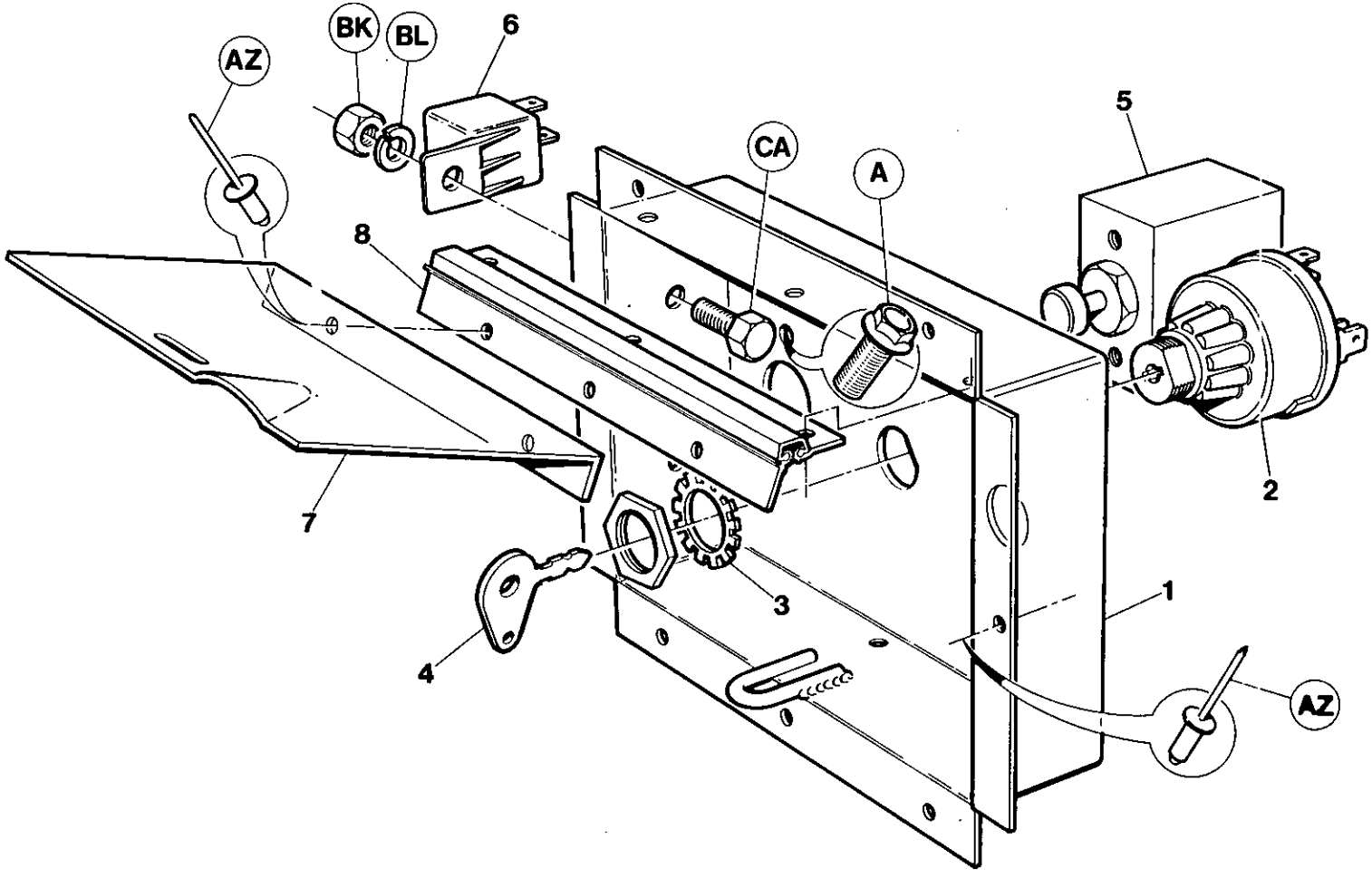
AZ
BK
BL
6
CA
A
5
8
7
2
3
1
4
AZ

Item	C.P.N.	Qty	CONTROL AND MONITORING SYSTEM	COMMANDES ET SYSTÈME DE CONTRÔLE	KONTROLL- UND ÜBERWACHUNGS-SYSTEM	SISTEMA DI COMANDO E CONTROLLO	SISTEMA DE CONTROL Y SUPERVISION	جهاز التحكم والمراقبة :	
1	92533652	1	Box	Boite	Box	Armadietto	Caja	صندوق	1
2	92086719	1	Switch	Interrupteur	Schalter	Commutatore	Interruptor	مفتاح	2
3	95213427	1	Shakeproof Washer	Rondelle indessérable	Erscjütterungsfeste Gummidichtung	Rondella antivibrazioni	Arandela antibibratoria	فلكة مانعة للاهتزاز	3
4	92075530	1	Key	Clavette	Schlüssel	Chiave	Llave	مفتاح	4
5	35583210	1	Valve	Soupape	Ventil	Valvola	Válvula	صمام	5
6	92076173	2	Relay	Relais	Relais	Relè	Relé	مرحل	6
7	92184878	1	Door	Porte	Türe	Sportello	Puerta	باب	7
8	35582220	1	Hinge	Charnière	Scharnier	Cerniera	Bisagra	مفصلة	8

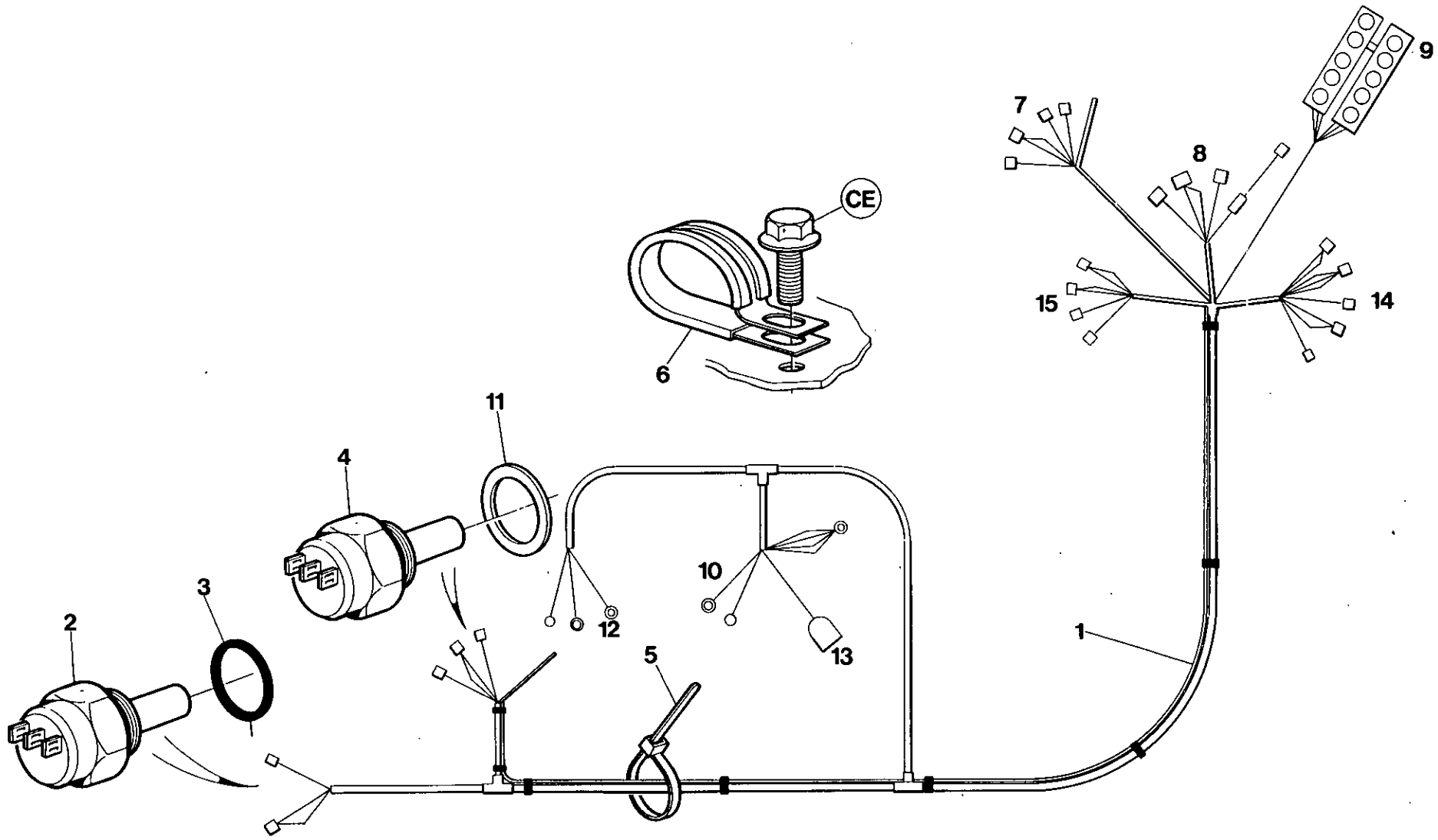
1
2
3
4
5
6
CE
7
8
9
10
11
12
13
14
15

Item	C.P.N.	Qty	CONTROL AND MONITORING SYSTEM	COMMANDES ET SYSTÈME DE CONTRÔLE	KONTROLL- UND ÜBERWACHUNGS-SYSTEM	SISTEMA DI COMANDO E CONTROLLO	SISTEMA DE CONTROL Y SUPERVISION	جهاز التحكم والمراقبة :	
1	92028281	1	Wiring Harness	Harnais de câblage	Kabelbaum	Complesso conduttori	Mazo de calbes	أحزمة الأسلاك	1
2	92086156	1	High Temp Switch	Commutateur de haute temp.	Hochtemperatureschalter	Interruttore per alte temperature	Interruptor temp. alta	مفتاح درجة الحرارة العالية	2
3	35278589	1	'O'–Ring	Joint torique	O–Ring	Anello di tenuta ad 'O'	Junta torica	حلقة حرف "O"	3
4	92480177	1	Oil Pressure Switch	Commutateur de pression d'huile	Öldruckschalter	Interruttore per pressione olio	Interruptor presion, aceite	مفتاح ضغط الزيت	4
5	92281427	4	Tye Rap	Gaine de serrage	Type Rap (Kabelband)	Attacchi	Ostaga	شريط حزم	5
6	92487743	7	Clip	Clip	Klemme	Fermaglio	Abrasadera	قامطة	6
7	92306901	1	Hourmeter	Compteur d'heure	Betriebsstundenzähler	Contaore	Cuentahoras	عداد ساعة	7
8	92086719	1	Start Switch	Commutateur de mise en marche	Anlaßschalter	Commutatore d'avviamento	Interruptor poner en marcha	مفتاح بدء التشغيل	8
9	92058320	1	Circuit Board	Panneau de circuit	Leiterplatte	Piastra circuitale	Cuadro de circuito	لوحة الدائرة	9
10	++++++++	1	Alternator	Alternateur	Lechtmaschine	Alternatore	Alternador	منوب	10
11	92083427	1	Seal	Joint	Dichtung	Tenuta	Retenedor	حلقة منع التسرب	11
12	++++++++	1	Starter	Entretoise	Starter	Motorino d'Avviamento	Boton de arranque	مبدىء التشغيل	12
13	92095132	1	Belt Break Switch	Rupteur pour courroie	Keilriement/unter-brechungsschalter	Commutatore di Rottura Cinghia	Interruptor rotura de correa	مفتاح قطع السير	13
14	92076173	1	Shutdown Relay	Relais de fermeture	Abschaltrelais	Relè di Arresto	Rele de parada	مرحل الايقاف	14
15	92076173	1	Start/Override Relay	Relais démarrage/ neutralisation	Start/Überlagerungsrelais	Relè d'Avviamento	Rele de arranque/ sobrecontrol	مرحّل بدء التشغيل / الابطال	15
				Articles founis par le fabricant du moteur	Vom Motorhersteller geliefert	Elementi forniti dalla Fabbrica dei Motori	Piezas suministrabas por fabricante de motores	أصناف توردها شركة إنتاج المحرك	

++++++++ Items supplied by Engine Manufacturer

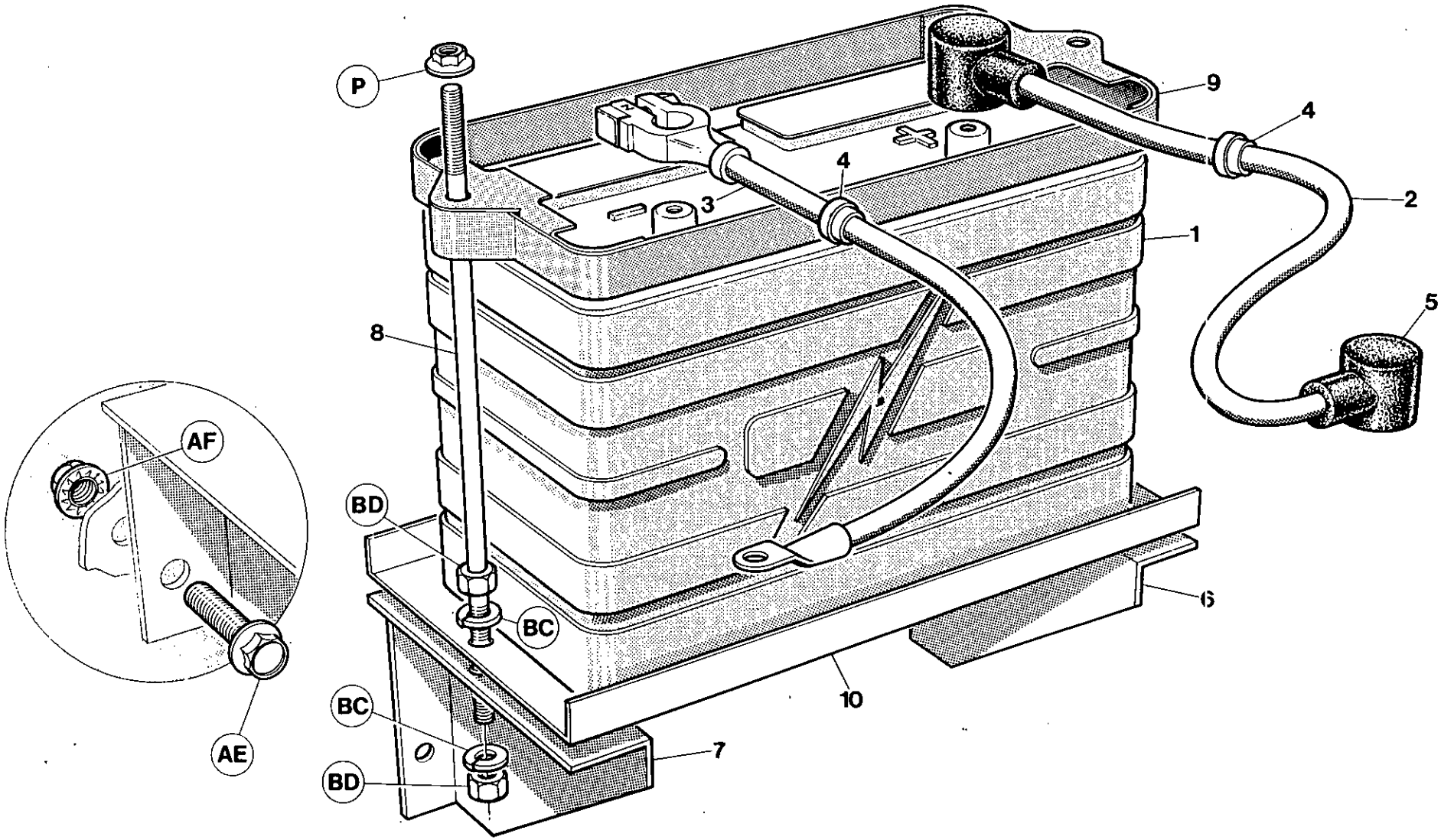
P
9
4
4
3
2
1
5
8
AF
BD
BC
6
10
BC
7
BD
AE

Item	C.P.N.	Qty	CONTROL AND MONITORING SYSTEM	COMMANDES ET SYSTÈME DE CONTRÔLE	KONTROLL- UND ÜBERWACHUNGS-SYSTEM	SISTEMA DI COMANDO E CONTROLLO	SISTEMA DE CONTROL Y SUPERVISION	جهاز التحكم والمراقبة :	
1	92052380	1	Battery	Batterie d'Accumulateur	12v-Batterie	Batteria, 12v	Batería	بطارية ١٢ فلط	1
2	92101278	1	Cable, Pos	Cable Borne Positive	Pluskabel	Cavo, Positivo	Cable, positivo	كبل بطارية موجب	2
3	35506419	1	Cable, Neg	Cable Borne Négative	Minuskabel	Cavo, Negativo	Cable, negativo	كبل بطارية سالب	3
4	35286764	2	Bushing	Douille	Buchse	Passacavo	Casquillo	جلبة	4
5	92271139	2	Terminal Hood	Protege Cosse	Schutzklemme	Cappuccio, Prot. Terminale	Caperuza del borne	كمّة طرف التوصيل	5
6	35815752	1	Bracket, R.H.	Support, C.D.	Konsole R.	Supporto, D.X.	Ménsula, lado derecho	كتيفة تثبيت البطارية على الجانب الايمن	6
7	35815760	1	Bracket, L.H.	Support, C.G.	Konsole L.	Supporto S.X.	Ménsula, lado izquierdo	كتيفة تثبيت البطارية على الجانب الايسر	7
8	92395359	2	Rod	Tirant	Batterie-Halter	Asta Filettata	Vástago	قضيب	8
9	92293901	1	Frame	Cadre	Batterie-Rahmen	Telaio di Fissaggio	Armazón	اطار هيكلي للبطارية	9
10	92067412	1	Tray	Coffre de batterie	Batterietrog	Cassetta Batteria	Bandeja	صينية البطارية	10

SUB ASSEMBLY | SOUS ENSEMBLE | SEKUNDÄRE UNTERGRUPPEN | SOTTOGRUPPI | SUBCONJUNTOS | المجموعة الفرعية :

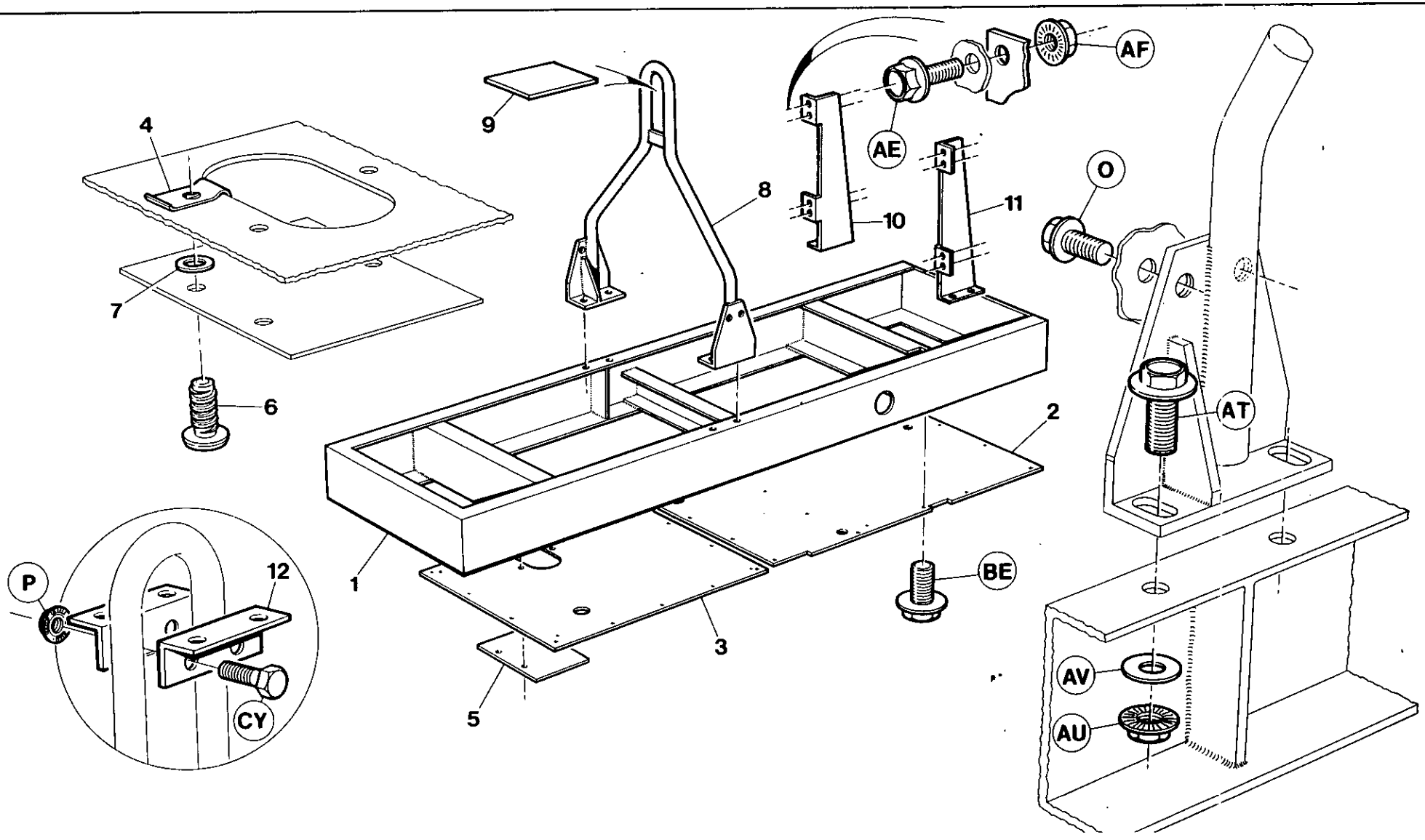

INGERSOLL-RAND

Item	C.P.N.	Qty	SUB ASSEMBLY	SOUS ENSEMBLE	SEKUNDÄRE UNTERGRUPPEN	SOTTOGRUPPI	SUBCONJUNTOS	المجموعة الفرعية :	
1	92075571	1	Truck Frame	Châssis de camion	Rahmen	Telaio dell'autocarro	Bastidor de rodaje	هيكل الشاحنة	1
1a	92075589	1	Truck Frame	Chassis de camion	Rahmen	Telaio dell 'autocarro	Bastidor de rodaje	هيكل الشاحنة	1a
2	35834738	1	Belly Pan Rear	Panneau ventral arriére	Bauchbehälter, hinten	Protezione sottoscocca posteriore	Batea ventral trasera	مؤخرة الحوض المسطح البطني	2
3	35834720	1	Belly Pan Front	Panneau ventral avant	Bauchbehälter, vorn	Protezione sottoscocca anteriore	Batea ventral delantera	مقدمة الحوض المسطح البطني	3
4	35256452	3	Clip	Clip	Klemme	Fermaglio	Abrazadera	قامطة	4
5	35296508	1	Cover	Couvercle	Deckel	Coperchio	Cubierta	غطاء	5
6	35256429	3	Stud	Goujon	Stift	Perno	Vástago	ساق ملولبة	6
7	35256445	3	Retainer	Arrêtoir	Halter	Fermo	Retén	حاجز	7
8	92700681	1	Lifting Bail	Anse de levage	Berladehaken	Gancio di sollevamento	Asa de levantamiento	نازحة رافعة	8
9	92085711	1	Shim	Cale	Beilegscheibe	Spessore	Calzo	رقيقة الماعدة	9
10	92075548	1	Bracket RH	Support, C.D.	Konsole R.	Supporto, D.X.	Ménsula, lado derecho	كتيفة تثبيت البطارية على الجانب الايمن	10
11	92075555	1	Bracket LH	Support, C.G.	Konsole L.	Supporto S.X.	Ménsula, lado izquierdo	كتيفة تثبيت البطارية على الجانب الايسر	11
12	92700616	2	Support	Support	Stütze	Supporto	Soporte		12
		1a	4 wheel machine	Machine à 4 roues	Vierradmaschine	Macchina a Ruota	Máquina cuatro ruedas	مكنة بعجلات	1a

SUB ASSEMBLY | SOUS ENSEMBLE | SEKUNDÄRE UNTERGRUPPEN | SOTTOGRUPPI | SUBCONJUNTOS | المجموعة الفرعية :

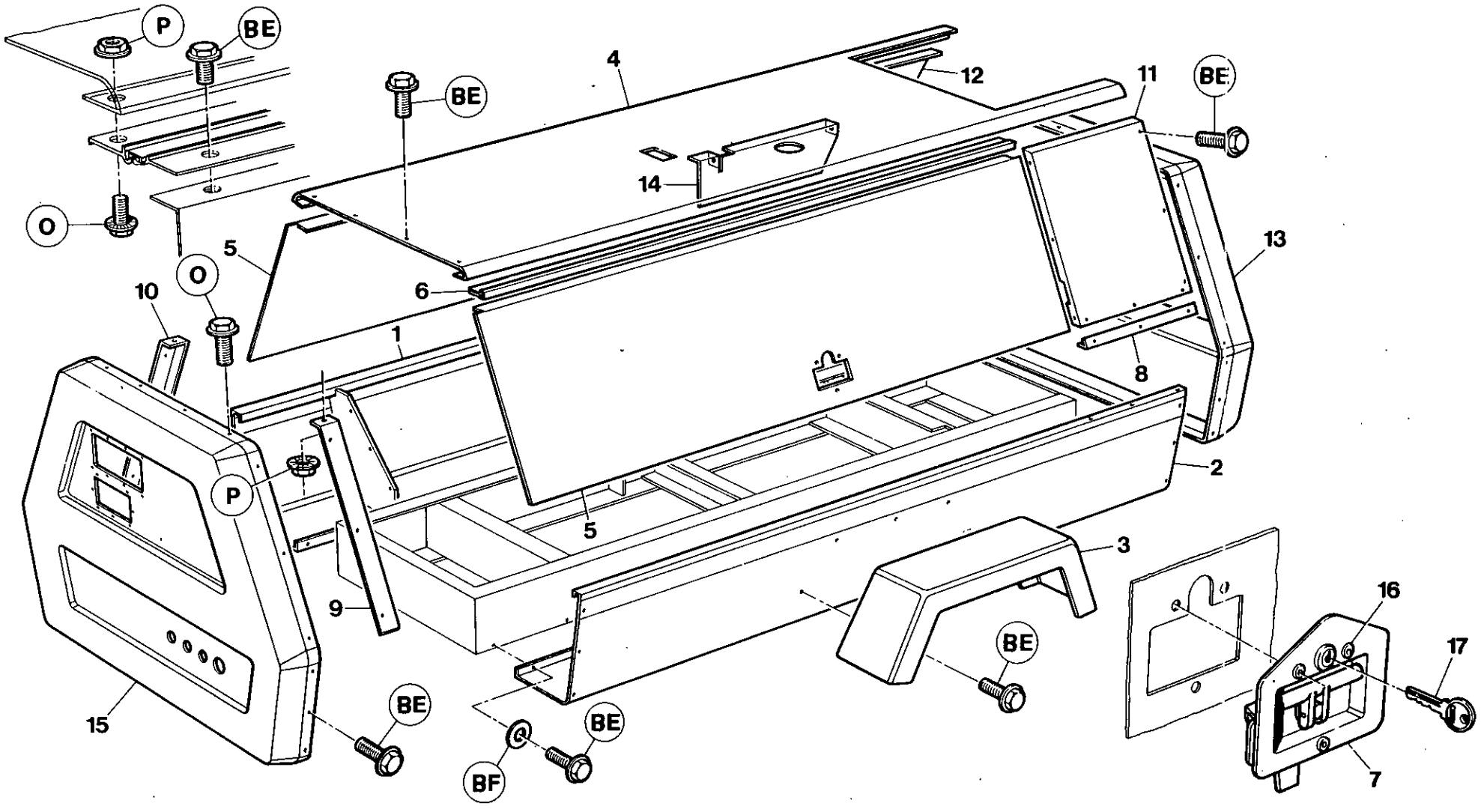

INGERSOLL-RAND

Item	C.P.N.	Qty	SUB ASSEMBLY	SOUS ENSEMBLE	SEKUNDÄRE UNTERGRUPPEN	SOTTOGRUPPI	SUBCONJUNTOS	المجموعة الفرعية :	
1	36719086	1	Toolbox R.H.	Boite à outils droite	Werkzeugkasten, rechts	Cassetta portautensili di destra	Caja de herramientas lado derecho	صندوق أدوات ـ جهة يمنى	1
1a	92098482	1	Toolbox R.H.	Boite a outils droite	Werkzeugkasten, rechts	Cassetta portautensili di destra	Caja de herramientas lado derecho	صندوق أدوات ـ جهة يمنى	1a
2	92074285	1	Toolbox L.H.	Boite à outils gauche	Werkzeugkasten, links	Cassetta portautensili di sinistra	Caja de herramientas lado izquierdo	صندوق أدوات ـ جهة يسرى	2
2a	92074657	1	Toolbox L.H.	Boite a outils gauche	Werkzeugkasten, links	Cassetta portautensili di sinistra	Caja de herramientas lado izquierdo	صندوق أدوات ـ جهة يسرى	2a
3	36708824	2	Fender	Garde-boue	Kotflügel	Parafango	Guardafango	وقاء	3
4	92075134	1	Roof	Toit	Dach	Tetto	Techo	سقف	4
5	36718336	2	Door	Porte	Tür	Porta	Puerta	باب	5
6	36719425	2	Hinge	Charniére	Scharnier	Cardine	Bisagra	مفصلة	6
7	35279108	2	Door Latch	Loquet de porte	Türriegel	Serratura a scatto per porta	Candado de la puerta	سقاطة الباب	7
8	35588896	2	Filler Angle	Entretoise d'angle	Winkelstück	Angolo bocchettone	Perfil angular	زاوية الملء	8
9	35821818	1	Door Stop L.H. Front	Butée de porte gauche frontale	Türanschlag, links vorn	Fermaporta frontale di sinistra	Tope de puerta frontal izquierdo	مقدمة باب الايقاف ـ جهة يسرى	9
10	35821826	1	Door Stop R.H. Front	Butée de porte droite frontale	Türanschlag, rechts vorn	Fermaporta frontale di destra	Tope de puerta frontal derecho	مقدمة باب الايقاف ـ جهة يسرى	10
11	92076439	1	Panel Rear L.H.	Panneau arriére gauche	Wand, links hinten	Pannello, posteriore di sinistra	Panel trasero izquierdo	لوحة خلفية ـ جهة يسرى	11
12	36719243	1	Panel Rear R.H.	Panneau arriére droit	Wand, rechts hinten	Pannello, posteriore di destra	Panel trasero derecho	لوحة خلفية ـ جهة يمنى	12
13	36705036	1	Cover, Rear	Couvercle arriére	Deckel, hinten	Coperchio, posteriore	Cubierta trasera	مؤخرة الغطاء	13
14	35837780	1	Deflector	Déflecteur	Lenkblech	Deflettore	Deflector	حارفة	14
15	36706778	1	Cover Front	Couvercle avant	Deckel, vorn	Coperchio, anteriore	Cubierta frontal	مقدمة الغطاء	15
15a	92096635	1	Cover Front	Couvercle avant	Deckel, vorn	Coperchio, anteriore	Cubierta frontal	مقدمة الغطاء	15a
16	92664929	6	Rivet	Rivet	Niet	Rivetto	Remache	مسمار برشام	16
17	92094358	2	Key	Clavette	Passfeder	Chiavetta	Chaveta	مفتاح	17
		1a	4 wheel machine	Machine à 4 roues	Vierradmaschine	Macchina a Ruota	Maquina cuatro ruedas	مكنة بعجلات	1a
		2a	4 wheel machine	Machine à 4 roues	Vierradmaschine	Macchina a Ruota	Maquina cuatro ruedas	مكنة بعجلات	2a
		15a	4 wheel machine	Machine à 4 roues	Vierradmaschine	Macchina a Ruota	Maquina cuatro ruedas	مكنة بعجلات	15a

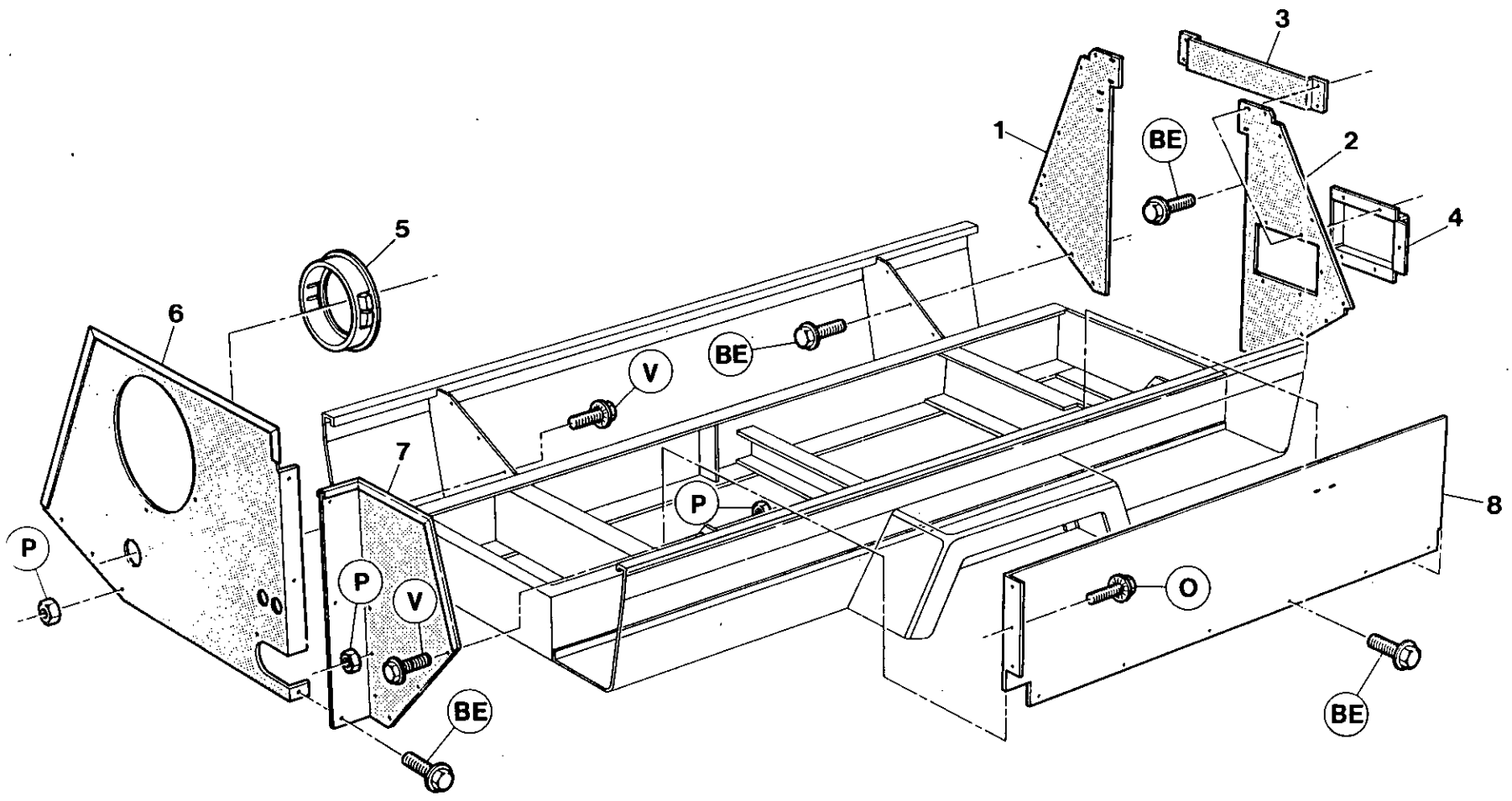
1
2
3
4
5
6
7
8
BE
V
P
O

Item	C.P.N.	Qty	SUB ASSEMBLY	SOUS ENSEMBLE	SEKUNDÄRE UNTERGRUPPEN	SOTTOGRUPPI	SUBCONJUNTOS	المجموعة الفرعية :	
1	92075308	1	Baffle Wall R.H. Rear	Chicane murale droite	Leitwand, rechts	Parete di deflessione di destra	Pared deflectora trasera derecha	جدار حاجز - جهة يمنى	1
2	92075316	1	Baffle Wall L.H. Rear	Chicane murale gauche	Leitwand, links	Parete di deflessione di sinistra	Pared deflectora trasera izquierda	جدار حاجز - جهة يسرى	2
3	92075407	1	Filler Piece	Remplisseur	Füllstück	Bocchettone	Pieza de rellenado	قطعة الملء	3
4	92075290	1	Cover	Couvercle	Deckel	Coperchio	Cubierta	غطاء	4
5	35294859	1	Snap Bush	Douille agrafe	Schnappbuchse	Boccola a scatto.	Casquillo de resorte	جلبة إطباق	5
6	92119767	1	Baffle Wall R.H. Front	Chicane murale frontale	Leitwand, vorn	Parete di deflessione frontale	Pared deflectora frontal derecha	مقدمة الجدار الحاجز	6
6a	92094879	1	Baffle Wall R.H. Front	Chicane murale frontale	Leitwand, vorn	Parete di deflessione frontale	Pared deflectora frontal derecha	مقدمة الجدار الحاجز	6a
7	92119775	1	Baffle Wall L.H. Front	Chicane murale frontale gauche	Leitwand, links vorn	Parete di deflessione frontale sinistra	Pared deflectora frontal izquierda	مقدمة الجدار الحاجز - جهة يسرى	7
8	92075423	1	Inner Sheet	Feuille intérieure	Innenblech	Lamiera interna	Hoja interna	صفحة داخلية	8
8a	92074665	1	Inner Sheet	Feuille intérieure	Innenblech	Lamiera interna	Hoja interna	صفحة داخلية	8a
	6a & 8a		4 wheel machine	Machine à 4 roues	Vierradmaschine	Macchina a Ruota	Máquina cuatro ruedas	مكنة بعجلات	6a & 8a

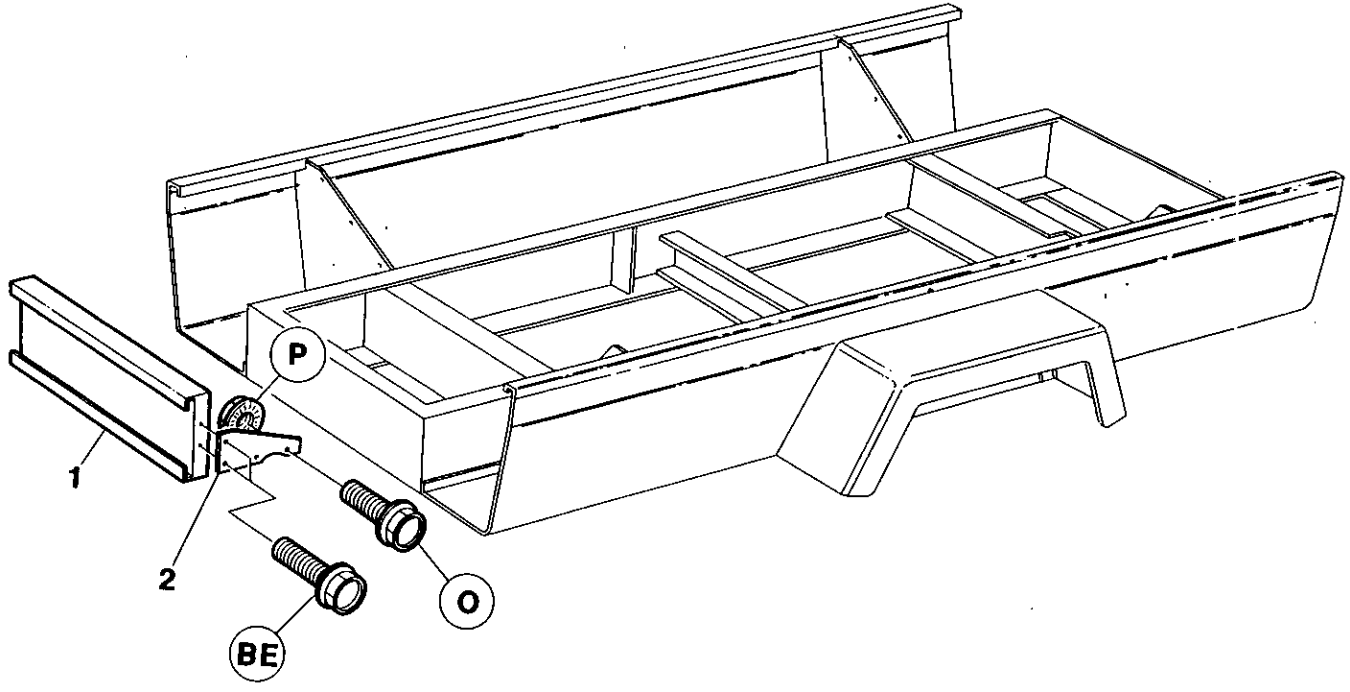
P
1
2
O
BE

Item	C.P.N.	Qty	SUB ASSEMBLY	SOUS ENSEMBLE	SEKUNDÄRE UNTERGRUPPEN	SOTTOGRUPPI	SUBCONJUNTOS	المجموعة الفرعية :	
1	92114545	1	Inlet Baffle	Chicane	Umlenkblech	Deflettore	Deflectora	عارضة	1
2	35325091	1	Bracket	Support	Bugel	Staffa	Armadura	كتيفة	2

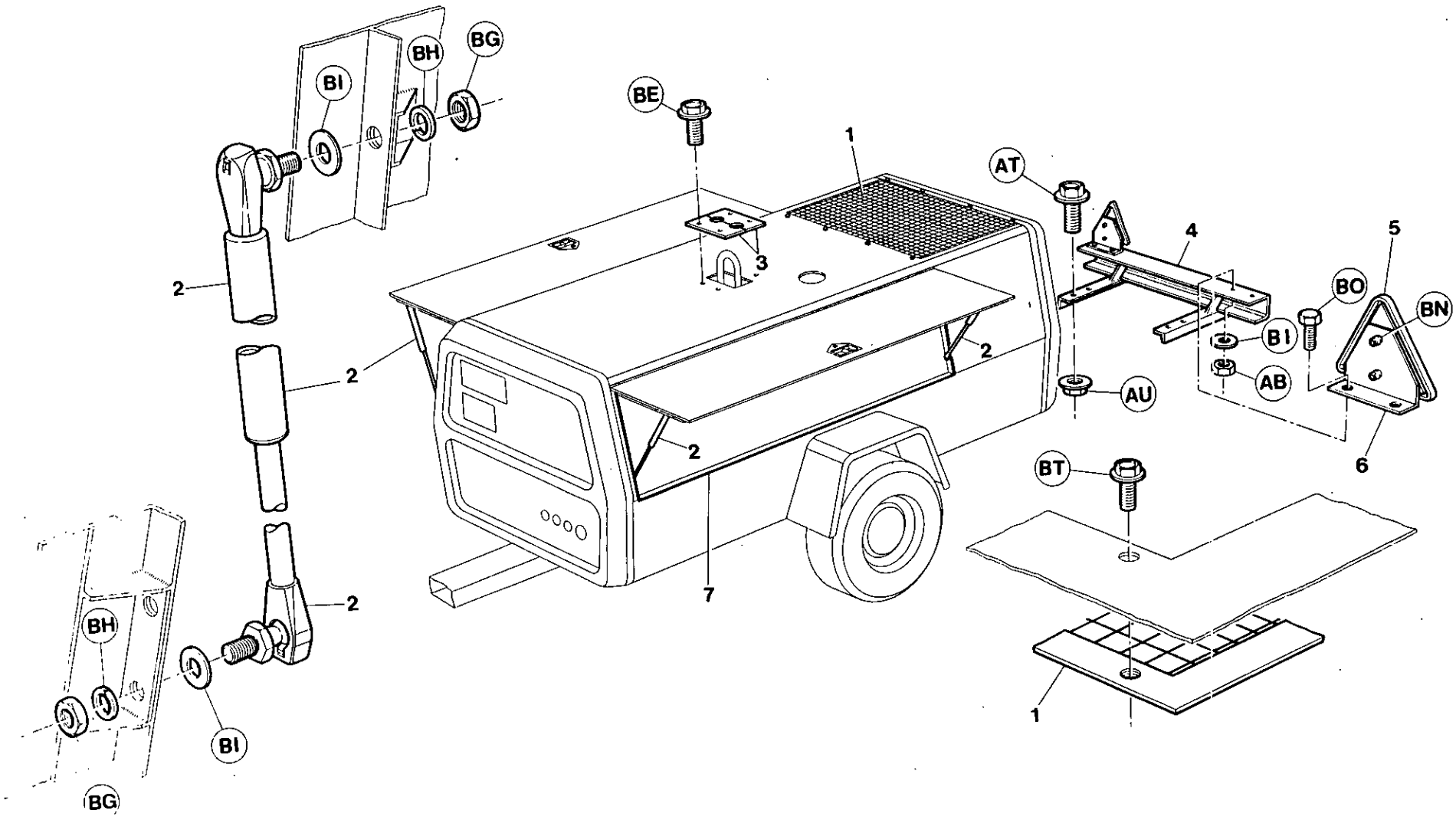
BI
BH
BG
BE
1
AT
4
5
BO
BN
BI
AB
AU
2
3
6
BT
7
BH
BI
BG

Item	C.P.N.	Qty	SUB ASSEMBLY	SOUS ENSEMBLE	SEKUNDÄRE UNTERGRUPPEN	SOTTOGRUPPI	SUBCONJUNTOS	المجموعة الفرعية :	
1	92080522	1	Grille	Grille	Grill	Griglia	Rejilla	شبيكة	1
2	35584903	4	Gas Spring Assy	Montage ressort gaz	Gasfeder-Baugruppe	Insieme di molle a gas	Ensamblado del resorte de gas	مجموعة ينبوع الغاز	2
3	92101880	2	Cover Plate	Coucercle	Abdeckplatte	Piastra di copertura	Placa de cubierta	لوحة الغطاء	3
4	36707073	1	Bumper	Amorteisseur	Stoßfänger	Paraurti	Paragolpes	واقية الصدمات	4
5	92279140	2	Reflector	Réflecteur	Reflektor	Riflettore	Reflector	عاكس	5
6	92280866	2	Bracket	Support	Beutel	Braccio (supporto)	Ménsula	كتيفة	6
7	35325349	8.7M	Tape	Joint	Dichtung	Tenuta	Cinta	حلقة احكام	7

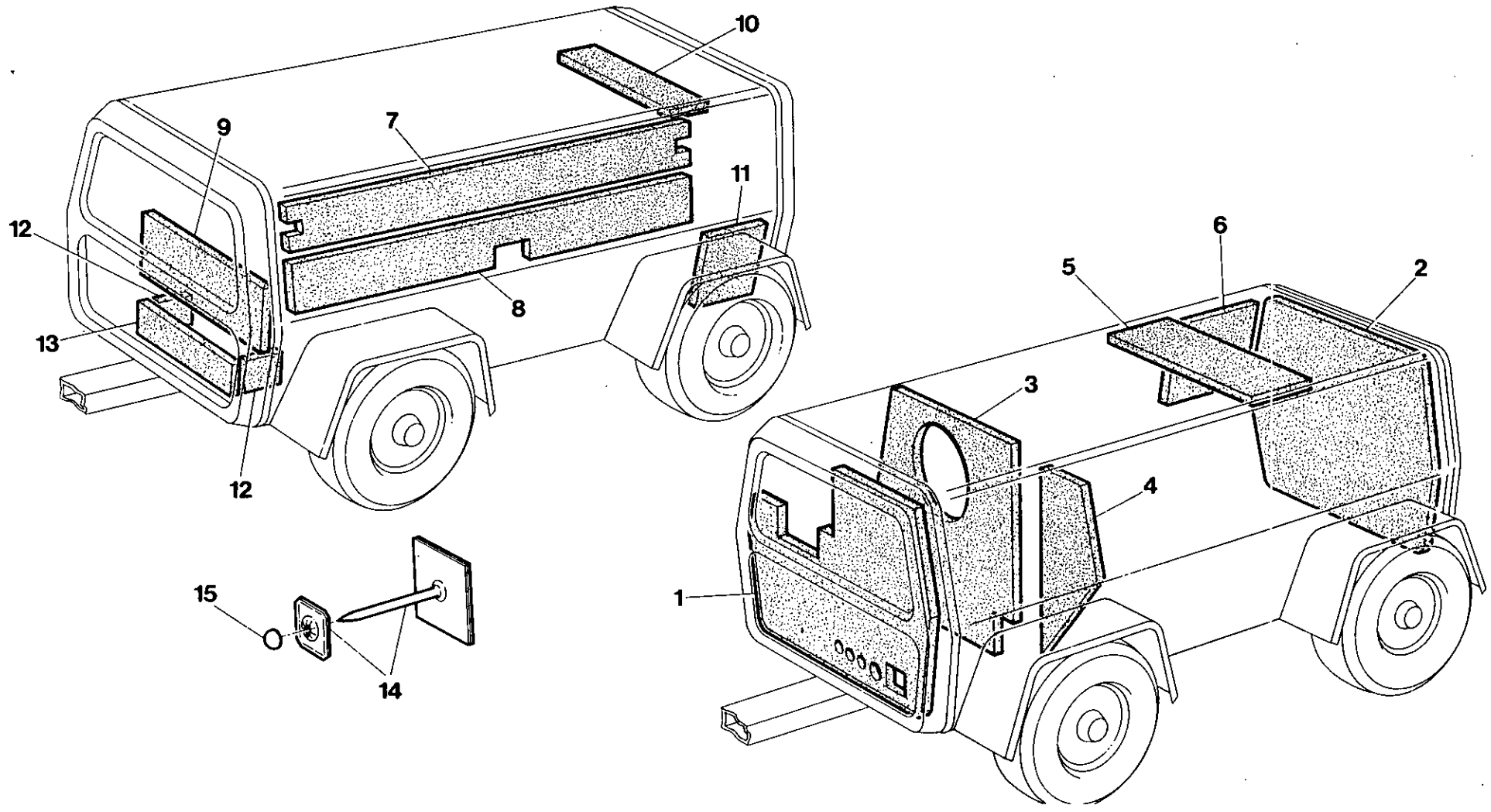
10
9
7
11
12
6
5
2
8
13
3
12
4
15
1
14

Item	C.P.N.	Qty	SUB ASSEMBLY	SOUS ENSEMBLE	SEKUNDÄRE UNTERGRUPPEN	SOTTOGRUPPI	SUBCONJUNTOS	المجموعة الفرعية :	
(1–11)	92114321	1	Foam set French	Jeu mousse francais	Schaumstoffsatz, Frankreich	Insieme gomma spugnosa (Francia)	Espuma (Francia)	طاقم الرغوة (فرنسا)	(1–11)
(1–6)	92124452	1	Foam Set U.K.	Jeu mousse GB	Schaumstoffsatz, GB	Insieme gomma spugnosa (per UK)	Espuma (Reino Unido)	طاقم الرغوة (إنجلترا)	(1–6)
1		1	Foam Front	Mousse avant	Schaumstoff, vorn	Gomma spugnosa, parte frontale	Espuma, frontal	مقدمة الرغوة	1
2		1	Foam 1"	Mousse 25mm	Schaumstoff, 1 Zoll	Gomma spugnosa, 1"	Espuma 1 pulgada	رغوة ١"	2
3		1	Foam Front Baffle	Chiacanes mousse gauche	Schaumstoff, Leitwand vorn	Gomma spugnosa, deflettore frontale	Espuma, deflector frontal	حاجز مقدمة الرغوة	3
4		1	Foam L.H. Baffle	Chicane mousse avant	Schaumstoff, Leitwand Links	Gomma spugnosa, deflettore di sinistra	Espuma, deflector izquierdo	حاجز الرغوة جهة يسرى	4
5		1	Foam Roof	Toit mousse	Schaumstoff, Dach	Gomma spugnosa, rivestimento superiore	Espuma, techo	سقف الرغوة	5
6		2	Foam Panel	Panneau mousse	Schaumstoff, Wand	Gomma spugnosa, pannello	Espuma, panel	لوحة الرغوة	6
7		2	Foam Side Door	Mousse porte latérale	Schaumstoff, Seirentür	Gomma spugnosa, porta laterale	Espuma, puerta lateral	الباب الجانبى للرغوة	7
8		2	Foam Side Door	Mousse porte latérale	Schaumstoff, Seirentur	Gomma spugnosa, porta laterale	Espuma, puerta lateral	الباب الجانبي للرغوة	8
9		2	Foam Inlet Baffle	Mousse chicane d'entrée	Schaumstoff, Einlaßleitwand	Gomma spugnosa, deflettore d'entrata	Espuma, deflector de entrada	حاجز مدخل الرغوة	9
10		1	Foam Cooler Outlet Baffle	Mousse chicane de sortie refroidisseur	Schaumstoff, Kühlerauslaßleitwand	Gomma spugnosa, deflettore d'uscita da sistema refrigerante	Espuma, deflector de salida del enfriador	حاجز مخرج مبرد	10
11		2	Foam Side Panel	Mousse panneau latéral	Schaumstoff. Seitenwand	Gomma spugnosa, pannello laterale	Espuma, panel lateral	لوحة جانبية للرغوة	11
12	92101765	28	Adhesive Hanger	Crochet adhésif	Klebstoff-Befestingungsteil	Attacco adesivo	Adhesivo	معلاق لاصق	12
13	92104264	28	Protector	Protecteur	Schutzorrichtung	Dispositivo di protezione	Protector	واق	13

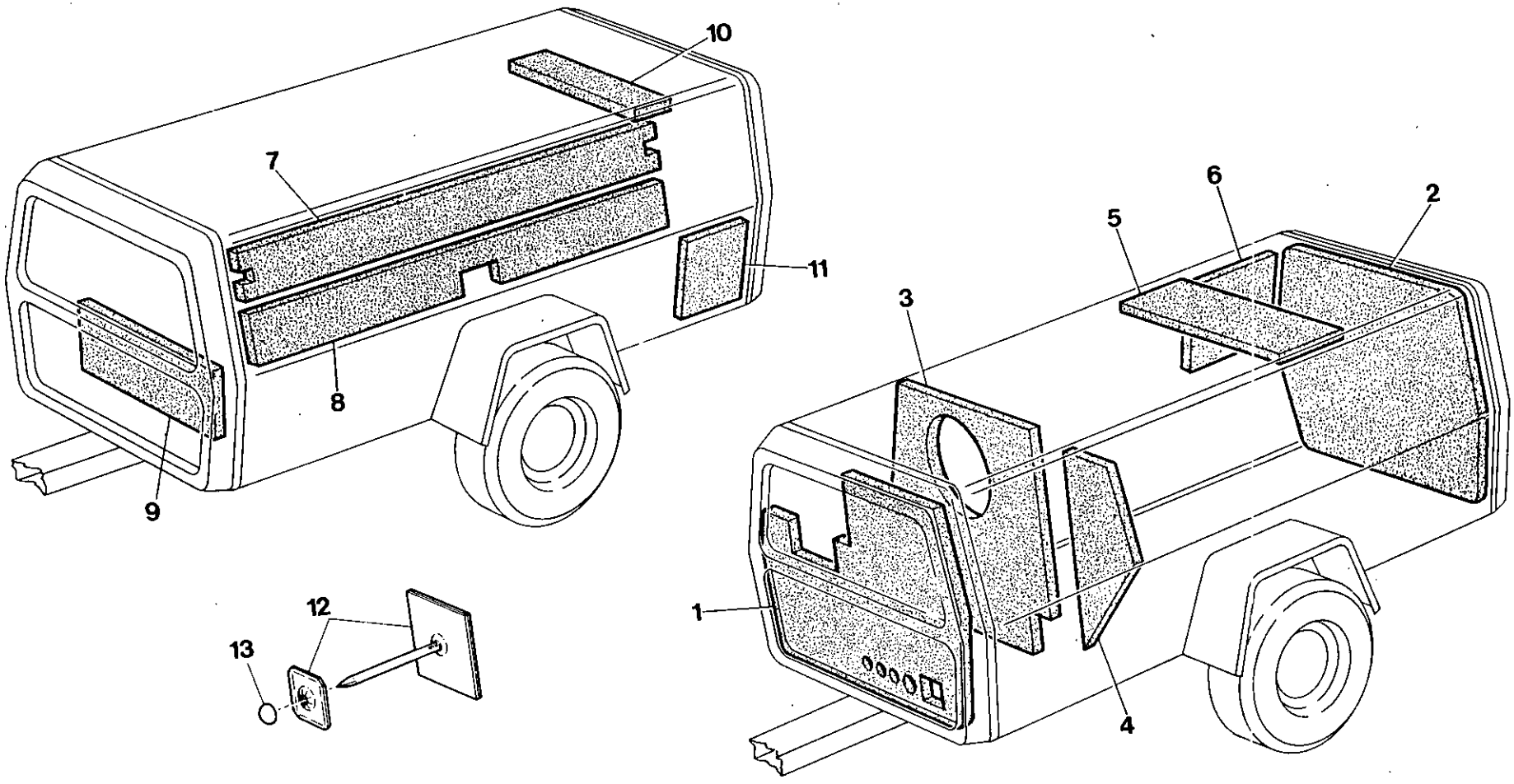
10
7
11
8
9
12
13
6
2
5
3
1
4

Item	C.P.N.	Qty	SUB ASSEMBLY	SOUS ENSEMBLE	SEKUNDÄRE UNTERGRUPPEN	SOTTOGRUPPI	SUBCONJUNTOS	المجموعة الفرعية :	
(1-15)	92690031	1	Foam Set Comp.	Jeu mousse compresseur	Schaumstoffeitle kompl.	Jeugo espuma comp.	Serie completa schiuma	طقم رغوي كامل	(1-15)
(1-13)	92690049	1	Foam Set	Jeu mousse	Schaumstoffsatz	Jeugo espuma	Serie schiuma	طقم رغوي	(1-13)
1		1	Front	Devant	vorne	Delantera	Parte ant.	الامام	1
2		1	1" Thick	1" d'epaisseur	Dickle 1 Zoll	Espesor 1"	Spessore 1"	سمك ١ بوصة	2
3		1	Front Baffle	Chicane avant	vordere Ablenkplatte	Deflectora delantera	Deflettore frontale	عارضة امامية	3
4		1	LH Baffle	Chicane mousse avant	Dach	Techo	Tetto	حاجز الرغوة جهة يسرى	4
5		1	Roof	Toit	Schaumstoff, Leitwand vorn	Espuma, deflector izquierdo	Gomma spungnosa, deflettore di sinistra	سقف	5
6		2	Panel	Panneau	Paneel	Panel	Pannello	قطاع	6
7		2	Door	Porte	Tür	Puerta	Porta	باب	7
8		2	Door	Porte	Tür	Puerta	Porta	باب	8
9		2	Inlet Baffle Foam	Mousse chicane entrée	Schaumstoff Ablenk-platte Einlaß	Entrada espuma deflectora	Schiuma deflettore presa Scarico radiatore	رغوة عارضة الدخل	9
10		1	Cooler Outlet	Sortie refrodisseur	Kühler Ausgang	Salidra enfriador	Pannello laterale inf.	مخرج جهاز التبريد	10
11		2	Side Panel Bottom	Dessous panneau latéral	Seitenpaneel unten	Parte inferior panel del lado		اسفل القطاع الجانبي	11
12		2	Foam	Mousse	Schaumstoff	Espuma	Schiuma	رغوة	12
13		1	Foam	Mousse	Schaumstoff	Espuma	Schiuma	رغوة	13
14	92101765	90	Hanger	Suspension	Aufhängung	Soporte colgante	Staffa	حمالة	14
15	92104264	90	Protector	Protecteur	Schutz	Protector	Protettore	واقية	15

This section applies to P250 WD 4T only

Cette section s'applique seulement au P250 WD 4T

Dieser Abschnitt bezieht sich lediglich auf P250 WD 4T

Sezione valida solo per P250 WD 4T

Esta seccion es solamente para P250 WD 4T

هذا القسم ينطبق على
بي ٢٥٠ ڈي دي ٤ ڈي فقط

Item	C.P.N.	Qty	SUB ASSEMBLY	SOUS ENSEMBLE	SEKUNDÄRE UNTERGRUPPEN	SOTTOGRUPPI	SUBCONJUNTOS	المجموعة الفرعية :	
(1-9)	92656792	1	Interior Decal Set (UK)	Jeu auto-collant interne (GB)	Schildersatz innen (GB)	Complesso adesivi interni (UK)	Juego autoadhesivo interno (Reino Unido)	طاقم نقل داخلي (انجلترا)	(1-9)
(1-10)	92656784	1	Interior Decal Set (FR)	Jeu auto-collant interne (F)	Schildersatz innen (FR)	Complesso adesivi interni (FR)	Juego autoadhesivo interno (Francia)	طاقم نقل داخلي (فرنسا)	(1-10)
(1-10)	92656776	1	Interior Decal Set (GER)	Jeu auto-collant interne (ALL)	Schildersatz innen (BRD)	Complesso adesivi interni (GER)	Juego autoadhesivo interno (Alemania)	طاقم نقل داخلي (المانيا)	(1-10)
1			General Data	Caracteristiques Generales	Allgemeine Daten	Dati Generali	Datos Generales	لوحة البيانات	1
2			Operating Instructions	Instructions d'operation	Bedienungsanweisungen	Istruzioni Operative	Instrucciones de Funcionamiento	ارشادات التشغيل	2
3			Control Panel	Panneau de Controle	Steuerfeld	Pannello di Comando	Tablero de Control	لوحة المضابط	3
4			Preventative Maintenance	Entretien de Prevention	Vorbeugende Wartung	Manutenzione Preventiva	Mantenimiento Preventivo	طقم ديكال لفرنسا	4
5			Caution Information	Precautions	Warnungen	Avvertenze	Informacion Cuidado	طقم ديكال لالمانيا	5
6			Model Plate	Plaque Modele	Modellschild	Targhetta Modello	Placa Modelo	لوحة الدلالة على الطراز	6
7			Discharge Air	Decharge d'air	Abluft	Aria di scarico	Aire de descarga	تفريغ الهواء	7
8			Oil Filler	Remplisseur d,huile	Öleinfüllstutzen	Bocca dell'olio	Boca de relleno de aceite	فتحة ملء الزيت	8
9			Fuel Bleed	Purge pour combustibles	Kraftstoffentlüftung	Spurgo carburante	Purgas de combustible	نزف الوقود	9
10			Data Plate	Plaque Caracteristique	Datenschild	Targhetta Dati	Placa Datos	بيانات عامة	10

Item	C.P.N.	Qty	SUB ASSEMBLY	SOUS ENSEMBLE	SEKUNDÄRE UNTERGRUPPEN	SOTTOGRUPPI	SUBCONJUNTOS	المجموعة الفرعية :	
(1-7)	92517200	1	External Decal Set	Jeu d'auto-collant externe	Schildersatz außen	Complesso adesivi esterni	Juego autoadhesivo externo	طاقم نقل خارجي	(1-7)
1		1	Stripe R.H.	Bande droite	Streifen rechts	Striscia di destra	Banda lado recheo	شريط جهة يمنى	1
2		1	Stripe L.H.	Bande gauche	Streifen links	Striscia di sinistra	Banda lado izquierdo	شريط جهة يسرى	2
3		2	Model No.	modele	Modell	modello	modelo		3
4		2	120 L/S	120 L/S	120 L/S	120 L/S	120 L/S		4
5		2	Ingersoll-Rand	Ingersoll-Rand	Ingersoll-Rand	Ingersoll-Rand	Ingersoll-Rand		5
6		2	Ingersoll-Rand	Ingersoll-Rand	Ingersoll-Rand	Ingersoll-Rand	Ingersoll-Rand		6
7		2	Sound Power	Puissance de son	Stromanschluss Ton	Potenza acustica	Poder del sonido	قدرة صوتية	7

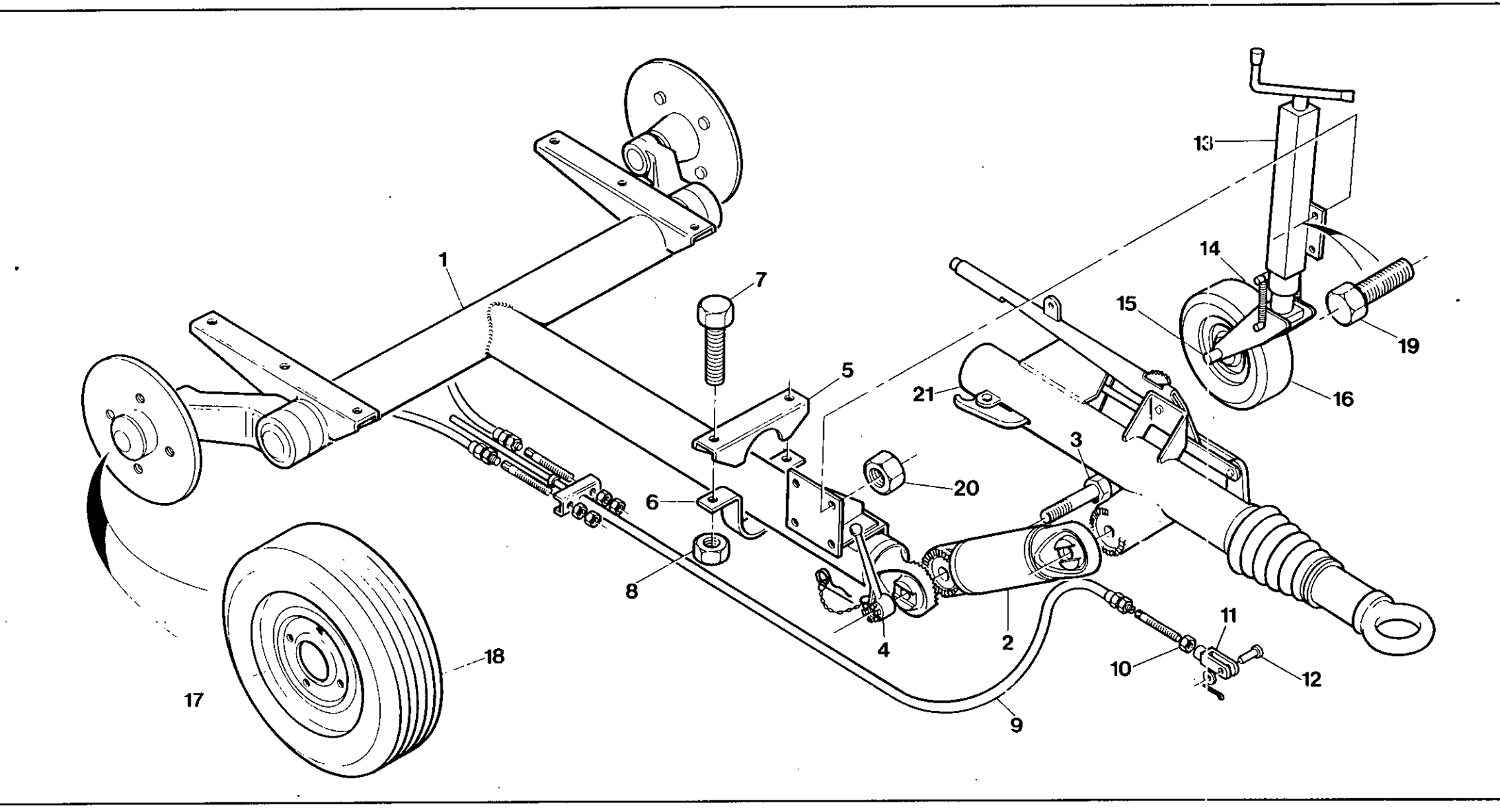
1
2
3
4
5
6
7
8
9
10
11
12
13
14
15
16
17
18
19
20
21

Item	C.P.N.	Qty	TRAILER EQUIPMENT	EQUIPEMENT REMORQUE	FAHRWERK-ZUBEHÖR	EQUIPAGGIAMENTO DI TRAINO	EQUIPO DE REMOLQUE	معدات القطر	
1	92137033	1	Axle Assy	Montage axe	Achs-Baugruppe	Complesso dell'assale	Ensamblado del eje	مجموعة المحور	1
2	92499169	1	Towbar	Barre de remorquage	Abschleppstange	Barra di rimorchio	Barra de remolque	قضيب سحب	2
3	92484419	1	Bolt	Boulon	Schraube	Bullone	Perno	برغي	3
4	92484427	1	Handle	Poignée	Griff	Manovella	Manivela	مقبض	4
5	92499433	1	Bracket	Support	Halterung	Braccio	Ménsula	كتيفة	5
6	92499441	1	Half Collar	Demi-collier	Halbring	Mezzo collare	Semicollar	نصف جلبة	6
7	92280940	2	Screw	Vis	Schraube	Vite	Tornillo	مسمار ملولب	7
8	92311695	2	Nut	Ecrou	Mutter	Dado	Tuerca	صمولة	8
9	92485069	2	Cable	Câble	Kabel	Cavo	Cable	كبل	9
10	92304526	1	Nut	Ecrou	Mutter	Dado	Tuerca	صمولة	10
11	92485051	1	Fork	Fourchette	Gabel	Forcella	Horquilla	شوكة	11
12	92455328	1	Pin	Broche	Stift	Perno	Pasador	مسمار	12
13	92533371	1	Jockey Wheel Assy	Montage galet tendeur	Stutzrad Kompl.	Insime pulleggia tendicinghia	Ensamblado de la polea de tension	مجموعة العجلة الشدادة	13
14	92546167	1	Pin	Broche	Stift	Perno	Pasador	عجلة	14
15	92546175	1	Pin	Broche	Stift	Perno	Pasador	عجلة وإطار	15
16	92546183	1	Wheel	Roue	Felge	Cerchione	Rueda	عجلة	16
(17-18)	92107770	2	Wheel & Tyre Assy	Roue et pneu	Rad und Reifen	Ruota e pneumatico	Ensamblado de rueda y neumatico	عجلة وإطار	(17-18)
17	92107721	1	Wheel	Roue	Felge	Cerchione	Rueda	عجلة	17
18	92107739	1	Tyre	Pneu	Reifen	Pneumatico	Numatico	اطار	18
19	92280973	4	Screw	Vis	Schraube	Vite	Tornillo	مسمار ملولب	19
20	92304575	4	Nut	Ecrou	Mutter	Dado	Tuerca	صمولة	20
21	92499144	1	Hitch Complete (French)	Attelage Normes (Fr)	Auflaufeinr (Fr)	Timone Compl. (Fr)	Enganche completo (Francia)	وصلة الربط	21
21	92499151	1	Hitch Complete (German)	Attelage Normes (Ger)	Auflaufeinr (Ger)	Timone Compl. (Ger)	Enganche completo (Alemania)	وصلة الربط	21

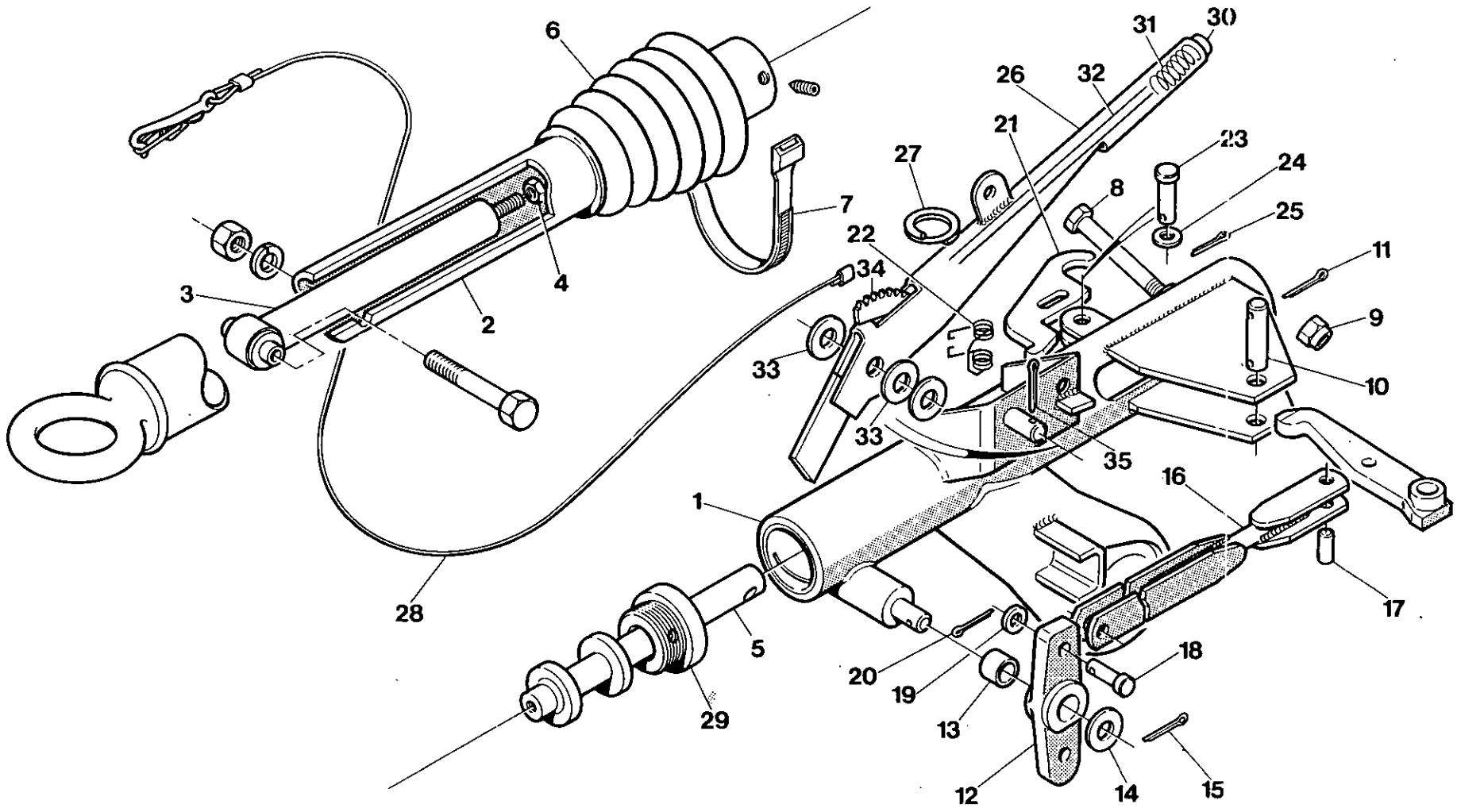
6
31
30
26
32
21
23
27
24
8
25
7
22
11
34
4
3
2
9
33
10
33
35
16
1
28
17
5
18
20
19
29
13
12
14
15

Item	C.P.N.	Qty	TRAILER EQUIPMENT	EQUIPEMENT REMORQUE	FAHRWERK-ZUBEHÖR	EQUIPAGGIAMENTO DI TRAINO	EQUIPO DE REMOLQUE	معدات القطر :	
1	92484716	1	Body	Corps	Gehäuse	Scocca	Cuerpo	بدن	1
2	92484757	1	Sliding Tube c/w eye	Tube coulant	Gleitrohre kompl. mit Ose	Tubo telescopico	Tubo deslizante ojo c/w	عين المياه الباردة بالانبوب الانزلاقي	2
2a	92110212	1	Sliding Tube c/w eye (Ger)	Tube coulant (Allemand)	Gleitrohre kompl. mit Ose	Tubo telescopico(Germania)	Tubo deslizante ojo c/w (Aleman)	عين المياه الباردة بالانبوب الانزلاقي	2
3	92484773	1	Shock Absorber	Amortisseur	Stoßdämpfer	Ammortizzatore	Amortiguador	ممتص الصدمة	3
4	92484815	1	Nut	Ecrou	Mutter	Dado	Tuerca	صمولة	4
5	92484823	1	Tow Rod	Barre de remorquage	Abschleppstange	Barra di rimorchio	Vástago de remolque	قضيب سحب	5
6	92484856	1	Rubber Gaiter	Gaine en caoutchouc	Gummingamasche	Guaina di gomma	Junta de expansión	غطاء مطاط	6
7	92484864	1	Clamp	Bride	Klemme	Morsetto	Mordaza	قامطة	7
8	92484872	1	Setscrew	Vis	Gewindestift	Vite di fermo	Tornillo prisionero	مسمار تثبيت ملولب	8
9	92484880	1	Nut	Ecrou	Mutter	Dado	Tuerca	صمولة	9
10	92484963	1	Pin	Broche	Stift	Perno	Pasador	مسمار	10
11	92484971	1	Pin	Broche	Stift	Perno	Pasador	مسمار	11
12	92485002	1	Reversing Rod	Barre de relevage	Umkehrstange	Barra d'inversione	Vástago de inversión	قضيب عاكس	12
13	92485028	1	Cylinder Ring	Bague de cylindre	Zylinderring	Anello di cilindro	Anillo del cilindro	حلقة الأسطوانة	13
14	92485036	1	Washer	Rondelle	Beilegscheibe	Rondella	Arandela	فلكة	14
15	92485044	1	Pin	Broche	Stift	Perno	Pasador	مسمار	15
16	92484989	1	Double Fork Joint	Joint de fourchette double	Doppelgabelgelenk	Giunzione a doppia forcella	Junta de horquilla doble	وصلة شوكية مزدوجة	16
17	92484997	2	Pin	Broche	Stift	Perno	Pasador	مسمار	17
18	92485010	1	Pin	Broche	Stift	Perno	Pasador	مسمار	18
19	92484930	1	Washer	Ecrou	Beilegscheibe	Rondella	Arandela	فلكة	19
20	92484948	1	Pin	Broche	Stift	Perno	Pasador	مسمار	20
21	92484906	1	Lever	Levier	Hebel	Levetta	Palanca	ذراع	21
22	92424914	1	Spring	Ressort	Feder	Molla	Resorte	نابض	22
23	92484922	1	Pin	Broche	Stift	Perno	Pasador	مسمار	23
24	92484930	1	Washer	Rondelle	Beilegscheibe	Rondella	Arandela	فلكة	24
25	92484948	1	Pin	Broche	Stift	Perno	Pasador	مسمار	25
26	92455054	1	Lever	Levier	Hebel	Levetta	Palanca	ذراع	26
27	92485135	1	Ring	Segment	Ring	Anello	Anillo	حلقة	27
28	92485143	1	Cable	Câble	Kabel	Cavo	Cable	كبل	28
29	92484849	1	Stop Ring	Bague butée	Haltering	Anello d'arresto	Anillo de tope	حلقة إيقاف	29
30	92485127	1	Push Knob	Bouton Poussoir	Druckknopf	Pulsante	Botón de presión	مقبض دفع	30
31	92485119	1	Spring	Ressort	Feder	Molla richiamo	Resorte	نابض	31
32	92485101	1	Control Rod	Tige de Commande	Druckstange	Asta comando	Vástago de control	قضيب التحكم	32
33	92485077	2	Washer	Rondelle	U.Scheibe	Rondella	Arandela	فلكة	33
34	92485085	1	Toothed Rack	Secteur Dente	Zahnsegement	Settore Dentato	Cremallera	جريدة مسننة	34
35	92484971	1	Split Pin	Goupille Fendue	Splint	Coppiglia	Pasador de aletas	دبوس خابوري	35

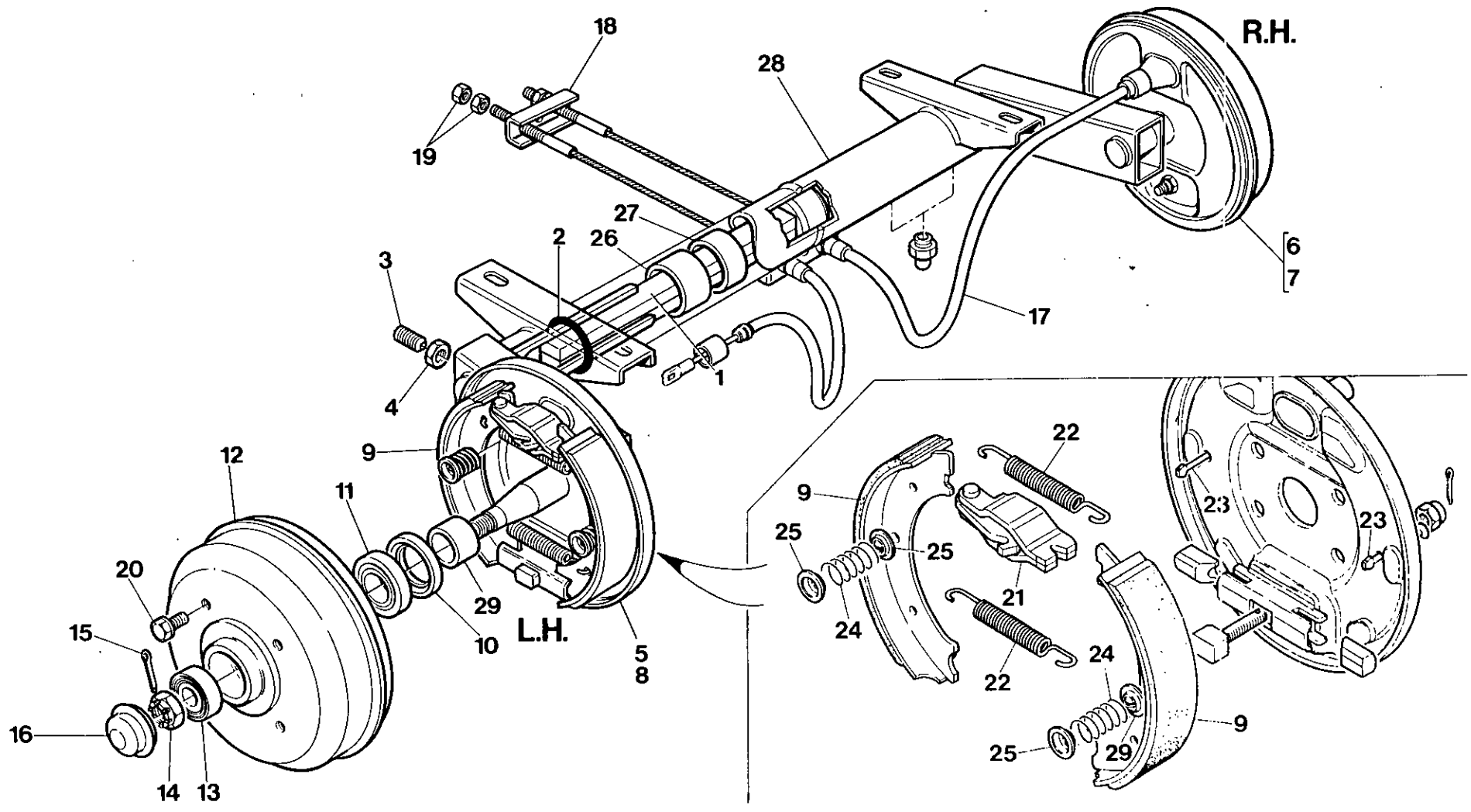
R.H.
L.H.
18
19
28
27
2
26
3
4
1
17
6
7
9
12
11
29
10
5
8
20
15
16
14
13
22
9
25
25
24
21
22
24
25
29
9
23
23

Item	C.P.N.	Qty	TRAILER EQUIPMENT	EQUIPEMENT REMORQUE	FAHRWERK-ZUBEHÖR	EQUIPAGGIAMENTO DI TRAINO	EQUIPO DE REMOLQUE	معدات القطر :	
1	92114404	1	Torsion Bar	Barre de torsion	Drehstab	Barra di torsione	Barra de torsión	قضيب الواء	1
2	92455021	2	'O'–Ring	Joint torique	O–Ring	Anello di tenuta ad 'O'	Junta tórica	حلقة حرف "O"	2
3	92499698	2	Screw	Vis	Schraube	Vite	Tornillo	مسمار ملولب	3
4	92499706	2	Stop Nut	Ecrou butée	Arretiermutter	Dado d'arresto	Tuerca de tope	صمولة إيقاف	4
5	92037068	1	Swinging Arm & Brake Assy L.H.	Montage gauche du frein et du bras de démarrage	Schaltarm - und Bremsen-Baugruppe links	Braccio oscillante ed insieme freni di sinistra	Ensamblado de brazo oscilante y freno, izquierda	تبديل الذراع والمكبح مجموعة جهة يسرى	5
6	92037076	1	Swinging Arm & Brake Assy R.H.	Montage droit du frein et du bras de démarrage	Schaltarm - und Bremsen-Baugruppe rechts	Braccio oscillante ed insieme freni di destra	Ensamblado de brazo oscilante y freno, derecha	تبديل الذراع والمكبح مجموعة جهة يمنى	6
7	92037084	1	Swinging Arm Assy with Backplate R.H.	Montage bras de démarrage avec axe droit	Schaltarm - Baugruppe mit Spindel rechts	Complesso di braccio oscillante con assale di destra	Ensamblado de brazo con placa de respaldo, derecha	تبديل مجموعة الذراع بعمود الدوران جهة يمنى	7
8	92037092	1	Swinging Arm Assy with Backplate L.H.	Montage bras de démarrage avec axe gauche	Schaltarm- Baugruppe mit Spindel links	Complesso di braccio oscillante con assale di sinistra	Ensamblado de brazo con placa de respaldo, izquierda	تبديل مجموعة الذراع بعمود الدوران جهة يسرى	8
9	92180124	4	Shoe	Sabot	Schuh	Ganascia	Zapata	غلاف	9
10	92499623	2	Seal	Joint	Dichtung	Tenuta	Sello	حلقة منع التسرب	10
11	92499599	2	Bearing	Roulement	Lager	Cuscinetto	Cojinete	محمل	11
12	92113588	2	Drum	Tambour	Zylinder	Tamburo	Tambor	دارة	12
13	92499581	2	Bearing	Roulement	Lager	Cuscinetto	Cojinete	محمل	13
14	92499557	2	Nut	Ecrou	Mutter	Dado	Tuerca	صمولة	14
15	92499540	2	Pin	Broche	Stift	Spinotto	Pasador	مسمار	15
16	92499532	2	Cap	Bouchon	Kappe	Tappo	Tapa	غطاء	16
17	92484484	2	Cable	Câble	Kabel	Cavo	Cable	كبل	17
18	92484385	1	Compensator	Compensateur	Kompensator	Compensatore	Compensador	معدل	18
19	92304518	4	Nut	Ecrou	Mutter	Dado	Tuerca	صمولة	19
20	92180249	10	Screw	Vis	Schraube	Vite	Tornillo	مسمار ملولب	20
21	92499631	2	Expander	Expandeur	Expander	Dispositivi d'espansione	Expandidor	لوحة حافية	21
22	92484633	4	Spring	Ressort	Feder	Molla richiamo	Resorte	غلاف	22
23	92455005	4	Rod	Tige	Stange	Pistoncio	Vástago	موسع	23
24	92499672	4	Spring	Ressort	Feder	Molla richiamo	Resorte	ناهض	24
25	92482682	8	Centre Piece	Piéce centrale	Mittelstück	Prozione centrale	Pieza central	ساق	25
26	92499565	1	Front Bearing	Roulement	Lager	Bullone	Cojinete frontal	محمل	26
27	92114370	1	Rear Bearing	Roulement	Lager	Bullone	Cojinete trasero	محمل	27
28	92114388	1	Axle Body	Axe Compl.	Achsrohr Komp.	Assale Kompl.	Cuerpo del eje	محور كامل	28
29	92180140	2	Distance Piece	Entretoise	Distanzstuck	Distanza	Pieza distanciadora	قطعة ساعدة	29

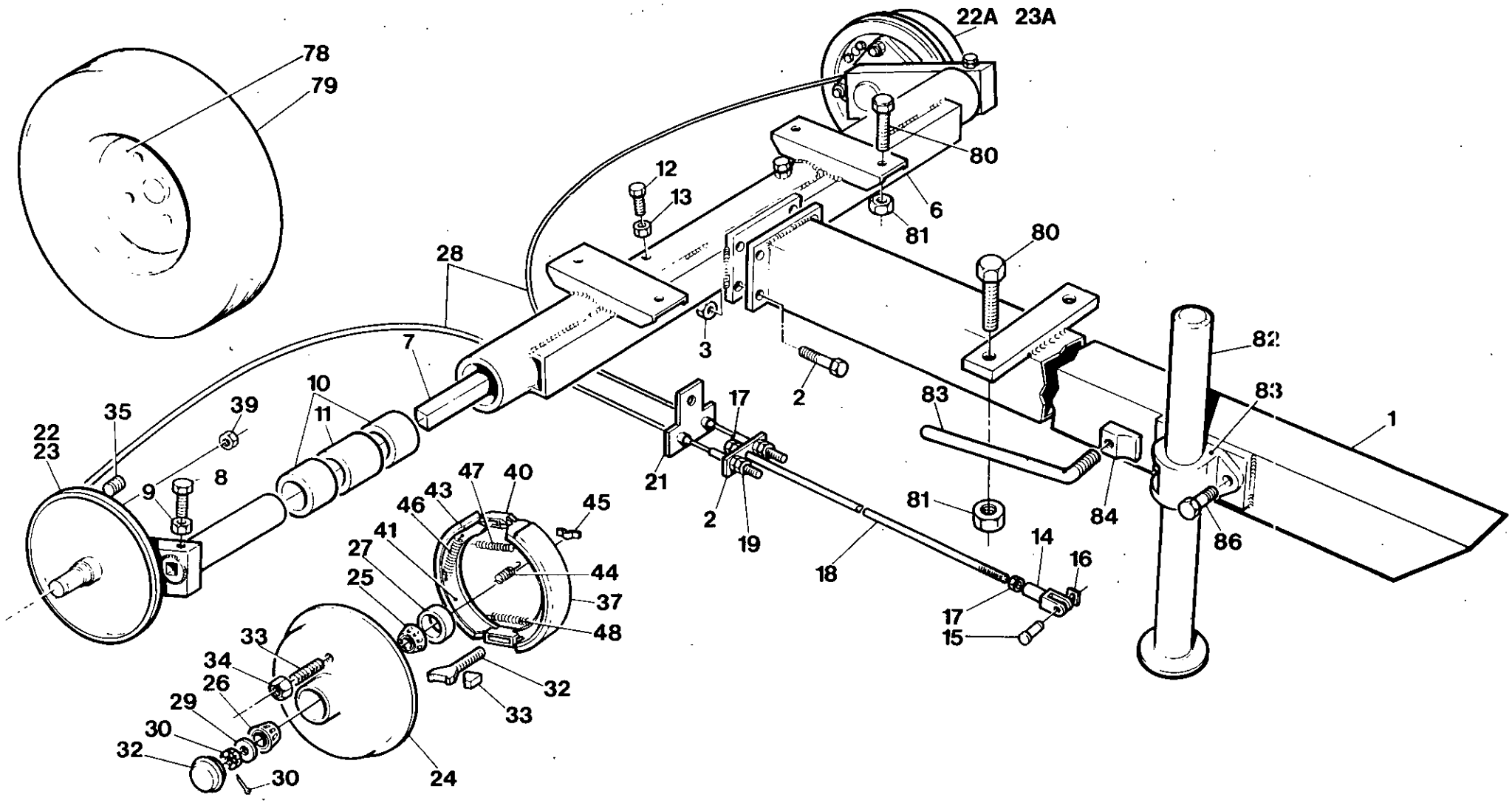
22A 23A
78
79
80
12
13
6
81
80
28
3
2
82
7
10
11
17
83
83
1
35
39
22
23
9
8
21
47
40
43
46
45
81
84
2
19
86
41
27
44
14
16
25
37
18
48
17
15
33
34
26
32
29
30
32
30
24

Item	C.P.N.	Qty	TRAILER EQUIPMENT	EQUIPEMENT REMORQUE	FAHRWERK-ZUBEHOR	EQUIPAGGIAMENTO DI TRAINO	EQUIPO DE REMOLQUE	معدات القطر	
(1–87)	92055284	1	Running Gear Assy.	Montage de commande	Laufwerkmontage	Insieme organi di movimento	Ensamblado de engranajes motrices	مجموعة الأجزاء الدوارة	(1–87)
1	92049980	1	Towbar Tube	Barre de remorquage	Schleppstangenrohr	Barra di rimorchio	Tubo de remolque	أنبوب قضيب الجر	1
2	95252524	4	Setscrew	Vis	Anschlagschraube	Vite di fermo	Tornillo prisionero	مسمار تثبيت ملولب	2
3	92022763	4	Nut	Ecrou	Mutter	Dado	Tuerca	صمولة	3
4	92055383	2	Bolt	Boulon	Schraube	Bullone	Perno	مسمار ملولب	4
5	92022763	2	Nut	Ecrou	Mutter	Dado	Tuerca	صمولة	5
(6–21)	92049998	1	Axle Tube Assy.	Montage Tube d'axe	Axialstückmontage	Complesso assale tubolare	Ensamblado eje tubular	مجموعة أنبوب المحور	(6–21)
6	92101583	1	Axle Tube	Tube d'axe	Axialstück	Assale tubolare	Eje tubular	أنبوب المحور	6
7	92102680	2	Torsion Bar	Barre de torsion	Torsionswelle	Barra di torsione	Barra de torsión	قضيب التواني	7
8	92102508	2	Setscrew	Vis	Anschlagschraube	Vite di fermo	Tornillo prisionero	مسمار تثبيت ملولب	8
9	95076790	2	Nut	Ecrou	Mutter	Dado	Tuerca	صمولة	9
10	92102672	4	Bush	Bague	Buchse	Boccola	Casquillo	جلبة	10
11	92102664	2	Spacer	Entretoise	Abstandstück	Distanziatore	Espaciador	مباعدة	11
12	92102508	2	Setscrew	Vis	Anschlagschraube	Vite di fermo	Tornillo prisionero	مسمار تثبيت ملولب	12
13	95076790	2	Locknut	Contre-écrou	Kreuzlocjschraube	Controdado	Tuerca de seguridad	صمولة زنق	13
14	92102573	1	Yoke	Accouplement	Joch, Gabelstück	Forcella	Horquilla	مقرن	14
15	92102565	1	Pin	Goupille	Stift	Perno	Pasador	تيلة	15
16	92102557	1	Clip	Clip	Schelle	Fermaglio	Abrazadera	مشبك	16
17	95076774	3	Nut	Ecrou	Mutter	Dado	Tuerca	صمولة	17
18	92687425	1	Rod	Tige	Stange	Tirante	Vástago	قضيب	18
19	92304518	4	Nut	Ecrou	Mutter	Dado	Tuerca	صمولة	19
20	92055433	1	Plate	Flasque	Platte	Piastra	Placa	صفيحة	20
21	92055441	1	'T' Piece	Pièce en T	'T' -Stück	Elemento a T	Pieza T	قطعة تائة	21
(22 48)	92686773	1	Swinging Arm Assy R.H.	Montage bras de balancement droit	Schwingarm Montage, rechts	Insieme braccio oscillante di destra	Ensamblado de brazo oscilante, lado dercho	مجموعة الذراع الدوار الأيمن	(22-48)
(22–23)	92686815	1	Arm Backplate R.H.	Bras plaque arriere droit	Trager Verschlußplatte rechts	Piastra, braccio di destra	Placa posterior del brazo M. Der.	اللوحة الخلفية للذراع الايمن	(22–23)
(22a -48a)	92686781	1	Swinging Arm Assy L.H.	Montage bras de balancement gauche	Schwingarm Montage, links	Insieme braccio oscillante di sinistra	Ensamblado de brazo oscilante, lado izquierdo	مجموعة الذراع الدوار الايسر	(22a-48a)
(22a–23a)	92686799	1	Arm Backplate L.H.	Bras plaque arriere gauche	Trager Verschlußplatte links	Piastra, braccio di sinistra	Placa posterior del brazo M. Izq.	اللوحة الخلفية للذراع الايسر	(22a–23a)
22	92686823	1	Backplate/Arm RH	Montage bras de balancement droit	Schwingarm Montage, rechts	Insieme braccio oscillante di destra	Ensamblado de brazo oscilante, lado dercho	مجموعة الذراع الدوار الأيمن	22
23	92680669	1	Cable Holder	Cable	Kabel	Cavo	Cable	كبل	23
22a	92686807	1	Backplate/Arm LH	Bras plaque arriere droit	Trager Verschlußplatte rechts	Piastra, braccio di destra	Placa posterior del brazo M. Der.	اللوحة الخلفية للذراع الايمن	22a
23a	92680669	1	Cable Holder	Cable	Kabel	Cavo	Cable	كبل	23a
23	92680669	2	Holder						23
24	92052851	2	Hub	Moyeu	Nabe	Mozzo	Cubo	قب	24
25	92102615	2	Bearing	Roulement	Lager	Cuscinetto	Cojinete	محمل	25
26	92102540	2	Bearing	Roulement	Lager	Cuscinetto	Cojinete	محمل	26

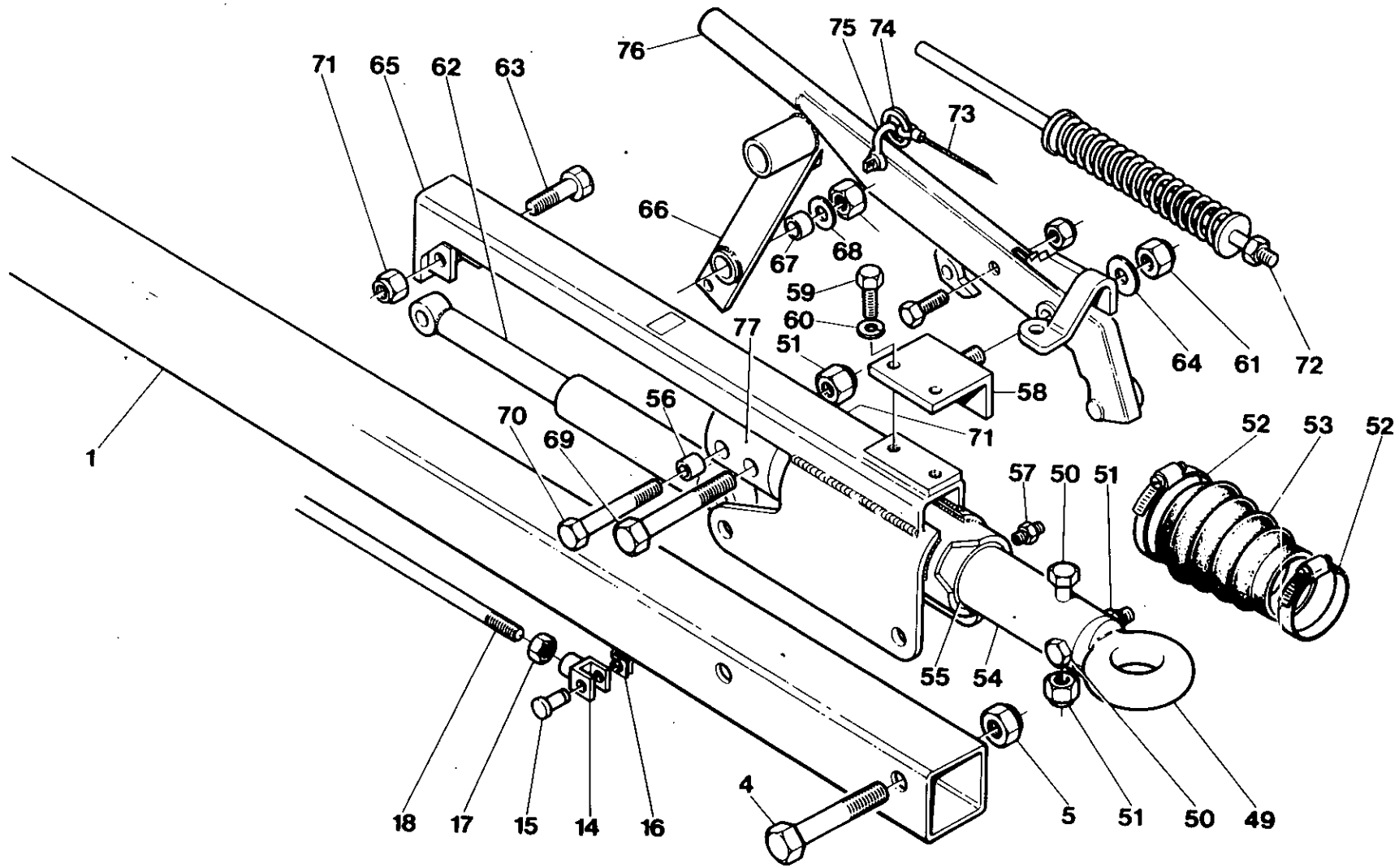
76
75
74
71
65
62
63
73
66
67
68
59
60
77
51
64
61
72
58
56
70
69
71
1
52
53
52
57
50
51
55
54
18
17
15
14
16
4
5
51
50
49

Item	C.P.N.	Qty	TRAILER EQUIPMENT	EQUIPEMENT REMORQUE	FAHRWERK-ZUBEHOR	EQUIPAGGIAMENTO DI TRAINO	EQUIPO DE REMOLQUE	معدات القطر	
27	92102623	2	Seal	Joint d'étancheité	Dichtung	Tenuta	Sello	حلقة مسيكة	27
28	92687433	2	Cable	Cable	Kabel	Cavo	Cable		28
29	92102581	2	Washer	Rondelle	Kissen	Rondella	Arandela	فلكة	29
30	95391348	2	Nut	Ecrou	Mutter	Dado	Tuerca	صمولة	30
31	92334291	2	Pin	Goupille	Stift	Perno	Pasador	تيلة	31
32	92102631	2	Cap	Bouchon	Aufsatz	Cappello	Tapa	غطاء	32
33	92102607	10	Stud	Goujon	Zapfen	Perno	Vástago	برغي عديم الرأس	33
34	92102599	10	Nut	Ecrou	Mutter	Dado	Tuerca	صمولة	34
35	92055680	2	Plug	Bouchon	Propfen	Tappo	Tapón	سدادة	35
36	92052752	2	Bolt	Boulon	Schraube	Bullone	Perno	مسمار ملولب	36
37	92052760	4	Adjusting Piece	Pièce d'ajustement	Einstellstück	Elemento di messa a punto	Pieza de ajuste	قطعة تضبيط	37
38	92680594	1	Lever	Levier	Hebel	Levetta	Palanca		38
39	92052778	2	Nut	Ecrou	Mutter	Dado	Tuerca	صمولة	39
40	92053768	2	Expander	Entretoise	Expander, Stützfederring	Espansore	Expandidor	محدد	40
41	92052786	2	Carrier	Porteur	Träger	Piastra portante	Portador	حاملة	41
42	92052794	2	Shoe	Sabot	Schuh	Ganascia	Zapata	نعل	42
43	92052802	2	Shoe	Sabot	Schuh	Ganascia	Zapata	نعل	43
44	92052810	2	Spring	Ressort	Feder	Molla	Resorte	نابض	44
45	92053818	2	Saddle	Reposoir	Sattel	Sella	Montura	سناد	45
45	92053826	4	Spring	Ressort	Feder	Molla	Resorte	نابض	45
46	92052828	2	Spring	Ressort	Feder	Molla	Resorte	نابض	46
48	92052836	2	Spring	Ressort	Feder	Molla	Resorte	نابض	48
(49-77)	92686765	1	Overun Coupling Assy	Montage de dépassement	Freilaufkupplung	Accoppiamento freno ad inerzia	Ensamblado de acoplamiento de sobremarcha	مجموعة قارنة المقطورة	(49-77)
49	92044205	1	Eye	Oeil	Ose	Occhiello	Ojo	عروة	49
50	92053867	2	Bolt	Boulon	Schraube	Bullone	Perno	مسمار ملولب	50
51	92022763	4	Locknut	Contre-ecrou	Anschlagschraube	Controdado	Tuerca de seguridad	صمولة زنق	51
52	95220901	2	Clip	Clip	Schelle	Fermaglio	Abrazadera	مشبك	52
53	92055490	1	Boot	Coffre	Schuh	Parapolvere	Manguito	حذاء	53
54	92687441	1	Shaft	Arbre	Welle	Pistoncino	Eje	عمود الادارة	54
55	92053628	2	Bush	Bague	Buchse	Boccola	Casquillo	جلبة	55
56	92687458	1	Collar	Collier	Überschiebmuffe	Collare	Cuello	مباعدة	56
57	92302058	2	Nipple	Mamelon droit	Nippel	Raccordo filettato	Boquilla	حلمة	57
58	92680701	1	Bracket	Support	Halterung	Staffa	Soporte	صمولة	58
59	92272343	2	Screw	Vis	Anschlagschraube	Vite di fermo	Tornillo prisionero	تيلة	59
60	95081857	2	Washer	Rondelle	U-Scheibe	Rondella	Arandela	فلكة	60
61	95077442	1	Nut	Ecrou	Mutter	Dado	Tuerca	حاملة	61
62	92053669	1	Damper	Amortisseur	Dämpfer	Ammortizzatore	Amortiguador	مخمدة	62
63	92053883	2	Bolt	Boulon	Schraube	Bullone	Perno	مسار ملولب	63
64	95094314	1	Washer	Rondelle	Rondella	Rondella	Arandela	مسمار	64

Item	C.P.N.	Qty	TRAILER EQUIPMENT	EQUIPEMENT REMORQUE	FAHRWERK-ZUBEHOR	EQUIPAGGIAMENTO DI TRAINO	EQUIPO DE REMOLQUE	معدات القطر	
65	92687474	1	Body	Bâti	Aufbau	Corpo	Cuerpo	بدن	65
66	92680636	1	Lever	Levier	Hebel	Levetta	Palanca	ذراع	66
67	92055581	1	Bush	Bague	Buchse	Boccola	Casquillo	جلبة	67
68	95064697	1	Washer	Rondelle	Abdichtring	Rondella	Arandela	فلكة	68
69	95466397	1	Screw	Vis	Anschlagschraube	Vite di fermo	Tornillo prisionero	مسمار تثبيت	69
70	95466330	1	Screw	Vis	Anschlagschraube	Vite di fermo	Tornillo prisionero	مسمار تثبيت	70
71	92022540	1	Nut	Ecrou	Mutter	Dado	Tuerca	صمولة	71
72	92055623	1	Spring	Ressort	Feder	Molla	Resorte	نابض	72
73	92055631	1	Cable	Cable	Kabel	Cavo	Cable	كبل	73
74	92055649	1	Ring	Segment	Ring	Anello	Anillo	حلقة	74
75	92055656	1	Shackle	Maillon	Lasche	'Biscottino'	Grillete	شكال	75
76	92680693	1	Handbrake Lever Assy.	Montage levier du frein à main	Handbremshebel Montage	Levetta del freno a mano	Ensamblado de la palanca de freno de mano	مجموعة ذراع فرملة اليد	76
77	92687466	2	Ferrule						77
(78 79)	92173525	2	Wheel & Tyre Assy	Montage roue et pneu	Rad- und Reifen Montage	Insieme ruote e pneumatici	Ensamblada de rueda y neumático	مجموعة عجلة واطار	(78-79)
78	92441062	2	Wheel	Roue	Rad	Ruota	Rueda	عجلة	78
79	92454883	2	Tyre	Pneu	Reifen	Pneumatico	Neumático	إطار	79
80	92280940	6	Setscrew	Vis	Anschlagschraube	Vite di fermo	Prisionero	مسمار تثبيت ملولب	80
81	92311695	6	Nut	Ecrou	Mutter	Dado	Tuerca	صمولة	81
(82 86)	92186030	1	Prop Stand Assy	Montage de béquille	Anhebevorrichtung	Insieme gamba di sostegno	Ensamblado de bastidor oe puntal	مجموعه حامل دعامة	(82 86)
82	92186048	1	Prop Stand	Béquille	Heber	Gamba di sostegno	Bastidor	حامل دعامة	82
83	92186055	1	Bracket	Equerre	Bügel	Braccio di sostegno	Ménsula	كتيفة	83
84	92186063	1	Pad	Coussinet	Konsole	Tampone	Cojín	حشية	84
85	92186071	1	Handle	Poignée	Griff	Maniglia	Asa	مقبض	85
86	90103185	2	Setscrew	Vis	Anschlagschraube	Vite di fermo	Tornillo prisionero	مسمار تثبيت ملولب	86

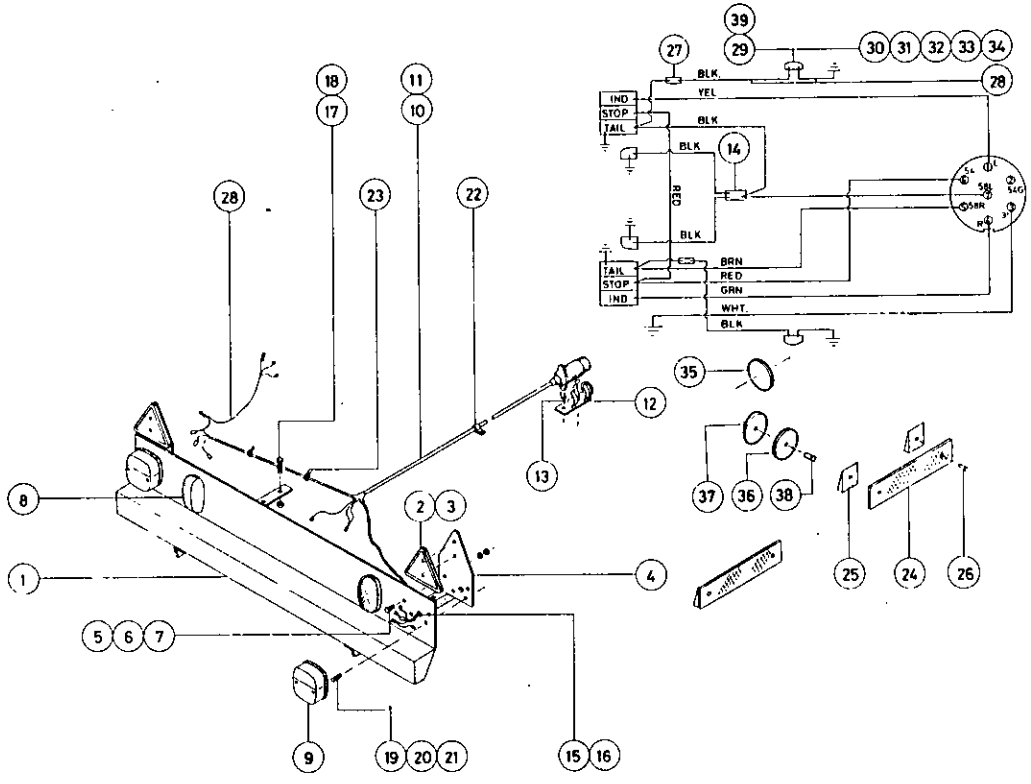

COLOUR CODE			Code des Couleurs		Farbmarkierung		Colore		CODIGO DE COLORES			رموز الالوان
BLK	=	BLACK	Blk	Noir	Blk	Swarz	Blk	Nero	BLK = NEGRO	اسود	=	بي ال كي
YEL	=	YELLOW	Yel	Jaune	Yel	Gelb	Yel	Giallo	YEL = AMARILLO	اصفر	=	واي إي ال
RED	=	RED	Red	Rouge	Red	Rot	Red	Rosso	RED = ROJO	احمر	=	آر إي دي
BRN	=	BROWN	Brn	Brun	Brn	Braun	Brn	Marrone	BRN = MARRON	بني	=	بي آر دبليو
GRN	=	GREEN	Grn	Vert	Grn	Grün	Grn	Verde	GRN = VERDE	اخضر	=	جي آر ان
WHT	=	WHITE	Wht	Blanc	Wht	Weiss	Wht	Bianco	WHT = BLANCO	أبيض	=	دبليو ايتش تي
BLU	=	BLUE	Blu	Bleu	Blu	Blau	Blu	Blu	BLU = AZUL	ازرق	=	بي ال يو

Item	C.P.N.	Qty	TRAILER EQUIPMENT	EQUIPEMENT REMORQUE	FAHRWERK-ZUBEHÖR	EQUIPAGGIAMENTO DI TRAINO	EQUIPO DE REMOLQUE	معدات القطر :	
1	92179506	1	Rear Bumper	Support de Pare Chocs	Stoßstange	Supp. Ancoraggio Parauti	Paragolpes trasero	قضيب غمد الصدمات الخلفي	1
2	92279140	2	Reflector (Triangle)	Réflecteur	Dreieckrückstrahler	Catarifrangente	Reflector (triángulo)	عاكس	2
3	92271915	4	Rivet	Rivet	Niete	Ribattino	Remache	برشام	3
4	92179514	2	Reflector Mtg. Plate	Réflecteur	Konsole	Supp. Catarifrangente	Reflector placa de soporte	عاكس ام . تي . جي	4
5	92340306	4	Setscrew	Vis	Skt.-Schraube	Vite	Tornillo prisionero	مسمار ملولب	5
6	92304583	4	Washer	Rondelle	Federring	Rondella	Arandela	فلكة	6
7	92304492	4	Nut	Écrou	Mutter	Dado	Tuerca	صمولة	7
8	92280791	2	No. Plate Light	Eclairage de Plaque	Kennzeichenlenchte	Luce Targa	Luz de matrícula	مصباح لوحة ارقام الشاحنة	8
9	92120096	2	Stop/Tail Light	Lamp, Arret/AR	Brems/Schlußleuchte	Luci post. arresto	Luz de Stop/trasera	ضوء التوقف/الخلفي	9
10	92096288	1	Wiring Harness	Faisceau Electr.	Kabelbaum	Fascio conduttori	Alambrado	عدة توصيلات كهربائية	10
12	92280817	1	Hella Cup	Support de Prise	Hella-Deckel f. Dreik- Leuchte	Porta Spina	Copa Hella	حُقّ هيلا	12
13	92281369	2	Rivet	Rivet	Niete	ribattino	Remache	برشام	13
14	92253426	1	Cable Connector	Fiche Double	Kabelverbinder	Connettore	Conector de cable	وصلة الكبل أس .	14
15	92172717	3	Grommet	Rondelle Caoutch	Puffer	Passacavo	Ojal	عروة معدنية للتثبيت	15
16	92499391	2	Grommet	Anneau	Puffer	Passacavo	Ojal	عروة معدنية للتثبيت	16
17	92398627	4	Setscrew	Vis	Skt.-Schraube	Vite	Tornillo prisionero	مسمار ملولب	17
18	92398643	4	Nut	Écrou	Mutter	Dado	Tuerca	فلكة	18
19	92340058	4	Setscrew	Vis	Skt.-Schraube	Vite	Tornillo prisionero	مسمار ملولب	19
20	92304492	4	Nut	Écrou	Mutter	Dado	Tuerca	صمولة	20
21	92304641	4	Lockwasher	Rondelle	Federring	Rondella	Arandela de seguridad	فلكة زنق	21
22	92253350	10	Cable Clip	Circlips	Kabelsicherung	Fermacavo	Sujetacable	مشبك تعليق الكوابل	22
23	92281427	10	Cable Tie	Collier, Cable	Kabelhalter	Tirante cavi	Ligadura de cable	ربطة الكبل	23
24	92095215	4	Reflector (Side)	Réflecteur	Dreieckrückstrahler	Catarifrangente	Reflector (lateral)	عاكس	24
25	92095223	8	Tapered Spacer	Entretoise	Kegel-Abstandstück	Distanziale rastremato	Espaciador ahusado	فلكة ماعدة مستدقة	25
26	92271923	8	Rivet	Rivet	Niete	Ribattino	Remache	برشام	26
27	92271071	2	Cable Connector (French only)	Connecteur, Cable	Kabelverbinder (nur Frankreich)	Accoppiatore cavi (soltanto Francia)	Conector de cable (solo Francia)	وصلة الكبل	27
28	92184928	2	Side Light Wire (French only)	Feux Lateraux	Seitenleuchtendraht (nur Frankreich)	Conduttori luci posizione (soltanto Francia)	Cable de luz lateral (solo Francia)	سلك الضوء الجانبي	28
29	92184852	2	Side Marker Light (French only)	Feu de Garbarit	Seitenmarkierungsleuchte (nur Frankreich)	Luci laterali di via (soltanto Francia)	Luz de posición (solo Francia)	ضوء التعليم الجانبي	29
30	92340421	4	Setscrew	Vis	Skt.-Schraube	Vite	Tornillo prisionero	مسمار ذاتي اللولبة	30
31	92340454	4	Nut	Écrou	Mutter	Dado	Tuerca	صمولة	31
32	92340439	8	Washer	Rondelle	Federring	Rondella	Arandela	مشبك يوبيلي رقم ١	32
33	92340447	4	Lockwasher	Rondelle	Federring	Rondella	Arandela de seguridad	فلكة زنق	33
34	92172261	2	Bullet Connector	Connecteur	Kugelverbinder	Accoppiatore per cavi	Conector	وصلة الكبل اس .	34

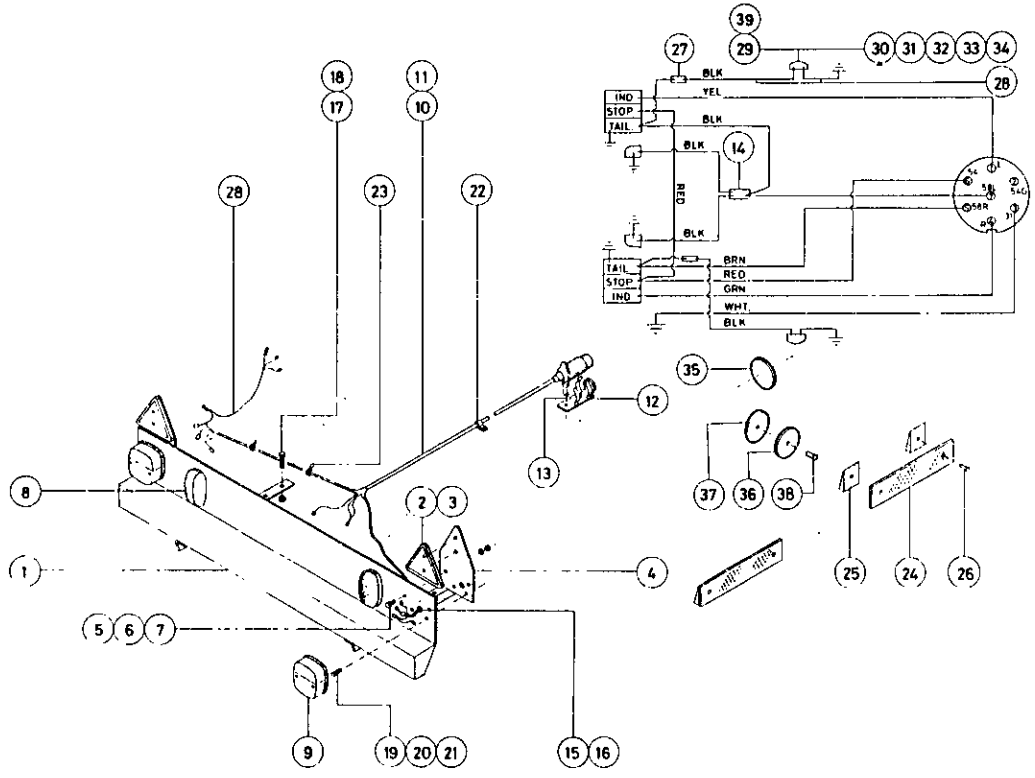

COLOUR CODE			Code des Couleurs		Farbmarkierung		Colore		CODIGO DE COLORES			رموز الالوان
BLK	=	BLACK	Blk	Noir	Blk	Swarz	Blk	Nero	BLK	= NEGRO	اسود =	بي ال كي
YEL	=	YELLOW	Yel	Jaune	Yel	Gelb	Yel	Giallo	YEL	= AMARILLO	اصفر =	واي إي آل
RED	=	RED	Red	Rouge	Red	Rot	Red	Rosso	RED	= ROJO	احمر =	آر إي دي
BRN	=	BROWN	Brn	Brun	Brn	Braun	Brn	Marrone	BRN	= MARRON	بني =	بي آر دبليو
GRN	=	GREEN	Grn	Vert	Grn	Grün	Grn	Verde	GRN	= VERDE	اخضر =	جي آر ان
WHT	=	WHITE	Wht	Blanc	Wht	Weiss	Wht	Bianco	WHT	= BLANCO	أبيض =	دبليو اتش تي
BLU	=	BLUE	Blu	Bleu	Blu	Blau	Blu	Blu	BLU	= AZUL	ازرق =	بي ال يو

Item	C.P.N.	Qty	TRAILER EQUIPMENT	EQUIPEMENT REMORQUE	FAHRWERK-ZUBEHÖR	EQUIPAGGIAMENTO DI TRAINO	EQUIPO DE REMOLQUE	معدات القطر	
35	92085729	2	Reflector (French only)	Reflecteur	Dreieckruckstrahler (nur Frankreich)	Catarifrangente (soltanto Francia)	Reflector (solo Francia)	عاكس	35
36	92121243	4	Reflector (French only)	Reflecteur	Dreieckruckstrahler (nur (Frankreich)	Catarifrangente (soltanto Francia)	Reflector (solo Francia)	عاكس	36
37	92095223	4	Taper Spacer (French only)	Entretoise	Kegel-Abstandstuck (nur Frankreich)	Distanziale restremato (soltanto Francia)	Espaciador ahusado (solo Francia)	فلكة ماعدة مستدقة	37
38	92271923	6	Rivet (French only)	Rivet	Niete (nur Frankreich)	Ribattino (soltano Francia)	Remache (solo Francia)	برشام	38
39	92479757	2	Bulb (French only)	Ampoule	Lampenbirne (nur Frankreich)	Lampadina (Francia soltanto)	Bombilla (solo Francia)	بصيلة (فرنسي فقط)	39

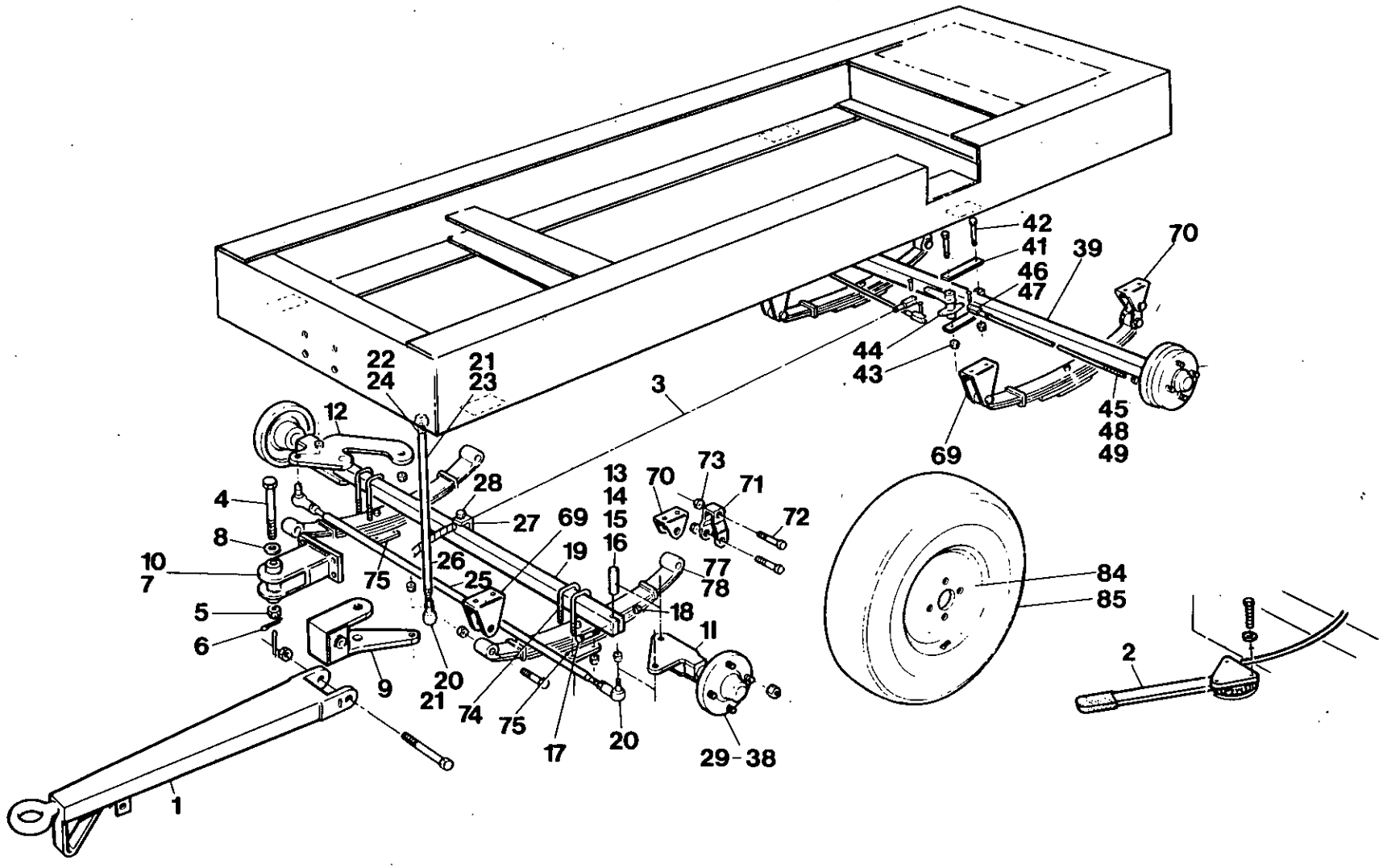
42
41
39
70
46
47
44
43
45
48
49
69
22
24
21
23
3
12
28
27
69
13
14
15
16
70
73
71
72
4
8
10
7
26
25
19
75
77
78
18
11
5
6
9
20
21
74
75
17
20
29-38
84
85
2
1

Item	C.P.N.	Qty	TRAILER EQUIPMENT	EQUIPEMENT REMORQUE	FAHRWERK-ZUBEHÖR	EQUIPAGGIAMENTO DI TRAINO	EQUIPO DE REMOLQUE	معدات القطر :	
(1–78)	92079706	1	Running Gear	Matériel marche	Laufwerk	Parti mobili	Tren rodante	تروس التشغيل	(1–78)
1	92079714	1	Towbar	Barre de remorquage	Zugstange	Barra di traino	Barra de remolque	قضيب الجر	1
2	92079722	1	Handbrake	Frein à main	Handbremse	Freno a mano	Freno de mano	فرملة اليد	2
3	92077627	1	Cable	Câble	Kabel	Cavo	Cable	كبل	3
(4–10)	92096866	1	Steering Bracket Assy.	Ensemble support direction	Lenkbägelmontage	Insieme supporto sterzo	Montaje armadura dirección	مجموعة كتيفات المقود	(4–10)
4	92095785	1	Bolt	Boulon	Bolzen	Bullone	Perno	مسمار	4
5	95414702	1	Nut	Ecrou	Mutter	Dado	Tuerca	صمولة	5
6	92334291	1	Pin	Broche	Stift	Perno	Clavija	مسمار	6
7	92096411	3	Bush	Bague	Buchse	Boccola	Buje	جلبة	7
8	92096429	2	Washer	Rondelle	Dichtungsring	Rondella	Arandela	فلكة	8
9	92096437	1	Bracket and Hook	Support et crochet	Haken und Bügel	Staffa e gancio	Armadura y gancho	كتيفة وخطاف	9
10	92096445	1	Bracket	Support	Bügel	Staffa	Armadura	كتيفة	10
(11–38)	92096874	1	Front Axle Assy.	Ensemble pont avant	forderachse	Insieme assale anteriore	Montaje eje delantero	مجموعة المحور الامامي	(11–38)
11	92096460	1	Stub Assy L.H.	Ensemble fusée essieu	Schenkelmontage	Complesso fuso a snodo	Montaje puente	مجموعة الطرف الغليظ	11
12	92096478	1	Stub Assy R.H.	Fusée essieu	Schenkelmontage	Complesso fuso a snodo	Montaje puente	مجموعة الطرف الغليظ	12
13	92096486	2	King Pin	Pivot central	Achsschenkelbolzen	Perno di sterzaggio	Clavija maestra	المسمار الرئيسي	13
14	92095769	4	Nipple	Graisseur	Nippel	Nipplo	Racor	حلمة	14
15	92096494	4	Bush	Bague	Buchse	Boccola	Buje	جلبة	15
16	92096429	4	Washer	Rondelle	Dichtungsring	Rondella	Arandela	فلكة	16
17	95732921	2	Bolt	Boulon	Bolzen	Bullone	Perno	مسمار	17
18	95280863	2	Locknut	Rondelle bloqueuse	Arretiermutter	Dado di fermo	Contratuerca	صمولة زنق	18
19	92096502	1	Beam	Poutre	Träger	Traversa	Viga	عاتق	19
20	95245288	4	Nut	Ecrou	Mutter	Dado	Tuerca	صمولة	20
21	92096510	2	T/Rod End L.H.	Embout de tige	T-Stangenabschluß	Tirante	Fin varilla/T	طرف القضيب/تي	21
22	95732517	2	Locknut	Rondelle bloqueuse	Arretiermutter	Dado di fermo	Contratuerca	صمولة زنق	22
23	92096528	2	T/Rod End R.H.	Embout de tige	T-Stangenabschluß	Tirante	Fin varilla/T	طرف القضيب/تي	23
24	95076824	2	Locknut	Rondelle bloqueuse	Arretiermutter	Dado di fermo	Contratuerca	صمولة زنق	24
25	92096536	1	Rod	Tige	Stange	Asta	Varilla	قضيب	25
26	92096544	1	Link Rod	Tige de biellette	Stangenverbindung	Barra d'accoppiamento	Varilla conexión	قضيب الوصل	26
27	92096551	1	Ferrule	Virole	Ringbeschlag	Boccola	Férula	حلقة	27
28	92273325	1	Setscrew	Vis	Anschlagschraube	Vite di fermo	Tornillo de ajuste	مسمار تثبيت ملولب	28
(29–38)	92096452	2	Hub Assy	Ensemble moyeu	Nabenmontage	Insieme mozzo	Montaje cubo	مجموعة القب	(29–38)
29	92096189	1	Hub	Moyeu	Nabe	Mozzo	Cubo	قب	29
30	92102540	1	Bearing Outer	Roulement extérieur	äußeres Lager	Cuscinetto esterno	Buje exterior	المحمل الخارجي	30
31	92102987	1	Bearing Inner	Roulement Intérieur	inneres Lager	Cuscinetto interno	Buje interior	المحمل الداخلي	31
32	92096197	1	Seal	Joint	Abdichtung	Tenuta	Retenedor	حلقة مانعة للتسرب	32
33	92096205	1	Washer	Rondelle	Dichtungsring	Rondella	Arandela	فلكة	33

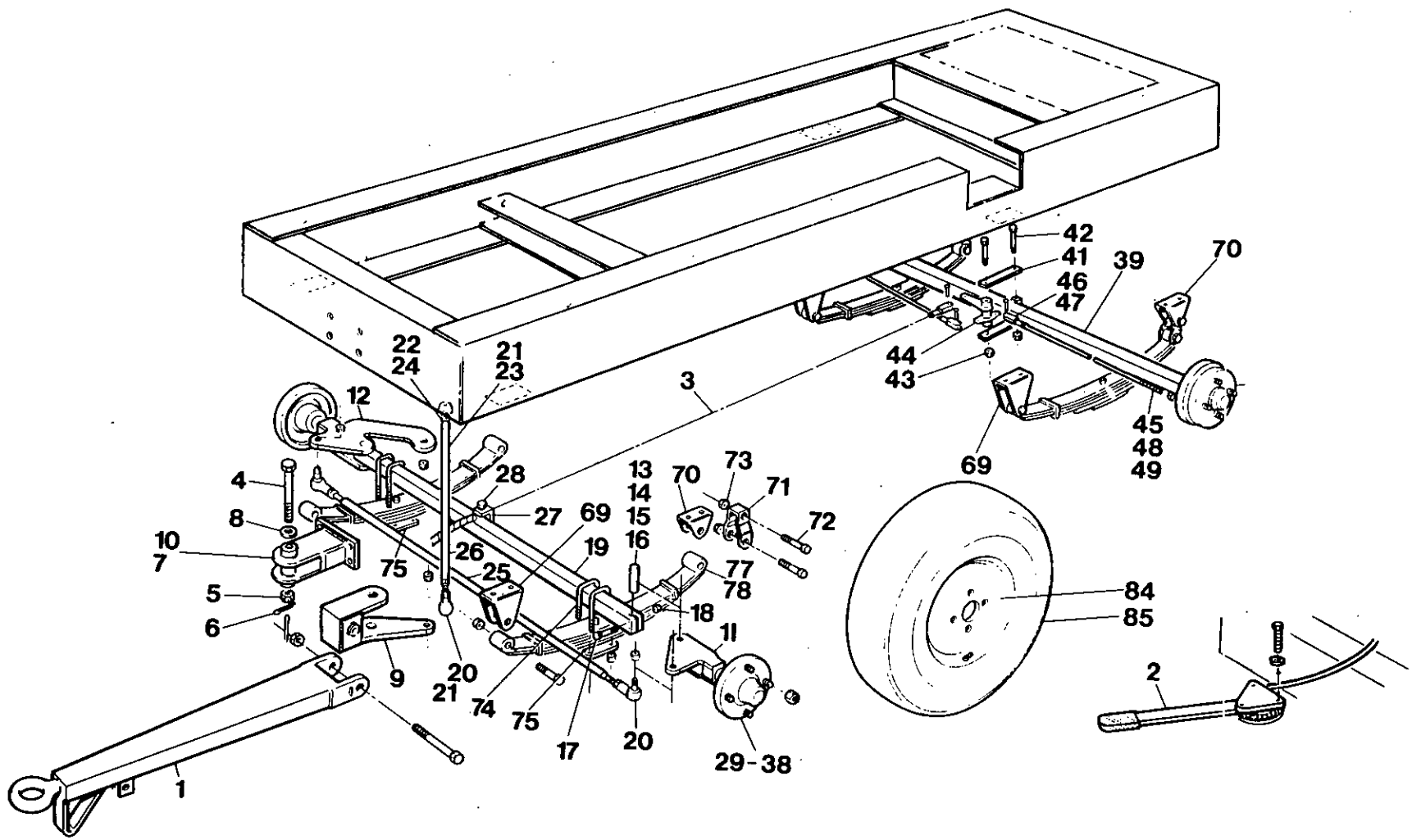
42
41
39
70
46
47
44
43
22
24
21
23
3
12
45
48
49
69
4
28
13
14
15
16
70
73
71
72
8
27
69
10
7
19
26
75
25
77
78
5
18
84
85
6
11
9
20
21
74
75
17
20
29-38
2
1

Item	C.P.N.	Qty	TRAILER EQUIPMENT	EQUIPEMENT REMORQUE	FAHRWERK-ZUBEHÖR	EQUIPAGGIAMENTO DI TRAINO	EQUIPO DE REMOLQUE	معدات القطر :	
34	95108072	1	Nut	Ecrou	Mutter	Dado	Tuerca	صمولة	34
35	95002697	1	Pin	Broche	Stift	Perno	Clavija	مسمار	35
36	92096213	1	Cap	Capuchon	Verschluß	Coperchio	Tapa	غطاء	36
37	92102607	4	Stud	Goujon	Gewindebolzen	Perno	Husillo	مسمار عديم الرأس	37
38	92102599	4	Nut	Ecrou	Mutter	Dado	Tuerca	صمولة	38
(39–68)	92096882	1	Rear Axle Assy	Ensemble pont arrière	Hinterachsenmontage	Complesso assale posteriore	Montaje eje posterior	مجموعة المحور الخلفي	(39–68)
39	92096130	1	Beam	Poutre	Träger	Traversa	Viga	عاتق	39
40	92096148	2	Bush	Bague	Buchse	Boccola	Buje	جلبة	40
41	92096155	1	Strap	Sangle	Gurt	Nastro	Faja	رباط	41
42	95446241	2	Bolt	Boulon	Bolzen	Bullone	Perno	مسمار	42
43	92022763	2	Locknut	Contre-écrou	Arretiermutter	Dado di fermo	Contratuerca	صمولة زنق	43
44	92096163	1	Lever	Levier	Hebel	Leva	Palanca	رافعة	44
45	92096171	2	Rod	Tige	Stange	Asta	Varilla	قضيب	45
46	92101450	2	Yoke	Fourche	Joch	Giogo	Horqueta	مقرن	46
47	92102565	2	Pin	Broche	Stift	Perno	Clavija	مسمار	47
48	92102557	2	Clip	Collier	Schelle	Fermaglio	Abrasadera	مشبك	48
49	95076774	2	Nut	Ecrou	Mutter	Dado	Tuerca	صمولة	49
(50–68)	92096122	2	Hub Assv.	Ensemble moyeu	Nabenmontage	Insieme mozzo	Montaje Cubo	مجموعة القب	(50–68)
50	92096239	1	Hub	Moyeu	Nabe	Mozzo	Cubo	قب	50
51	92102540	1	Bearing Outer	Roulement extérieur	äußeres Lager	Cuscinetto esterno	Buje exterior	المحمل الخارجي	51
52	92102987	1	Bearing Inner	Roulement intérieur	inneres Lager	Cuscinetto interno	Buje interior	المحمل الداخلي	52
53	92096221	1	Seal	Joint	Abdichtung	Tenuta	Retenedor	حلقة مانعة للتسرب	53
54	95108072	1	Nut	Ecrou	Mutter	Dado	Tuerca	صمولة	54
55	95002697	1	Pin	Broche	Stift	Perno	Clavija	مسمار	55
56	92096205	1	Washer	Rondelle	Dichtungsring	Rondella	Arandela	فلكة	56
57	92096213	1	Cap	Capuchon	Verschluß	Coperchio	Tapa	غطاء	57
58	92101666	1	Backplate	Plaque d'appui	Rückplatte	Piastra	Placa posterior	صفيحة خلفية	58
59	92272343	4	Setscrew	Vis	Anschlagschraube	Vite di fermo	Tornillo de ajuste	مسمار تثبيت ملولب	59
60	92022540	4	Nut	Ecrou	Mutter	Dado	Tuerca	صمولة	60
61	92102896	1	Shoe-Pair	Sabot	Schuh	Ganascia	Zapata	نعل	61
62	92348200	1	Spring	Ressort	Feder	Molla	Resorte	نابض	62
63	92102912	1	Expander	Extenseur	Expander	Espansione	Dilatador	موسع	63
64	92487750	1	Adjuster	Ajusteur	Einsteller	Dispositivo di regolazione	Ajustador	مضبط	64
65	92487172	1	Spring	Ressort	Feder	Molla	Resorte	نابض	65
66	92492917	1	Boot	Soufflet	Stiefel	Cappuccio	Tapa	قسم الامتعة	66
67	92102607	4	Stud	Goujon	Gewindebolzen	Perno	Husillo	مسمار عديم الرأس	67
68	92102599	4	Nut	Ecrou	Mutter	Dado	Tuerca	صمولة	68

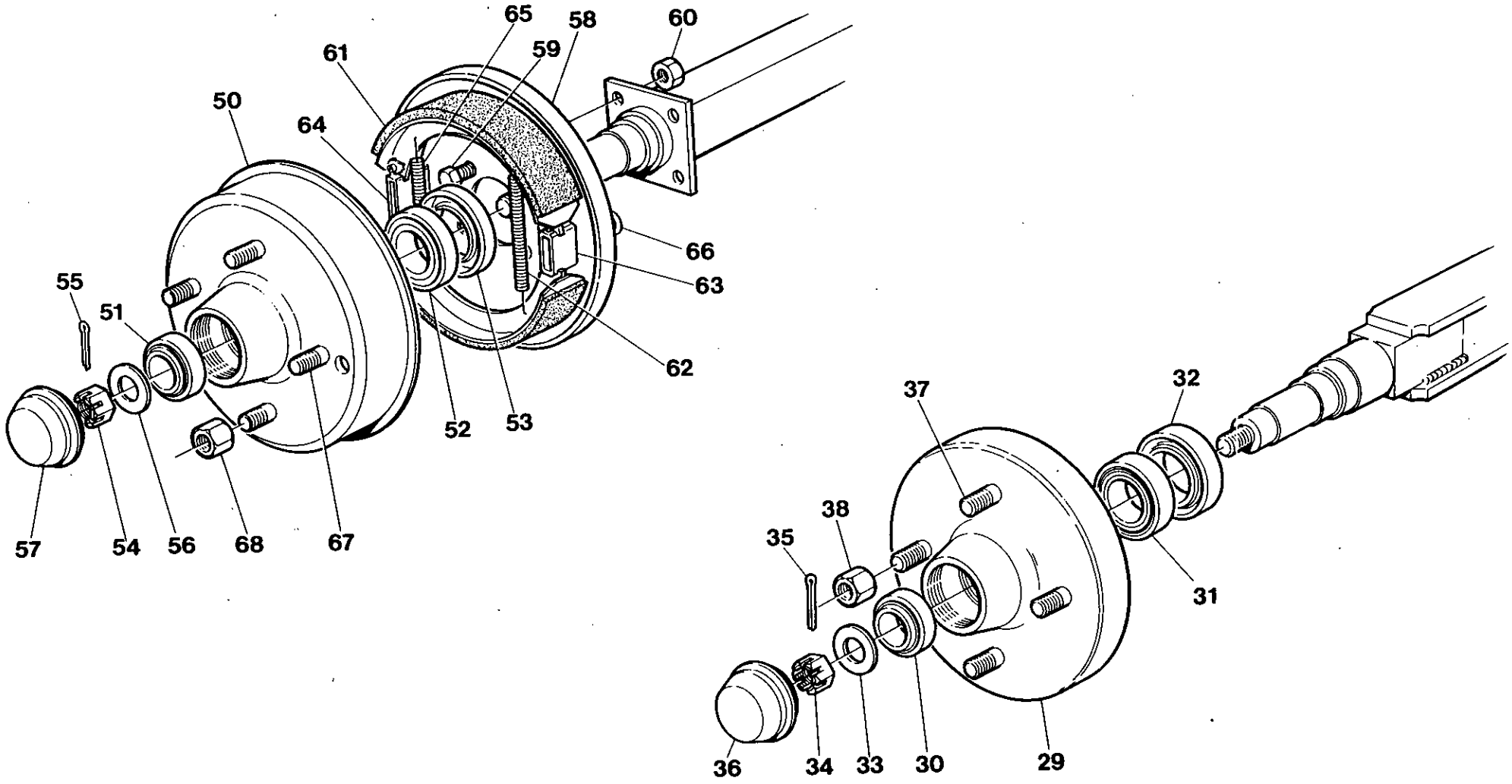
65
58
60
61
59
50
64
66
63
55
51
62
52
53
57
54
56
68
67
37
32
38
35
31
36
34
33
30
29

Item	C.P.N.	Qty	TRAILER EQUIPMENT	EQUIPEMENT REMORQUE	FAHRWERK-ZUBEHÖR	EQUIPAGGIAMENTO DI TRAINO	EQUIPO DE REMOLQUE	معدات القطر :	
(69–78)	92096890	4	Front and Rear Suspension	Suspension avant et arrière	vordere & hintere Aufhängung	Sospensione Anteriore e Posteriore	Suspensión delantera y trasera	مجمدة الاهتزاز الامامية والخلفية	(69-78)
69	92096569	1	Hanger Front	Suspension avant	Hänger, vorne	Staffa anteriore	Barra delantera	علاقة امامية	69
70	92096577	1	Hanger Rear	Suspension arrière	Hänger, hinten	Staffa posteriore	Barra trasera	علاقة خلفية	70
71	92096585	1	Shackle	Maillon d'attache	Schäkel	Biscottino	Grillete	شكال	71
72	92096593	2	Bolt	Boulon	Bolzen	Bullone	Perno	مسمار	72
73	92022763	2	Locknut	Rondelle bloqueuse	Arretiermutter	Dado di fermo	Contratuerca	صمولة زنق	73
74	92096049	2	U Bolt	Etrier fileté	U-Bolzen	Staffa ad U	Perno en U	مسمار على شكل U	74
75	92098056	1	Spring Plate	Plaque ressort	Federplatte	Piastra molle	Placa resorte	صفيحة النابض	75
76	95209037	4	Nut	Ecrou	Mutter	Dado	Tuerca	صمولة	76
77	92096064	1	Spring	Ressort	Feder	Molla	Resorte	نابض	77
78	92096072	1	Nipple	Graisseur	Nippel	Nipplo	Racor	حلمة	78
79	92304443	12	Screw	Vis	Schraube	Vite	Tornillo	برغي	79
80	92398627	4	Screw	Vis	Schraube	Vite	Tornillo	برغي	80
81	92304575	12	Locknut	Rondelle de blocage	Arretiermutter	Dado di fermo	Contratuerca	صمولة زنق	81
82	92280940	4	Setscrew	Vis	Anschlagschraube	Vite di fermo	Tornillo de ajuste	مسمار تثبيت ملولب	82
83	92311695	4	Locknut	Contre-écrou	Arretiermutter	Dado di fermo	Contratuerca	صمولة زنق	83
(84–85)	92185883	4	Wheel & Tyre Assy.	Ensemble roue et pneu	Rad- u. Reifenmontage	Complesso ruote e copertoni	Montaje rueda y neumático	مجموعة العجلة والاطار	(84–85)
84	92259563	1	Wheel	Rou	Rad	Ruota	Rueda	عجلة	84
85	92454875	1	Tyre	Pneu	Reifen	Pneumatico	Neumático	اطار	85

Item	C.P.N.	FASTENERS	FERMOIRS	BEFESTIGUNGEN	DISPOSITIVI DI CHIUSURA	FIJADORES		
A	92280940	Setscrew M16x40	Vis M16 x 40	Gewindestift M16x40	Vite di fermo M16 x 40	Tornillo prisionero M16 x 40	مسمار تثبيت ملولب M ١٦ × ٤٠	A
B	92311695	Self Locking Nut	Rondelle auto-blocante	Mutter, selbstsichernd	Dado autobloccante	Tuerca autotrabadora	صمولة ذاتية القفل	B
C	90103185	Setscrew M12 x 30	Vis M12 x 30	Gewindestift M12x30	Vite di fermo M12 x 30	Tornillo prisionero M12 x 30	مسمار تثبيت ملولب M ١٢ × ٣٠	C
D	95081808	Lockwasher 3/4	Rondelle de blocage	Sicherungsscheibe 3/4	Rondella bloccante 3/4	Arandela de seguridad 3/4	فلكة قفل ¾	D
E	92271667	Nut 3/4 UNC	Ecrou 3/4 UNC	Mutter 3/4 UNC	Dado 3/4 UNC	Tuerca 3/4 Unc	صمولة ¾ UNC	E
F	92304443	Screw M12 x 40	Vis M12 x 40	Schraube M12x40	Vite M12 x 40	Tornillo M12 x 40	مسمار ملولب M ١٢ × ٤٠	F
G	92304682	Lockwasher	Rondelle de blocage	Sicherungsscheibe	Rondella bloccante	Arandela de seguridad	فلكة قفل	G
H	95470993	Shoulder Bolt 3/8	Boulon d'épaulement 3/8	Rundbolzen 3/8	Bullone a spalla 3/8	Perno de tope 3/8	برغي كتف ⅜	H
I	92304674	Lockwasher	Rondelle de blocage	Sicherungsscheibe	Rondella bloccante	Arandela de seguridad	فلكة قفل	I
J	92273226	Nut 5/16 UNC	Ecrou 3/16 UNC	Mutter 5/16 UNC	Dado 5/16 UNC	Tuerca 5/16 Unc	صمولة ٥/١٦ UNC	J
K	92178896	Setscrew M6 x 30	Vis M6 x 30	Gewindestift M6x 30	Vite di fermo M6 x 30	Tornillo prisionero M6 x 30	مسمار تثبيت ملولب M ٦ × ٣٠	K
L	95209367	Lockwasher 1/4 UNC	Rondelle de blocage 1/4 UNC	Sicherungsscheibe 1/4 UNC	Rondella bloccante 1/4 UNC	Arandela de seguridad 1/4 Unc	فلكة قفل ¼ UNC	L
M	92274828	Nut 1/4 UNF	Ecrou 1/4 UNF	Mutter 1/4 UNF	Dado 1/4 UNF	Tuerca 1/4 Unf	صمولة ¼ UNF	M
N	92418771	Self Tap Screw	Vis auto-taraudée	Schneidschraube	Vite autofilettante	Tornillo autorroscante	ذكر لولبة ذاتية	N
O	92398122	Whizlock Screw M6 x 20	Vis Whizlock M6 x 20	Whizlock-Schraube M6x20	Vite bloccante 'whizlock' M6 x 20	Tornillo Whizlock M6 x 20	مسمار ملولب هويزلوك M ٦ × ٢٠	O
P	92398106	Whiztite Nut M6	Ecrou Whiztite M6	Whiztite-Mutter M6	Dado 'Whiztite' M6	Tuerca Whiztite M6	صمولة M ٦	P
Q	92304344	Setscrew M8 x 20	Vis M8 x 20	Gewindestift M8x20	Vite di fermo M8 x 20	Tornillo prisionero M8 x 20	مسمار تثبيت ملولب M ٨ × ٢٠	Q
R	95775037	Shoulder Bolt	Boulon d'épaulement	Rundbolzen	Bullone a spalla	Perno de tope	برغي كتف	R
S	95064655	Washer 1/4 UNC	Rondelle 1/4 UNC	Beilegscheibe 1/4 UNC	Rondella 1/4 UNC	Arandela 1/4 Unc	فلكة ¼ UNC	S
T	95076733	Nut 10 UNC	Ecrou 10 UNC	Mutter 10 UNC	Dado 10 UNC	Tuerca 10 Unc	صمولة UNC ١٠	T
V	92184811	Whizlock Screw M6 x 12	Vis Whizlock M6 x 12	Whizlock-Schraube M6x12	Vite bloccante whizlock' M6 x 12	Tornillo Whizlock M6 x 12 Arandela 3/8 Unf	مسمار ملولب هويزلوك M ٦ × ١٢	V
W	95069597	Washer 3/8 UNF	Rondelle 3/8 UNF	Beilegscheibe 3/8 UNF	Rondella 3/8 UNF	Tuerca 3/8 Unf	فلكة ⅜ UNF	W
X	92271576	Nut 3/8 UNF	Ecrou 3/8 UNF	Mutter 3/8 UNF	Dado 3/8 UNF	Arandela de resorte 3/8	صمولة ⅜ UNF	X
Y	95081857	Spring Washer 3/8	Rondelle élastique 3/8	Federscheibe 3/8	Rondella elastica 3/8	Tornillo	فلكة بنابض ⅜	Y
Z	95104683	Screw	Vis	Schraube	Vite	Tornillo prisionero	مسمار ملولب	Z
AA	92280981	Setscrew M10 x 30	Vis M10 x 30	Gewindestift M10x30	Vite di fermo M10 x 30	M10 x 30	مسمار تثبيت ملولب M ١٠ × ٣٠	AA
AB	92304518	Nut M8	Ecrou M8	Mutter M8	Dado M8	Tuerca M8	صمولة M ٨	AB
AC	92488733	Bolt M8 x 70	Boulon M8 x 70	Schraube M8x70	Bullone M8 x 70	Perno M8 x 70	برغي M ٨ × ٧٠	AC
AD	92142926	Bolt M8 x 75	Boulon M8 x 75	Schraube M8x75	Bullone M8 x 75	Perno M8 x 75	برغي M ٨ × ٧٥	AD
AE	92473586	Whizlock Screw M10x25	Vis Whizlock M10 x 25	Whizlock-Schraube M10x25	Vite bloccante 'whizlock' M10 x 25	Tornillo Whizlock M10x25	مسمار ملولب هويزلوك M ١٠ × ٢٥	AE
AF	92473594	Whiztite Nut M10	Ecrou Whiztite M10	Whiztite-Mutter M10	Dado 'Whiztite' M10	Tuerca Whiztite M10	صمولة M ١٠	AF
AG	92304393	Serscrew M10 x 20	Vis M10 x 20	Gewindestift M10x20	Vite di fermo M10 x 20	Tornillo prisionero M10 x 20	مسمار تثبيت ملولب M ١٠ × ٢٠	AG
AH	92304526	Nut M10	Ecrou M10	Mutter M10	Dado M10	Tuerca M10	صمولة M ١٠	AH

Item	C.P.N.	FASTENERS	FERMOIRS	BEFESTIGUNGEN	DISPOSITIVI DI CHIUSURA	FIJADORES		
AI	92329283	Washer M10	Rondelle M10	Beilegscheibe M10	Rondella M10	Arandela M10	فلكة M ١٠	AI
AJ	92472638	Whizlock Screw M10x20	Vis Whizlock M10 x 20	Whizlock-Schraube M10x20	Vite vloccante 'whizlock' M10 x 20	Tornillo Whizlock M10x20	مسمار ملولب هويزلوك M ١٠ × ٢٠	AJ
AK	92329309	Setscrew M10 x 35	Vis M10 x 35	Gewindestift M10x35	Vite di fermo M10 x 35	Tornillo prisioniero M10 x 35	مسمار تثبيت ملولب M ١٠ × ٣٥	AK
AL	92304567	Self Locking Nut M10	Rondelle auto-blocante M10	Mutter, selbstsichernd M10	Dado autobloccante M10	Tuerca autotrabadora M10	صمولة ذاتية القفل M ١٠	AL
AM	92329341	Washer	Rondelle	Beilegscheibe	Rondella	Arandela	فلكة	AM
AN	92087758	Lock nut M12	Ecrou de blocage M12	Gegenmutter M12	Controdado M12	Tuerca de seguridad M12	صمولة قفل M ١٢	AN
AO	92304575	Self Locking Nut M12	Ecrou d'auto-blocage M12	Mutter, selbstsichernd M12	Dado autobloccante M12	Tuerca autotrabadora M12	صمولة ذاتية القفل M12	AO
AP	35294339	Spring Washer	Rondelle élastique	Federscheibe	Rondella elastica	Arandela de resorte	فلكة بنابض	AP
AQ	95325239	Setscrew 3/8 UNC	Vis 3/8 UNC	Gewindestift 3/8 UNC	Vite di fermo 3/8 UNC	Tornillo prisionero 3/8 Unc	مسمار تثبيت ملولب UNC ٣/٨	AQ
AR	92271550	Nut 3/8 UNC	Ecrou 3/8 UNC	Mutter 3/8 UNC	Dado 3/8 UNC	Tuerca 3/8 Unc	صمولة UNC ٣/٨	AR
AS	35292283	Washer	Rondelle	Beilegscheibe	Rondella	Arandela	فلكة	AS
AT	92398627	Whizlock Screw M12x30	Vis Whizlock M12 x 30	Whizlock-Schraube M12x30	Vite bloccante 'whizlock' M12 x 30	Tornillo Whizlock M12x30	مسمار ملولب هويزلوك M ١٢ × ٣٠	AT
AU	92398643	Whiztite Nut M12	Ecrou Whiztite M12	Whiztite-Mutter M12	Dado bloccante 'whiztite' M12	Tuerca Whiztite M12	صمولة هويزتايت M ١٢	AU
AV	92304625	Washer M12	Rondelle M12	Beilegscheibe M12	Rondella M12	Arandela M12	فلكة M ١٢	AV
AW	92304401	Setscrew M10 x 25	Vis M10 x 25	Gewindestift M10x25	Vite di fermo M10 x 25	Tornillo prisionero M10 x 25	مسمار تثبيت ملولب M ١٠ × ٢٥	AW
AX	92398130	Whizlock Screw M8x20	Vis Whizlock M8 x 20	Whizlock-Schraube M8x20	Vite bloccante 'whizlock' M8 x 20	Tornillo Whizlock M8 x 20	مسمار ملولب هويزلوك M ٨ × ٢٠	AX
AY	92398114	Nut M8	Ecrou M8	Mutter M8	Dado M8	Tuerca M8	صمولة M ٨	AY
AZ	92304435	Setscrew M12 x 25	Vis M12 x 25	Gewindestift M12x25	Vite di fermo M12 x 25	Tornillo prisionero M12 x 25	مسمار تثبيت ملولب M ١٢ × ٢٥	AZ
BA	92280973	Setscrew M12 x 35	Vis M12 x 35	Gewindestift M12x35	Vite di fermo M12 x 35	Tornillo prisionero M12 x 35	مسمار تثبيت ملولب M ١٢ × ٣٥	BA
BB	92131135	Rivet 5/32 DIA	Rivet 5/32 DIA	Niet 5/32 Durchm.	Rivetto 5/32 di diametro	Remache 5/32 Dia.	مسمار برشام ٥/٣٢ قطر	BB
BC	92304658	Lockwasher M6	Rondelle de blocage M6	Sicherungsscheibe M6	Rondella bloccante M6	Arandela de seguridad M6	فلكة قفل M ٦	BC
BD	92304500	Nut M6	Ecrou M6	Mutter M6	Dado M6	Tuerca M6	صمولة M ٦	BD
BE	92368687	Taptite Screw M6 x 12	Vis Taptite M6 x 12	Taptite-Schraube M6x12	Vite di blocco a colpi M6 x 12	Tornillo Taptite M6 x 12	مسمار ملولب تابتايت M ٦ × ١٢	BE
BF	92304591	Washer M6	Rondelle M6	Beilegscheibe M6	Rondella M6	Arandela M6	فلكة M ٦	BF
BG	92329119	Nut Thin	Ecrou fin	Mutter, dünn	Dado sottile	Tuerca fina	صمولة رفيعة	BG
BH	92304666	Lockwasher M8	Rondelle de blocage M8	Sicherungsscheibe M8	Rondella bloccante M8	Arandela de seguridad M8	فلكة قفل M ٨	BH
BI	92304609	Washer M8	Rondelle M8	Beilegscheibe M8	Rondella M8	Arandela M8	فلكة M ٨	BI
BJ	90141078	Setscrew M8 x 25	Vis M8 x 25	Gewindestift M8x25	Vite di fermo M8 x 25	Tornillo prisionero M8 x 25	مسمار تثبيت ملولب M ٨ × ٢٥	BJ
BK	92341973	Setscrew M6 x 25	Vis M6 x 25	Gewindestift M6x25	Vite di fermo M6 x 25	Tornillo prisionero M6 x 25	مسمار تثبيت ملولب M ٦ × ٢٥	BK
BL	35317114	Washer	Rondelle	Beilgscheibe	Rondella	Arandela	فلكة M ٦	BL
BM	92368075	Rivet 1/8 x 3/8	Rivet 1/8 x 3/8	Niet 1/8 x 3/8	Rivetto 1/8 x 3/8	Remache 1/8 x 3/8	مسمار برشام ١/٨ × ٣/٨	BM

Item	C.P.N.	FASTENERS	FERMOIRS	BEFESTIGUNGEN	DISPOSITIVI DI CHIUSURA	FIJADORES		
BN	92271915	Rivet 3/16 x 1/2	Rivet 3/16 x 1/2	Niet 3/16 x 1/2	Rivetto 3/16 x 1/2	Remache 3/16 x 1/2	مسمار برشام ١٣/١٦ × ١/٢	BN
BO	92359751	Setscrew M8 x 12	Vis M8 x 12	Gewindestift M8x12	Vite di fermo M8 x 12	Tornillo prisionero M8 x 12	مسمار تثبيت ملولب M ٨ × ١٢	BO
BP	95252524	Bolt 1/2 x 1 1/2 UNF	Boulon 1/2 x 1-1/2 UNF	Schraube 1/2 x 1-1/2 UNF	Bullone 1/2 x 1.1/2 UNF	Perno 1/2 x 1-1/2 Unf	برغي ١/٢ × ١ ١/٢ UNF	BP
BQ	92022763	Self Locking Nut 1/2 UNF	Ecrou auto-blocant 1/2 UNF	Mutter, selbstsichernd 1/2 UNF	Dado autobloccante 1/2 UNF	Tuerca autotrabadora 1/2 Unf	صمولة ذاتية القفل ١/٢ UNF	BQ
BR	92055383	Bolt 1/2 x 4 3/4 UNF	Boulon 1/2 x 4-3/4 UNF	Schraube 1/2 x 4-3/4 UNF	Bullone 1/2 x 3/4 UNF	Perno 1/2 x 4-3/4 Unf	برغي ١/٢ × ٤٣/٤	BR
BS	90103839	Nut M16	Ecrou M16	Mutter M16	Dado M16	Tuerca M16	صمولة M ١٦	BS
BT	92304336	Setscrew M8 x 16	Vis M8 x 16	Gewindestift M8x16	Vite di fermo M8 x 16	Tornillo prisionero M8 x 16	مسمار تثبيت ملولب M ٨ × ١٦	BT
BU	92367663	Setscrew M16 x 35	Vis M16 x 35	Gewindestift M16x35	Vite di fermo M16 x 35	Tornillo prisionero M16 x 35	مسمار تثبيت ملولب M ١٦ × ٣٥	BU
BV	92359371	Lockwasher M16	Rondelle de blocage M16	Sicherungsscheibe M17	Rondella bloccante M16	Arandela de seguridad M16	فلكة قفل M ١٦	BV
BW	92304351	Setscrew M8 x 30	Vis M8 x 30	Gewindestift M8x30	Vite di fermo M8 x 30	Tornillo prisionero M8 x 30	مسمار تثبيت ملولب M ٨ × ٣٠	BW
BX	95753588	Setscrew No10	Vis de blocage No10	Gewindestift Nr. 10	Vite di fermo No. 10	Tornillo prisionero No. 10	مسمار تثبيت ملولب رقم ١٠	BX
BY	92472679	Setscrew M5 x 12mm	Vis	Gewindestift	Vite	Tornillo prisionero M5 x 12	مسمار تثبيت ملولب	BY
BZ	92304492	Nut M5	Ecrou M5	Mutter M5	Dado M5	Tuerca M5	صمولة ام اس	BZ
CA	92304641	Lockwasher M5	Rondelle-frein M5	Sicherungsscheibe M5	Rondella bloccant M5	Arandela de seguridad M5	فلكة احكام ام اس	CA
CB	35321595	Capscrew	Vis d'assemblage	Kopfschraube	Tappo a vite	Tornillo de cabeza	مسمار ملولب هامي	CB
CC	95200267	Setscrew	Vis	Gewindestuft	Vite di fermo	Tornillo prisionero	مسمار تثبيت ملولب	CC
CE	92368695	Taptite Screw M8 x 12	Vis 'Taptite' M8 x12	Taptite Schraube M8 x 12	Vite mordente M8x12	Tornillo Taptite M8 x 12	برغي ملولب بصمولة ام ٨ × ١٢	CE
CG	92329283	Washer	Rondelle	Beilegscheibe	Rondella	Arandela	فلكة	CG
CH	35288422	Bolt	Boulon	Schraube	Bullone	Perno	مسمار ملولب	CH
CI	92304450	Setscrew M12 x 50	Vis de blocage M12 x 50	Gewindestift M12 x 50	Vite di fermo M12x50	Tornillo prisionero M12 x 50	مسمار تثبيت ملولب ام ١٢ × ٥٠	CI
CJ	92075340	Locknut M12	Contre-écrou M12	Gegenmutter M12	Controdado M12	Tuerca de seguridad M12	صمولة احكام ام ١٢	CJ
CK	92472638	Whizlock Screw M10 x 20	Vis 'Whizlock' M10 x 20	Whizlock Schraube M10 x 20	Vite bloccante 'whizlock' M10x20	Tornillo Whizlock M10x20	برغي احكام ام ١٠ × ٢٠	CK
CM	35317148	Socket Head Screw M6 x 60	Vis à tête creuse M6 x 60	Innensechskant-schraube M6 x 60	Vite a esagono incassato M6x60	Prisionero de cabeza hueca M6 x 60	برغي برأس كمية ام ٦ × ٦٠	CM
CN	35317106	Setscrew M6 x 12	Vis de blocage M6 x 12	Gewindestift M6 x 12	Vite di fermo M6x12	Tornillo prisionero M6 x 12	مسمار تثبيت ملولب ام ٦ × ١٢	CN
CO	35285584	Capscrew M12 x 25	Vis d'assemblage M12 x 25	Kopfschraube M12 x 25	Tappo a vite M12x25	Tornillo de cabeza M12 x 25	مسمار ملولب هامي ام ١٢ × ٢٥	CO
CP	92329325	L/Washer M12	Rondelle-frein M12	Beilegscheibe M12	Rondella bloccante M12	Arandela de seguridad M12	فلكة ام ١٢	CP
CQ	92081470	Setscrew M16 x 30	Vis M16 x 30	Festellschraube M16 x 30	Vite de fermo M16 x 30	Tornillo ajuste M16 x 30	مسمار تثبيت ملولب ام	CO
CR	92394733	Nut Grip	Ecrou	Mutter	Oliva	Oliva	مسمار ملولب هامي	CR
CS	30346662	Washer	Rondelle	Dichtungsring	Rondella	Arandela	فلكة	CS
CU	92040450	Capscrew M12 x 45	Vis M12 x 45	Kopfscraube M12 x 45	Vite mordente M12 x 45	Tornillo cabeza M12 x 45	فلكة	CU
CV	92329325	Washer M12	Rondelle M12	Dichtungsring M12	Rondella M12	Arandela M12	فلكة	CV
CV	92341981	Washer	Rondelle	Dichtungsring	Rondella	Arandela	صمولة	CV
CW	92030452	Nut	Ecrou	Mutter	Oliva	Oliva	صمولة	CW
CX	92304450	Setscrew M12X50	Vis M12X50	Gewindestuft M12X50	Vite di fermo M12X50	Tornillo prisionero 12X50	مسمار تثبيت ملولب ام ١٢ × ٥٠	CX
CY	92339688	Setscrew M6 x 35	Vis de blockage M6 x 35	Gewindestift M6 x 35	Vite di fermo M6 x 35	Tornillo prisionero M6 x 35	كاتم الصوت فتحة	CY

Item	C.P.N.	Qty	RECOMMENDED SPARE PARTS AND MAINTENANCE/SERVICE KITS	PIECES DE RECHANGE RECOMMANDEES ET KITS D'ENTRETIEN	EMPFOHLENE ERSATZTEILE WARTUNGS- UND INSPEKTIONS-SATZE	SERIE DE RICAMBI CONSIGLIATI KIT DE SERVIZIO	REPUESTOS RECOMENDADOS Y KITS DE MANTENIMIENTO	قطع الغيار الموصي بها وصناديق أدوات الصيانة/الخدمة	
–	92057082	–	Filter Service Kit	Troussed'entretien du filtre	Reparaturpackung, filter	Corredo di manutenzione per filtro	Juego de servicio de filtro	طاقم خدمة المرشح	–
1	92117431	2	Element Air	Cartouche filtrante d'air	Einsatz, Luft	Elemento aria compressa	Elemento de filtro del aire	عنصر الهواء	1
2	92118678	2	Element Oil	Cartouche filtrante d'huile	Einsatz, Öl	Elemento olio	Elemento de filtro del aceite	عنصر الزيت	2
3	35292366	1	Element Fuel	Cartouche filtrante de combustible	Einsatz, Kraftstoff	Elemento, carburante	Elemento de filtro de combustible	عنصر الوقود	3
–	92650506	–	Basic Spares Set	Jeu de rchange de base	Ersatzteile-Grundpackung	Complesso di pezzi di ricambio base	Juego de repuestos básicos	طاقم قطع الغيار الرئيسي	–
1	92549823	1	Gasket Set	Jeu de joints	Flachdichtungssatz	Insieme di guarnizioni	Juego de juntas	طاقم حشيات	1
2	92117431	2	Element Air	Cartouche filtrante d'air	Einsatz, Luft	Elemento, aria compressa	Elemento de filtro del aire	عنصر الهواء	2
3	92118678	2	Element Oil	Cartouche filtrante d'huile	Einsatz, Öl	Elemento, olio	Elemento de filtro del aceite	عنصر الزيت	3
4	35292366	1	Element Fuel	Cartouche filtrante du comb.	Einsatz, Kraftstoff	Elemento, carburante	Elemento del filtro de combustible	عنصر الوقود	4
5	35288224	1	Fan Belt	Courroie ventilateur	Ventilatorriemen	Cinghia per ventola	Correa del ventilador	سير المروحة	5
6	35326461	1	Belt Blower	Courroie ventilateur	Lüfterriemen	Cinghia per ventola	Correa del soplador	سير المروحة	6
7	92105063	1	Belt Alternator	Courroie alternateur	Riemen Alternator	Cinghia per alternatore	Correa del alternador	منوب يدار بالسير	7
–	92650514	–	Intermediate Spares Set	Jeu de pieces detachees intermediaire	Zwischensatz Ersatzteile	Ricambi intermedi	Juego intermedio de repuestos	طقم قطع الغيار المتوسط	–
1	92650506	1	Basic Spares Set	Jeu de rechange de base	Erastzteile-Grundpackung	Insieme pezzi di ricambio di base	Juego de repuestos básicos	طاقم قطع الغيار الرئيسي	1
2	92076173	2	Relay	Relais	Relais	Relè	Relé	متابع	2
3	92120013	1	Filler Cap	Bouchon de remplissage	Einfüllverschluß	Tappo per serbatoio	Roca de llenado	غطاء الملء	3
4	92077601	1	Element Separator	Elément séparateur	Einsatz, Abscheider	Elemento separatore	Elemento separador	فاصل العنصر	4
5	92395268	1	Guage Pressure	Jauge de pression	Manometer	Indicatore, pressione	Indicador de presión	مقياس الضغط	5
6	92086156	1	Switch Temp	Contact de temp	Temperaturschalter	Interruttore, temperatura	Interruptor de temperatura	مفتاح درجة الحرارة	6
7	92480177	2	Switch Oil Pressure	Contact de pression d'huile	Öldruchschalter	Interruttore, pressione dell'olio	Interruptor de presión de aceite	مفتاح ضغط الزيت	7
8	92549211	1	Silencer/Orifice Reg	Orifice d'ajustement	Abaßöffnungsmontage	Accessori per orifizio	Montaje orificio	كاتم الصوت	8
9	35583210	1	Valve Two Way	Soupape à deux voies	Zweiwegeventil	Valvola bidirezionale	Valvula de dos pasos	صمام ثنائي المسالك	9
10	35322379	1	Valve Blowdown	Soupape de restriction	Ausblaseventil	Valvola di scarico	Válvula de descarga	صمام التصريف	10
11	35355106	1	Regulator Pressure	Régulateur de pression	Druckregler	Regolatore, pressione	Regulador de presión	ضغط المنظم	11
12	92095363	1	Gauge Oil Level	Jauge de niveau d'huile	Ölstandmesser	Indicatore, livello dell'olio	Indicador de nivel de aceite	مقياس مستوى الزيت	12
13	35317197	1	Diaphragm	Diaphragme	Membran	Membrana	Diaphragm	رق	13
14	92549377	1	Silencer/Orifice BD Valve	Orifice d' ajustement B/D Voies	Ablaßoffnungsmontage B/D Ventil	Accessorio per oritizio B/D Valvola	Montaje oriticio B/D Valvula	كاتم الصوت فتحة	14

Item	C.P.N.	Qty	RECOMMENDED SPARE PARTS AND MAINTENANCE/SERVICE KITS	PIECES DE RECHANGE RECOMMANDEES ET KITS D'ENTRETIEN	EMPFOHLENE ERSATZTEILE WARTUNGS- UND INSPEKTIONS-SATZE	SERIE DE RICAMBI CONSIGLIATI KIT DE SERVIZIO	REPUESTOS RECOMENDADOS Y KITS DE MANTENIMIENTO	قطع الغيار الموصى بها وصناديق أدوات الصيانة/الخدمة	
—	92650522	—	Major Spares Set	Jeu de pieces detachees majeur	Haupt-Ersatzteilsatz	Ricambi principali	Juego principal de repuestos	طقم قطع الغيار الرئيسي	—
1	92650514	1	Intermediate Spares Set	Jue de rechange intermédiaire	Ersatzteilepackung mittel	Insieme pezzi di ricambio intermedio	Juego intermedio de repuestos	طاقم قطع الغيار المتوسط	1
2	35272483	3	Mount	Monture	Träger	Supporto	Soporte	حامل	2
3	92058320	1	Circuit Board	Panneau du circuit	Leiterplatte	Piastra circuitable	Tablero de circuitos	لوحة الدائرة	3
4	92089374	1	Muffler	Silencieux	Schalldämpfer	Silenziatore	Silenciador	كاتم الصوت	4
5	92064120	1	Tailpipe	Tuyau d'échappement arriére	Auspuffrohr	Tubo di scarico	Tubo de aspiración	ماسورة سحب	5
6	92071299	1	Air Cylinder	Cylindre à air	Druckluftzylinder	Cilindro aria compressa	Cilindro aire comprimido	اسطوانة هواء	6
7	92079573	1	Air Cylinder	Cylindre à air	Druckluftzylinder	Cilindro aria compressa	Cilindro aire comprimido	اسطوانة هواء	7
8	92078054	1	Valve Safety	Soupape de sécurité	Dichtung entil	Valvola, sicurezza	Válvula de seguridad	صمام أمان	8
9	92294461	3	Valve Hand	Soupape manuelle	Dichtung	Valvola, azionamento a mano	Válvula manual	يد الصمام	9
10	92306901	1	Hourmeter	Computeur horaire	Betriebsstundenzähler	Contaore	Contador horario	عداد ساعة	10
11	92111228	1	Valve Service	Soupape d'entretien	Versorgungsventil	Manutenzione valvola	Válvula de servicio	خدمة الصمام	11
12	92086719	1	Switch Starter	Contract de démarrage	Anlaßschalter	Interruttore d'avviamento	Interruptor de puesta en marcha	مفتاح بدء التشغيل	12
13	92075530	1	Key	Clevette	Schlüssel	Chiave	Llave	مفتاح	13
14	92101054	1	Valve Check	Vérificateur soupape	Rückschlagventil	Verifica valvole	Válvula de verificación	صمام غير مرجع	14
15	35318161	1	Spring M.P.V.	Ressort de soupape de pression minimum	Feder, M.D.V.	Molla M.P.V.	Resorte de válvula de mínima presión	نابض M.P.V.	15
16	92169630	1	Balljoint	Joint à bille	Kugelgelenk	Giunto sferico	Junta esférica	وصلة كروية	16
17	35318708	1	Element	Thermostat	Thermostat	Termostato	Elemento	ثرموستات	17
18	35288448	1	Ball	Bille	Kugel	Sfera	Bola	كرة	18
19	35289040	1	Spring	Ressort	Feder	Molla M.P.V.	Resorte	نابض	19
20	35314939	1	Restriction Indicator	Indicateur de restriction	Drosselungsanzeiger	Indicatore di restrizione	Indicador de restricción	مؤشر التقييد	20
21	35300615	1	Restriction Indicator	Indicateur de restriction	Drosselungsanzeiger	Indicatore di restrizione	Indicador de restricción	مؤشر التقييد	21

Item	C.P.N.	Qty	RECOMMENDED SPARE PARTS AND MAINTENANCE/SERVICE KITS	PIECES DE RECHANGE RECOMMANDEES ET KITS D'ENTRETIEN	EMPFOHLENE ERSATZTEILE WARTUNGS- UND INSPEKTIONS-SATZE	SERIE DE RICAMBI CONSIGLIATI KIT DE SERVIZIO	REPUESTOS RECOMENDADOS Y KITS DE MANTENIMIENTO	قطع الغيار الموصى بها وصناديق أدوات الصيانة/الخدمة	
–	92549823	1	Gasket Set	Jeu de joints	Flachdichtungssatz	Insieme di guarnizioni	Juego de juntas	طاقم حشيات	–
1	35293760	1	Gasket Exhaust	Joint d'echappement	Flachdichtung, Auspuff	Guarnizione, scarico	Junta del escape	حشية العادم	1
2	35579598	1	Gasket	Joint	Flachdichtung	Guarnizione	Junta	حشية	2
3	35279942	1	'O'–Ring	Joint torique	O–Ring	Anello di tenuta ad 'O'	Junta tórica	حلقة حرف "O"	3
4	35294628	1	Gasket Min Pressure Valve	Joint de soupape de pression minimum	Flachdichtung, Minderdruckventil	Guarnizione, valvola di pressione minima	Junta de válvula de mínima presión	حشية صمام أقل ضغط	4
5	35278589	4	'O'–Ring	Joint torique	O–Ring	Anello di tenuta ad 'O'	Junta tórica	حلقة حرف "O"	5
6	35589589	1	Gasket–Unloader Valve	Joint-Soupape de déchargement	Flachdichtung Entlastungsventil	Guarnizione – Valvola di scarico	Junta – Válvula de descarga	حشية ـ صمام المفرغ	6
7	35588318	1	Gasket–Unloader Valve	Joint-Soupape de déchargement	Flachdichtung, Entlastungsventil	Guarnizione – Valvola di scarico	Junta – Válvula de descarga	حشية ـ صمام المفرغ	7
8	35584242	1	Gasket–Bypass Valve	Joint-Soupape de dégagement	Flachdichtung, Bypass-Ventil	Guarnizione – Valvola di by-pass	Junta – Válvula de derivación	حشية ـ صمام التحويل	8
9	35288414	1	Gasket–Valve Cover	Joint-Chapeau de soupape	Flachdichtung Ventildeckel	Guarnizione – Copertura valvola	Junta – Cubierta de válvula	حشية ـ غطاء الصمام	9
10	95086559	2	'O'–Ring	Joint torique	O–Ring	Anello di tenuta ad 'O'	Junta tórica	حلقة حرف "O"	10
11	35279959	3	'O'–Ring	Joint torique	O–Ring	Anello di tenuta ad 'O'	Junta tórica	حلقة حرف "O"	11
12	35849058	1	Gasket–Bearing Housing	Joint-Boitier de roulement	Flachdichtung Lagergehäuse	Guarnizione – alloggio cuscinetto	Junta – Envoltura de cojinete	حشية ـ مبيت المحمل	12
13	95358032	2	'O'–Ring	Joint torique	O–Ring	Anello di tenuta ad 'O'	Junta tórica	حلقة حرف "O"	13
14	35849066	1	Gasket–Gear Case	Joint-Carter des engrenages	Flachdichtung Getriebegehäuse	Guarnizione – scatola ingranaggi	Junta – Caja de cambios Sello	حشية ـ علبة التروس	14
15	95358024	1	'O'–Ring	Joint torique	O–Ring	Anello di tenuta ad 'O'	Junta – Envoltura de pistón	حلقة حرف O	15
16	35588300	1	Gasket–Piston Housing	Joint-Boitier des pistons	Flachdichtung Kolbengehäuse	Guarnizione – alloggio pistone		حشية ـ مبيت الكباس	16
17	92293661	1	Seal	Joint	Dichtung	Tenuta	Junta torica	حلقة منع التسرب	17
18	92095413	2	Seal	Joint	Dichtung	Tenuta	Junta torica	حلقة منع التسرب	18
19	92095421	2	Seal	Joint	Dichtung	Tenuta	Junta torica	حلقة منع التسرب	19
20	92095454	2	Seal	Joint			Junta torica	حلقة منع التسرب	20
21	92095462	2	Seal	Joint			Junta torica	حلقة منع التسرب	21
22	92290162	1	Seal	Joint	Dichtung	Tenuta	Junta torica	حلقة منع التسرب	22
23	92114537	1	Gasket	Joint	Dichtung	Rondella	Junta	حشية	23
24	92338946	1	Seal	Joint	Dichtung	Tenuta	Junta torica	حلقة منع التسرب	24
25	92078088	1	Gasket	Joint	Dichtung	Rondella	Junta	حشية	25
26	92083427	1	Seal	Joint	Dichtung	Tenuta	Junta torica	حلقة منع التسرب	26
27	92651157	2	Gasket	Joint	Dichtung	Rondella	Junta	حشية	27