# INGERSOLL-RAND

# P375
## PORTABLE COMPRESSOR

PERKINS ENGINE

**PORTABLE COMPRESSOR** PERKINS ENGINE
**OPERATION AND MAINTENANCE MANUAL**
with parts catalogue

**COMPRESSEUR PORTABLE** MOTEUR PERKINS
**MANUAL D'UTILISATION ET D'ENTRETIEN**
avec catalogue de pièces détachées

**FAHRBARER KOMPRESSOR** PERKINSMOTOR
**BEDIENUNGS-UND WARTUNGSANLEITUNG**
mit ersatzteilliste

**MOTOCOMPRESSORE** MOTORE PERKINS
**LIBRO D'USO E MANUTENZIONE**
con lista ricambi

**COMPRESOR PORTATIL** MOTOR PERKINS
**MANUAL DE MANEJO Y MANTENIMIENTO**
con lista de repuestos

**جزوه راهنمای طرز کار و سرویس و تعمیر**
**با کاتالوگ وسنایل یدکی**

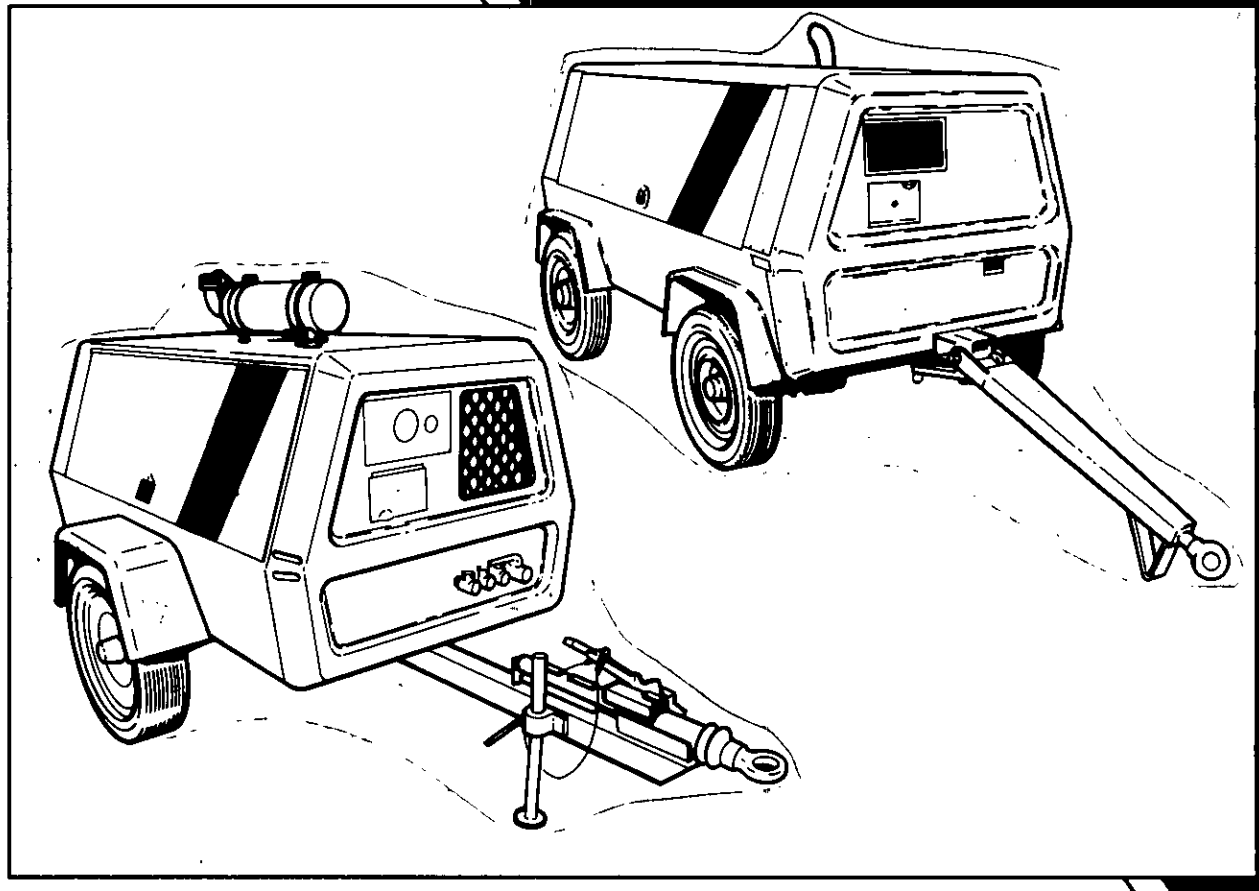


**C.P.N. : 92813930**
**ISSUE : 10F**
**DATE : January 1992** Revised (09-12)


**SERIAL NUMBER RANGE** _____ **TO** _____

# CONTROL OF SUBSTANCES HAZARDOUS TO HEALTH

**THE FOLLOWING INFORMATION IS GIVEN TO ASSIST THE OWNERS/OPERATORS OF MACHINES USED IN THE UNITED KINGDOM.**

**FURTHER INFORMATION MAY BE OBTAINED BY REQUEST THROUGH INGERSOLL–RAND CUSTOMER SERVICES DEPARTMENT.**

**THE FOLLOWING SUBSTANCES ARE USED IN THE MANUFACTURE OF THIS MACHINE AND MAY BE HAZARDOUS TO HEALTH IF USED INCORRECTLY**

| SUBSTANCE | PRECAUTION |
|---|---|
| ● Antifreeze | Avoid Ingestion, Skin Contact and Breathing of Fumes |
| Compressor Lubricant | Avoid Ingestion, Skin Contact and Breathing of Fumes |
| ▲ Engine Lubricating Oil | Avoid Ingestion, Skin Contact and Breathing of Fumes |
| Preservative Grease | Avoid Ingestion, Skin Contact and Breathing of Fumes |
| Rust Preventative | Avoid Ingestion, Skin Contact and Breathing of Fumes |
| ▲ Diesel Fuel | Avoid Ingestion, Skin Contact and Breathing of Fumes |
| ▲ Battery | Avoid Ingestion, Skin Contact and Breathing of Fumes |
| Compressor Air | Avoid Breathing and Direct Jet Contact With Any Part of the Body |

● Watercooled Engines Only
▲ Diesel Engined Machines Only

**THE FOLLOWING SUBSTANCES MAY BE PRODUCED DURING THE OPERATION OF THIS MACHINE**

| SUBSTANCE | PRECAUTION |
|---|---|
| ○ Brake Lining Dust | Avoid Breathing During Maintenance |
| ○ Diesel Exhaust Fumes | Avoid Breathing |
| ○ Diesel Exhaust Fumes | Avoid *Build–up* of Fumes in Confined Spaces |
| □ Electrical Motor Dust (Brushes/Insulation) | Avoid Breathing During Maintenance |

○ Portable Machines Only
□ Electrically Powered Machines only

# INGERSOLL-RAND

# P375
## PORTABLE COMPRESSOR

### PERKINS ENGINE

**OPERATION AND MAINTENANCE MANUAL**

**MANUAL D'UTILISATION ET D'ENTRETIEN**

**BEDIENUNGS-UND WARTUNGSANLEITUNG**

**LIBRO D'USO E MANUTENZIONE**

**MANUAL DE MANEJO Y MANTENIMIENTO**

**جزوه راهنمای طرز کار و سرویس و تعمیر**

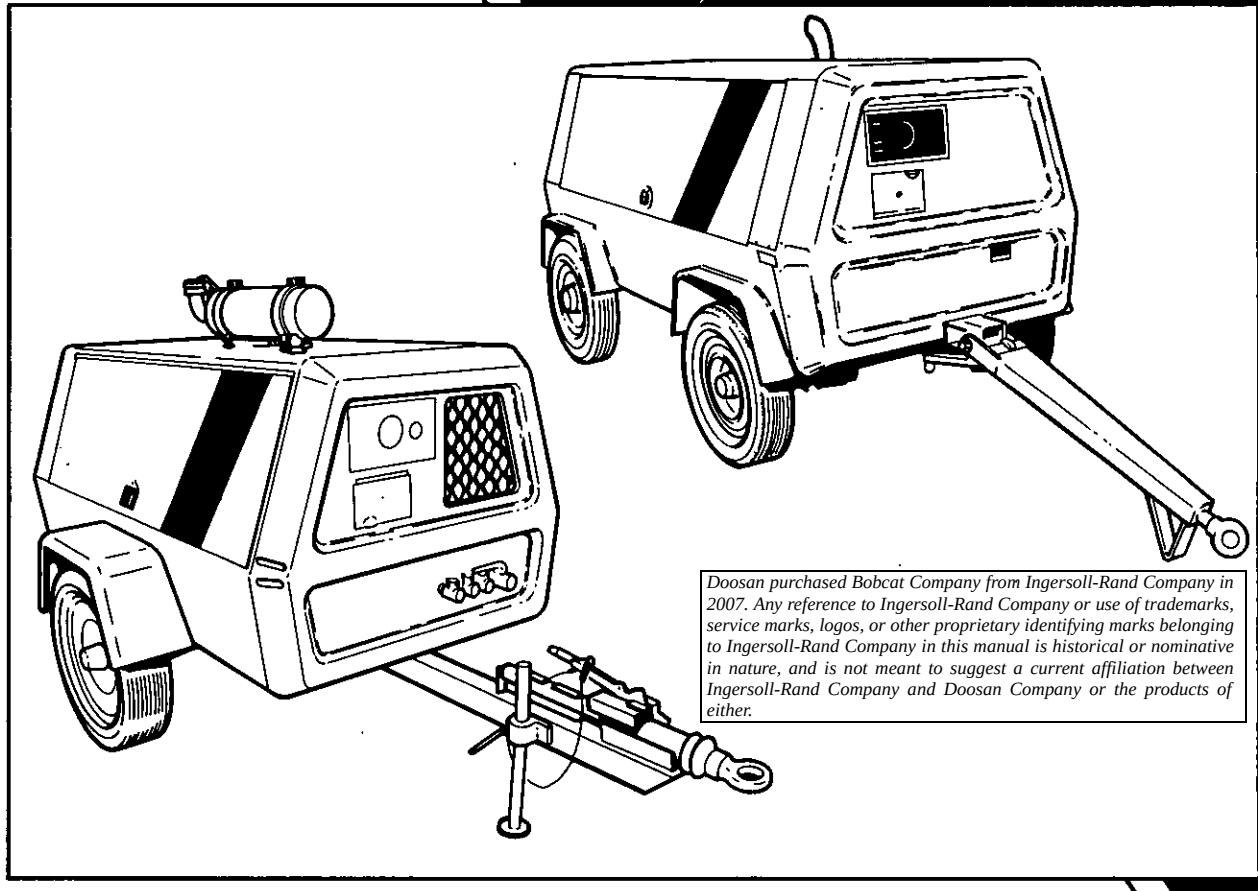

*Doosan purchased Bobcat Company from Ingersoll-Rand Company in 2007. Any reference to Ingersoll-Rand Company or use of trademarks, service marks, logos, or other proprietary identifying marks belonging to Ingersoll-Rand Company in this manual is historical or nominative in nature, and is not meant to suggest a current affiliation between Ingersoll-Rand Company and Doosan Company or the products of either.*

| INDEX | TABLE DES MATIERES | INHALTSVERZEICHNIS | INDICE | INDICE | فهرست |
|---|---|---|---|---|---|
| **SECTION 1** | **SECTION 1** | **ABSCHNITT 1** | **PARTE 1** | **SECCION 1** | بخش اوّل |
| **GENERAL DATA** | **CARACTERISITIQUES** | **ALLGEMEINE DATEN** | **CARATTERISTICHE GENERALI** | **DATOS GENERALES** | اطلاعات وارقام کلّی |
| **SECTION 2** | **SECTION 2** | **ABSCHNITT 2** | **PARTE 2** | **SECCION 2** | بخش دوّم |
| **OPERATION** | **FONCTIONEMENT** | **BEDIENUNG** | **MODO D'IMPIEGO** | **FUNCIONAMIENTO** | طرز کار |
| Before Starting | Avant de demarrer | Vor dem Start | Prima del l'awiamento | Antes de la puesta en march | پیش از روشن کردن موتور |
| Starting Unit | Demarrage | Anlassen | Avviamento | Puesta en marcha | واحد استارت |
| Stopping Unit | Arret | Abstellen | Verifica spia/indicatori Arresto | Parada | خاموش کردن |
| **SECTION 3** | **SECTION 3** | **ABSCHNITT 3** | **PARTE 3** | **SECCION 3** | بخش سوّم |
| **LUBRICATION** | **LUBRIFICATION** | **SCHMIERUNG** | **LUBRIFICAZIONE** | **LUBRICACION** | روغنکاری |
| General | Generalites | Allgemeines | Generalita | General | کلّیات |
| Compressor Oil Change | Vidange d'huile compresseur | Kompressorolwechsel | Cambio olio compressor | Cambio de aceite compresor | عوض کردن روغن کمپرسور |
| Engine Lubricating Oil | Normalisation lubrifiants | Motorol | Olio Motore | Aceite lubricante motor | روغن موتور |
| Lubricant Specifications – Table | Huile moteur – Tableau | Olvorschriften – Tabelle | Tabella specifiche lubrificanti | Especifiaciones lubricante – | مشخصّات روغن موتور - جدول |
| **SECTION 4** | **SECTION 4** | **ABSCHNITT 4** | **PARTE 4** | **SECCION 4** | بخش چهارم |
| **MAINTENANCE** | **ENTRETIEN** | **WARTUNG** | **MANUTENZIONE** | **MANTENIMIENTO** | سرویس و تعمیر |
| General | Generalites | Allemeines | Generalita | General | کلّیات |
| Scavenge Tube | Circuit de recuperation | Olrucklauf/Abscheider | Tubo di ricupero | Linea de recuperacion | لوله آشغالگیر |
| Compressor Oil Filter | Filtre a huile compresseur | Kompressorolfilter | Filtro olio compressore | Filtro aceite compresor | فیلتر روغن کمپرسور |
| Compressor Oil Separator Element | Element separateur d'huile compresseur | Dompressorolabscheider element | Elemento filtrante del serbatoio separatore | Elemento separador aceite compresor | المنت جداکننده روغن کمپرسور |
| Compressor Oil | Huile compresseur | Kompressorol | Olio compressor | Aceite compresor | روغن کمپرسور |
| Tyres/Tyre Pressure | Pneumatiques–pressions | Reifen/Reifendrucke | Pressione pneumatici | Neumaticos/pression neumaticos | لاستیکها/فشار لاستیکها |
| Wheel Bearings | Roulements de roues | Radlager | Cuscinetto ruote | Cojinetes ruedas | بلبرینگهای چرخ |
| Engine Filters | Filtre moteur | Motor Filter | Filtro Motore | Filtro Motor | فیلترهای موتور |
| Protective Shutdown System | Securites entrainant l'arret du groupe | Sicherheitsabschaltsystem Kraftstofftank | Sistema d'arresto di sicurezza | Sistema de partada protectora | سیستم از کاراند ازی محافظی باطری |
| Battery | Batterie | Batterie | Batteria | Bateria | |
| Air Filter Elements | Elements filtre a air | Luftfilterelemente | Elementi filtranti | Elementos filtro de aire | المنت های فیلتر هوا |
| Cooling Fan Drive | Transmission ventilateur de refroidissage | Antrieb Kuhlergeblase | Azionamento ventola di reffreddamento | Impulso ventilador | محرّك پروانه خنك كننده |
| Compressor Oil Cooler | Refroidisseur | Kuhler | Radiatore olio compressore | Enfriador | کولر روغن کمپرسور |
| Hoses | Flexibles | Schlauche | Tubazioni | Mangueras | لوله های خم شو |
| Fuel Tank | Reservoir a combustible | Kraftsofftank | Serbatoio della benzina | Tanque de combustible | باك |
| **SECTION 5** | **SECTION 5** | **ABSCHNITT 5** | **PARTE 5** | **SECCION 5** | بخش پنجم |
| **SPEED & PRESSURE REGULATOR ADJUSTING INSTRUCTIONS** | **REGULATEUR VITESSE–PRESSION REGLAGES** | **DRUCK – UND DREHZAHLREGLER EISTELLUNG** | **REGOLATORE DI PRESSIONE ISTRUZIONI PER LA TARATURA** | **REGUALDOR VELOCIDAD Y PRESION INTRUCCIONES PARA AJUSTES** | دستور العملهای تنظیم و میزان کردن رگولاتور (تنظیم کن) سرعت و فشار |
| **SECTION 6** | **SECTION 6** | **ABSCHNITT 6** | **PARTE 6** | **SECCION 6** | بخش ششم |
| **TROUBLE SHOOTING** | **DEPANNAGE** | **FEHLERSUCHE** | **GUASTI** | **LOCALIZACION DE AVERIAS** | رفع نواقص |
| Trouble Shooting Chart | Trouver et corriger les causes | Fehlersuchetabelle | Tabella del guasto | Cuadro de localizacion de averias | جدول رفع نواقص |
| Wiring Diagram | Schema electrique | Schaltplan | Schema implanto elettrico | Esquema de los cables | نقشه سیمکشی |
| Torque Value Chart | Tableau de valeurs du couple | Drehmoment wertetabelle | Tabella del valori di coppia | Cuadro valor de torsion | جدول مقادیر نیروهای گشتاوری |

| INDEX | TABLE DES MATIERES | INHALTSVERZEICHNIS | INDICE | INDICE | فهرست |
|---|---|---|---|---|---|
| **SECTION 7**<br>**PARTS LIST** | **SECTION 7**<br>**RECHANGES** | **ABSCHNITT 7**<br>**ERSATZTEILVERZEICHNIS** | **PARTE 7**<br>**ELENCO DEI COMPONENTI** | **SECCION 7**<br>**LISTA DE PIEZAS** | بخش هفتم<br>فهرست اجزاء |
| 7.0 Engine Assembly | 7.0 Ensemble moteur | 7.0 Motor baugruppe | 7.0 Motore gruppo | 7.0 Motor accompiamiento | ۷-۰ مجموعه موتور |
| 7.1 Exhaust system | 7.1 Systeme echappement | 7.1 Auspuffsystem | 7.1 Sistema Condotti di scarico | 7.1 Sistema escape | ۷-۱ سیستم اگزز |
| 7.2 Fuel system | 7.2 Systeme combustible | 7.2 Kraftstoffsystem | 7.2 Sistema d'alimentazione | 7.2 Sistema de combustible | ۷-۲ سیستم سوخت |
| 7.3 Air end assembly | 7.3 Ensemble compresseur | 7.3 Verdichterteil | 7.3 Gruppo compressore | 7.3 Compresor accomplamiento | ۷-۳ مجموعه انتهای کمپرسور |
| 7.4 Air intake system | 7.4 Systeme admission d'air | 7.4 Lufteinlass system | 7.4 Sistema di admision dell'aria | 7.4 Sistema de admision de aire | ۷-۴ سیستم هواکشی |
| 7.5 Regulation system | 7.5 Reglages systeme | 7.5 Regelung system | 7.5 Sistema di regolazione | 7.5 Sistema de regulacion | ۷-۵ سیستم تنظیم |
| 7.6 Cooling system | 7.6 systeme de refroidissement | 7.6 Kuhlsystem | 7.6 Sistema di Raffreddamento | 7.6 Sistema de refrigeracion | ۷-۶ سیستم خنکسازی |
| 7.7 Control & monitoring system | 7.7 Systeme de controle et de commande | 7.7 Kontroll und uberwachlungs system | 7.7 Sistema di comando e controllo | 7.7 Sistema de control y supervision | ۷-۷ سیستم کنترل ونظارت |
| 7.8 Enclosure | 7.8 Enciente | 7.8 Einfassung | 7.8 Racchiuso | 7.8 Caje | ۷-۸ محفظه |
| 7.9 Noise reduction system | 7.9 Ensemble complet mousse | 7.9 Schaum Komplett | 7.9 Schiuma | 7.9 Juego comp. alveolar | ۷-۹ سیستم کاهش صدا |
| 7.10 Decals | 7.10 Jeu autocollants | 7.10 Abbilcungen satz | 7.10 Adhesivi | 7.10 Juego calcomanias | ۷-۱۰ دکال ها |
| 7.11 Running gear | 7.11 Equipement remorque | 7.11 Anhanger | 7.11 Apparecchiatura di remorchio | 7.11 Equipo remolcador | ۷-۱۱ وسایل حرکت |
| 7.12 Electrical system | 7.12 Systeme electrique | 7.12 Electrishca anlagen | 7.12 Sistema electricos | 7.12 Sistema elettrici | ۷-۱۲ سیستم الکتریکی |
| 7.13 Options | 7.13 Optiones | 7.13 Options | 7.13 Opzioni | 7.13 Opcionales | ۷-۱۳ وسایل اضافی و اختیاری |
| 8.0 Recommended spare parts and maintenance service kits | 8.0 Rechanges recommendes et kits entretien/reparations | 8.0 Empfohlene ersatzteile und wartungsausstattungen | 8.0 Ricambi consigliati e kit di assistanza/manutenzione | 8.0 Juegos recomendados de repuestos y servicios de mantenimiento | ۸-۰ وسایل یدکی پیشنها دشده و وسایل که برای سرویس و تعمیر پیشنهاد میشود |
| 9.0 Index – fasteners | 9.0 Index – fermoirs | 9.0 Befestigungen verzeichnis | 9.0 Indice dispositivi di chiusura | 9.0 Indice – fijadores | ۹-۰ فهرست - پیچها و وسایل محکم کردن |
| 10.0 Index – part numbers | 10.0 Index – des pieces | 10.0 Auflistung der teile | 10.0 Indice nr parti | 10.0 Indice no. repuetos | ۱۰-۰ فهرست - شماره‌ها (کد ها)ی اجزاء و وسایل |
| 11.0 Change supplement | 11.0 Rechanges modifications | 11.0 Abgeanderte seiten | 11.0 Pagine modificate | 11.0 Paginas enmendades | ۱۱-۰ ضمیمه تغییرات |

## FOREWORD

In preparing this multilang-uage publication, every effort has been made to provide sufficient inform-ation to permit an opera-tor to perform his duties so as to receive maximum performance and trouble free service from the compressor. All classes of equipment, regardless of how well built, require a certain amount of atten-tion. The purpose of this publication is to aquaint an operator with the functions operation and servicing of the various components, which were built with the very best of materials and workmanship, to obtain maximum life from the compressor.

Before starting the comp-ressor, the instructions should be carefully read to obtain a thorough know-ledge of the duties to be performed. Take pride in the compressor, keep it clean, and in good mech-anical condition. For major servicing, not covered in this publication, consult your nearest Ingersoll-Rand Company Branch Office, or the distributor from whom the compressor was purchased. Correspondence with a branch office, or distributor, must always specify the serial number of the compressor as well as the model.

## AVANT – PROPOS

Tous nos efforts on tete apportes dansla composit-ion de cette brochure en vue d'informer l'utilisateur aussi completement que possible et du lui permetre ainsi d'obenir le maximum de rendement.
Tous les equipements sans exception quelle que soit leur fabrication, exligent un minimun d'attention.
Le but de cette brochure est de familiariser l'utilis-ateur avec les fonctions travail et lubrification des differents composants de la machine lesquels ont ete fabriques avec des materi-aux de premier choix et un maine d'oeuvre qualifiees dans le but de prolonger a maximum la vie du comp.
Avant la mise en route de la machine il importera de lire attentivement les instr-uctions afin d'avoir une connaissance parfaite des consignes a respecter.
Il faut que l'utilisateur soit fier de son compresseur et qu'Il le garde dans un etat impeccable de proprete et de fonctionnement. Pour des reparations importa-ntes non decrites dans ce manuel consulter le plus proche bureau de la Compagnie Ingersoll-Rand ou le Distributeur chez wui le compresseaur a ete achete. Dans toute corr-espondance precisez bien le type du compresseur et son numero de serie.

## VORWORT

Diese mehrsprachige Anle-itung soll dem Bedienungs-personal alles Wissens-werte uber die Wartung und einen storungsfreien Betrieb vermittein. Die einseinen beschreibungen sollen mit der Funktion. Bedienung und Wartung vertraut machen um eine optimale Leistung und lange Lebebsdauer des Gerates zu gewahrleisten.
Die Anleitung solite vor der Inbetriebnahme des Komp-ressor sorggaltig gelesen werden um die erforder-liche Bedienung und fach-gerechte Wartung genau kennenzulernen.
Vor dem Anslassen des Kompressors sind die Anw-eisungen sorgfaltig durch-zulesen damit ein genaus-es Bild uber die zu leisten-den Auggaben erhalten wird. Man sollte auf den Kompressor stolz sein, ihn sauber und mechanisch in gutem Zustand halten.
GroBe Wartungen die in diesem Buch nicht behand-elt werden, bitte an der nachsten Ingersoll-Rand Dienststelle oder beim Fachhandler, bei dem der Kompressor bezogen wur-de besprechen. Jegliche Korrespondenze mit einer Zweigstelle oder dem Fachhandler muB stets die Seriennummer und Ang-aben uber das Modell enthalten.

## PREFAZIONE

Nella stesure di questa pu-bblicazione in piiu lingue si fatto ogni sforzo per dere all operatore tutte le infor-mazioni necessarie per ottenere dalla macchine le migliori prestaziono con il massimo rispettodelle cond-izioni d'uso manutenzione.
Ogni macchina per bien construita che sia richiede sempre sicune elementari operaziono di manutenzone
Lo scopo di questa pubbl-icazione e di famillarizzare l'operatore con la manute-nzione della macchina, la lubrificazione di tutti i suoi compenenti costruiti con materiali selezionati ed assemblati de manodopera qualificate, il tutto el fine di oftenere la messima du-rata del Vostro Comp.
Prima di avviare il compre-ssore bisogna leggere att-entamentre le istruzioni in modo da ottenere una completa conoscenza di cio che bisogna fare. Siate or-gogliosi del vostro comp-ressore tenetelo pulito e in buone condizioni mecc-aniche. Per servizi magg-iori non coperti nella press-ente pubblicazione cons-ultate la succursale locale della Ingersoll-Rand Co, oppure il distributore dal quale avete comprato il compressore. Nella corris-pondenza con la succursale o con il distributore bisogna sempre citare il numero di serie del comp. e il modello.

## INTRODUCCION

Se ha preparado este ma-nual con sumo cuidado con el proposito de dar al oper-ario toda la informacion necesaria para el rend-imiento maximo y sin aver-ias del compresor. Todo Equipo, aunque sea de la mejor fabricacion, exige atencion. El objeto de esta publicacion es el de hacer conocer ql operairo las funciones las operaciones y el mantenimiento de los distintos componentes, los cuales han sido fabricados con elementos y mano de obra de primera calidad para asi prolonger al max-imo la vida del compresor.
Antes de la puesta en marcha del compresor es necesario leer las instrucc-iones con todo cuidado para asi tener un conoclmento perfecto del trabajo. Tenga orgullo en mantener el compressor limpio y en buenas condiciones mecan-icas. Cuando sea necesario realizar una reparacion imp-ortante, no incluida en esta publicacion, pongase en contacto con la oficina mas cerca de Ingersoll-Rand o con el distribuidor vendedor del compresor. Cualquier correspondencia con una oficina sucursal o un distrib-uidor siempre debe especificar el numero de sreie del compresor y el numero del modelo.

## پیش گفتار

ضمن تدوین این جزوه چند زبانه حداکثر کوشش ممکن مبذول گشته است تا اطلاعات کافی در اختیار متصدی گذارده شود و در نتیجه ، متصدی بتواند بنحوی عمل کند که کمپرسور از حد اکثر کارآئی برخور دار شود و بدون اشکال و دردسر کار خودرا انجام دهد . البته هرگونه وسیله‌ای صرف نظر از اینکه تاچه حد خوب ساخته شده باشد مراقبت لازم خواهد داشت . هدف این جزوه راهنما آن است که متصدی با طرز کار و چگونگی سرویس و سایل گوناگون آشنا شود و در نتیجه کمپرسور را از حداکثر دوام برخور دارسازد . باید در نظر داشت که این و سایل از بهترین مواد اولیه و بدست ماهر ترین صنعتگران ساخته شده‌اند .
متصدی باید پیش از بکار انداختن کمپرسور دستور العملها را بدقت بخواند تا با کارهائی که لازم است انجام شود آشنائی کامل حاصل کند .
کمپرسور را وسیله‌ای در خور مباهات بدانید ، آنرا پاك نگاه دارید ، واز نظر کار مکانیکی از آن مراقبت بعمل آورید . برای سرویس عمده که شرحش در این جزوه نیامده است با نزدیکترین دفتر نمایندگی شرکت اینگرسول ـ راند یا با نمایندگی توزیع و فروش و سایل این شرکت که محل خرید کمپرسور خودتان بوده است مشورت کنید . اگر این مشورت بصورت مکاتبه صورت می پذیرد همواره باید شماره ردیف (Serial Number) وهمچنین مدل کمپرسور را مشخص کرد .

INGERSOLL-RAND.

USE ONLY GENUINE INGERSOLL–RAND SPARE PARTS

N'UTILISER QUE LES VERITABLES PIECES DETACHEES INGERSOLL–RAND

NUR ORIGINAL INGERSOLL–RAND ERSATZTEILE VERWENDEN

USARE SOLO RICAMBI GENUINI INGERSOLL–RAND

USE SOLAMENTE REPUESTOS GENUINOS INGERSOLL–RAND

فقط از آن دسته از وسایل یدکی استفاده کنید که واقعاً ساخت شرکت اینگرسول ـ راند باشند

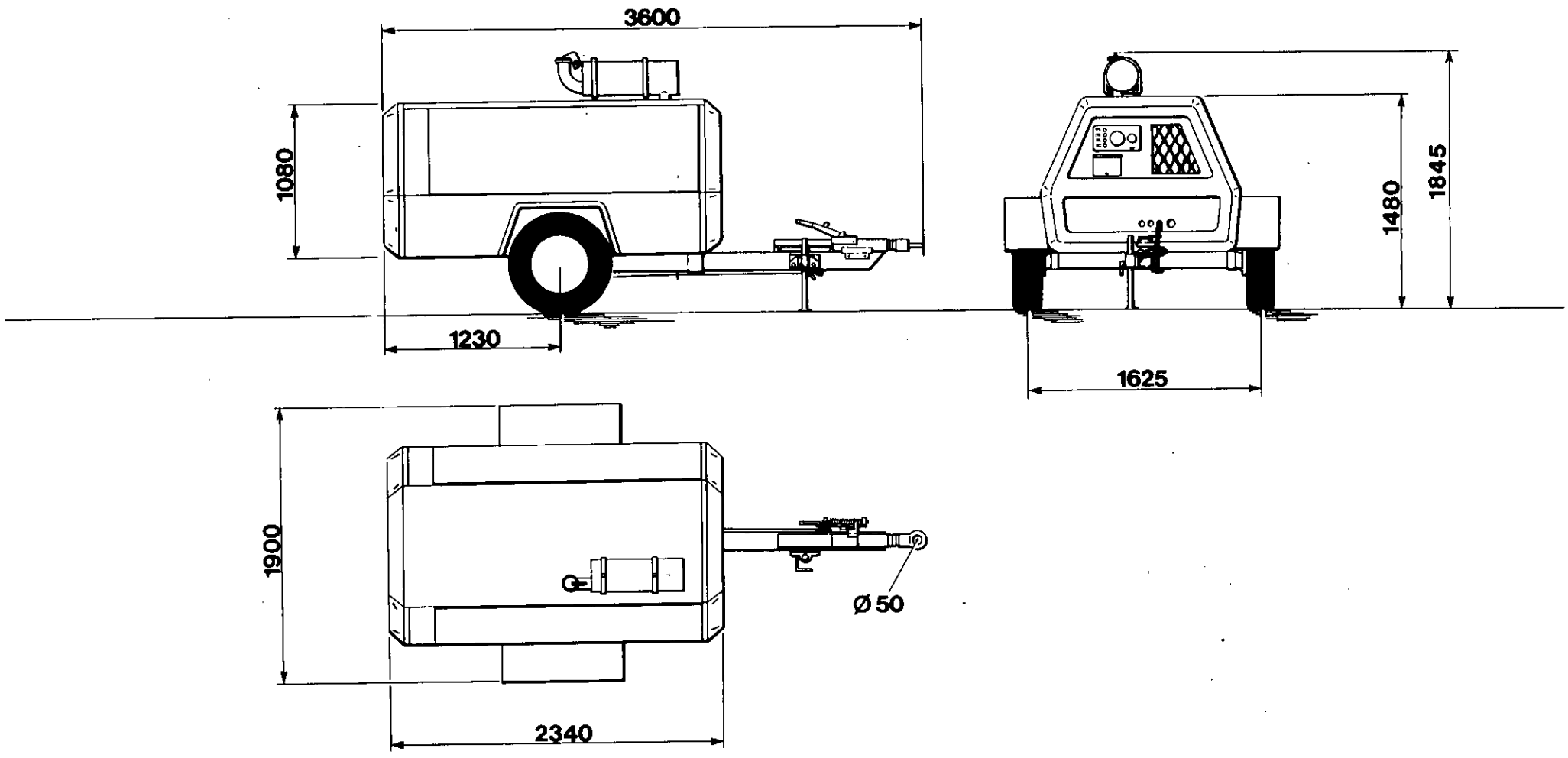


T1210

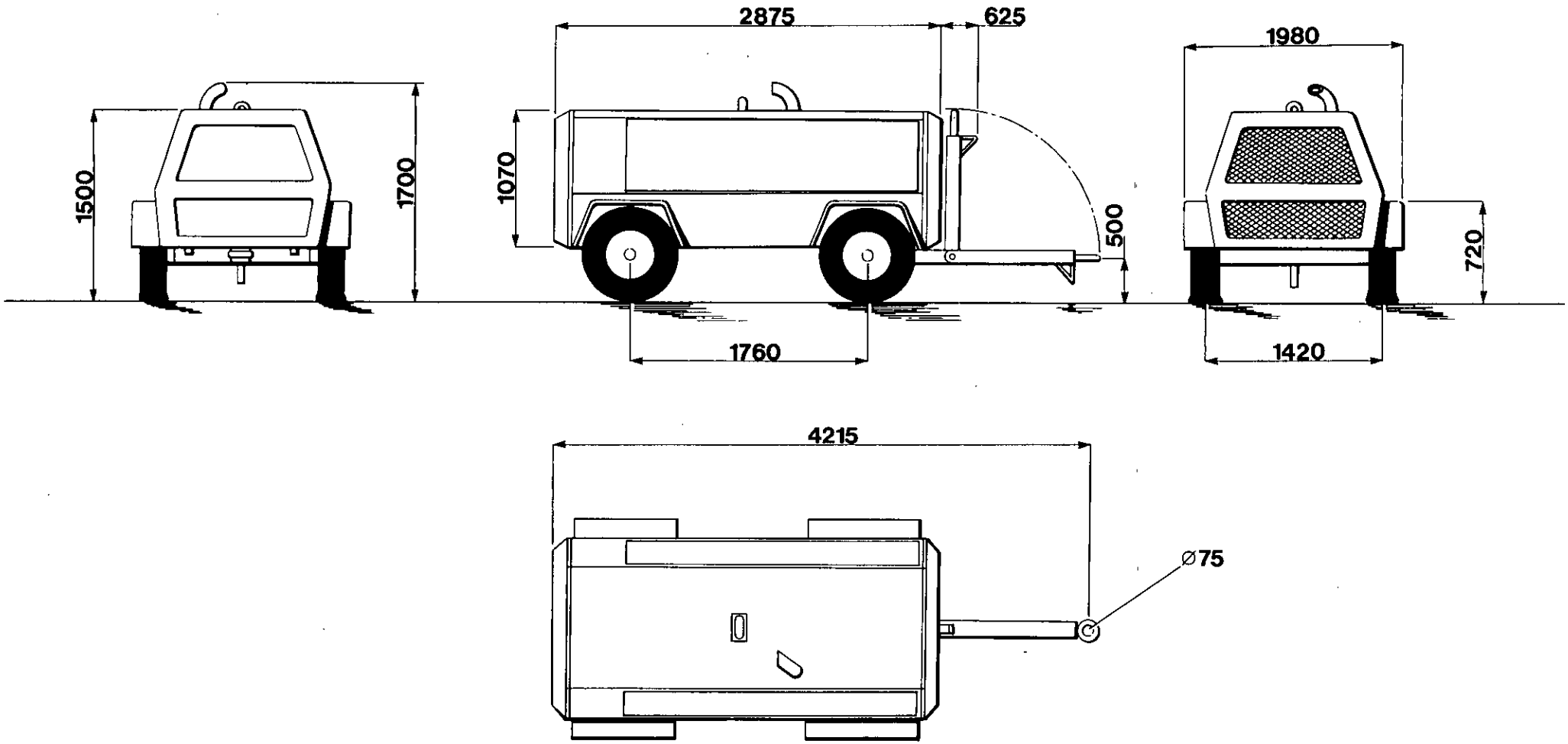


T1411

| GENERAL DATA | | CARACTERISTIQUES | | TECHNISCHE DATEN | |
|---|---|---|---|---|---|
| **COMPRESSOR** | | **COMPRESSEUR** | | **KOMPRESSOR** | |
| Model | P375SP | Modele | P375SP | Modell | P375SP |
| Actual Free Air Delivery | 375cfm | Roulements d'air libre reel | 375cfm | Tats. freie Luftzufuhr | 375cfm |
| Normal Operating Pressure | 100PSI (6.9 Bar) | Pression nominale | 100PSI (6.9 Bar) | Normaler Betriebsdruck | 100PSI (6.9 Bar) |
| Cooling System | Oil Injection | Systeme de refroidissement | Injection a huile | Kuhlsystem | Oleinspritzung |
| Oil Capacity | 16 Litres | Capacite en huile | 16 Litres | Olkapazitat max | 16 Litres |
| **ENGINE** | | **MOTEUR** | | **MOTOR** | |
| Type/Model | Perkins T4.236 | Type/Modele | Perkins T4.236 | Marke/modell | Perkins T4.236 |
| No. of Cylinders | 4 | Nombre de cylindres | 4 | Zylinderzahl | 4 |
| Oil Capacity | 10 Litres | Capacite huile | 10 Litres | Olkapazitat | 10 Litres |
| Speed at Full Load | 2500 rpm | Vitesse, charge maximale | 2500 rpm | Motorgeschwindigkeit bei | 2500 rpm |
| Speed at Idle | 1200 rpm | Vitesse au ralenti | 1200 rpm | Vollbelastung | 1200 rpm |
| Electrical System | 12 Volt Neg Ground | Systeme electrique | 12V Curcuit Neg. | Gerschwindigkeit im Leerlauf | 12V Negative geerdet |
| Water Capacity | 30 Litres | Capacite en eau | 30 Litres | Electroanlage | 30 Litres |
| | | | | Wasser–Fullvermogen | |
| Battery | 128 ah 510cc | Batterie | 128 ah 510cc | Batterie | 128 ah 510cc |
| Fuel Tank Capacity | 136 Ltrs. 30 Gals. (2T)<br>149 Ltrs. 33 Gals. (4T) | Capacite res. carburant | 136 Ltrs. 30 Gals. (2T)<br>149 Ltrs. 33 Gals. (4T) | Fullvermogen Brennstoff–tank | 136 Ltrs. 30 Gals. (2T)<br>149 Ltrs. 33 Gals. (4T) |
| **WEIGHTS** | | **POIDS** | | **GEWICHTE** | |
| Shipping Weight | 1700 Kg (2T), 1730 (4T) | Poids a l'expedition | 1700 Kg (2T), 1730 (4T) | Versandgewicht | 1700 Kg (2T), 1730 (4T) |
| Gross Weight (Ready to operate) | | Poids brut (Pret au fonctionnement) | | Brittogewicht (betriebsbereit) | |
| No. of Wheels/Tyre Size | 2x750x16ply (2T)<br>4x750x16ply (4T) | No'roues/Dim. pneus | 2x750x16ply (2T)<br>4x750x16ply (4T) | Anzahl der Rader/ ReifengroBe | 2x750x16ply (2T)<br>4x750x16ply (4T) |
| Tyre Pressure | 47 psi | Pression pneus | 47 psi | Reifendruck | 47 psi |

| CARATTERISTICHE GENERALI | DATOS GENERALES | ارقام و اطلاعات کلّی |
|---|---|---|

| COMPRESSORE | | COMPRESOR | | کمپرسور | |
|---|---|---|---|---|---|
| Modello | P375SP | Modelo | P375SP | مُدل | پ ۳۷۵ س پ (P375SP) |
| Portata d'aria libera effettiva | 375cfm | Entrega actual aire libre | 375cfm | حجم واقعی تحویل هوای آزاد | ۳۷۵ فوت مکعب در دقیقه |
| Pressione normale di funzionamento | 100PSI (6.9 Bar) | Presion normal de operacion | 100PSI (6.9 Bar) | فشار معمول در ضمن کار | ۱۰۰ پاوند بر اینچ مربع (۶/۹ اتمسفر) |
| Sistema di raffreddamento | Ad iniezione d'olio | Sistema refrigerante | Inyeccion de aceite | گنجایش روغن | ۱۶ لیتر |
| Capacita olio | 16 Litres | Capacidad de aceite | 16 Litres | | |

| MOTORE | | MOTOR | | موتور | |
|---|---|---|---|---|---|
| Tipo/Modello | Perkins T4.236 | Tipo/Modelo | Perkins T4.236 | نوع/مدل | پرکینز T4.236 |
| Numero di cilindri | 4 | No. de cilindros | 4 | تعداد سیلندرها | ۴ |
| Capacita olio | 10 Litres | Capacidad de aceite | 10 Litres | گنجایش روغن | ۱۰ لیتر |
| Velocita a pieno caarico | 2500 rpm | Velocidad con carga maxima | 2500 rpm | سرعت دورانی باسر بار کامل | ۲۵۰۰ دور در دقیقه |
| Velocita al minmo | 1200 rpm | Velocidad en vacio | 1200 rpm | سرعت دورانی در حالت هرز گردی | ۱۲۰۰ دور در دقیقه |
| Sistema elettrico | 12V Terra Neg. | Sistema electrico | 12V Tierra Neg. | شبکه برق | ۱۲ ولت . زمین منفی |
| Batteria | 30 Litres | Bateria | 30 Litres | گنجایش آب | ۳۰ لیتر |
| Capacita serbatoio carburante | 128 ah 510cc<br>136 Ltrs. 30 Gals. (2T)<br>149 Ltrs. 33 Gals. (4T) | Capacidad tanque combustible | 128 ah 510cc<br>136 Ltrs. 30 Gals. (2T)<br>149 Ltrs. 33 Gals. (4T) | باطری<br>گنجایش باك | ۱۲۸ آمپر ساعت ، ۵۱۰ سانتیمتر مکعّب<br>۱۳۶ لیتر یا ۳۰ گالن (2T)<br>۱۴۹ لیتر یا ۳۳ گالن (4T) |

| PESO | | PESOS | | اوزان و سایر ارقام | |
|---|---|---|---|---|---|
| Peso di spedizione<br>Peso lordo<br>(pronto per il finzionamento) | 1700 Kg (2T), 1730 (4T) | Peso para embarque<br>Peso bruto<br>(Listo para hacer funcionar) | 1700 Kg (2T), 1730 (4T) | وزن برای حمل ونقل<br>وزن نا خالص (آماده کار) | ۱۷۰۰ کیلوگرم (2T)<br>۱۷۳۰ کیلوگرم (4T) |
| Numero di ruote/dimensioni gomme | 2x750x16ply (2T)<br>4x750x16ply (4T) | No.de ruedas/tamano | 2x750x16ply (2T)<br>4x750x16ply (4T) | تعداد چرخها واندازه لاستیکها | چهار چرخ . لاستیکهای ۱۶ لایه ، دارای اندازه ۷۵۰ (2T)<br>چهار چرخ . لاستیکهای ۱۶ لایه ، دارای اندازه ۷۵۰ (4T) |
| Pressione dei pneumatici | 47 psi | Presion neumaticos | 47 psi | فشار لاستیکها | ۴۷ پاوند بر اینچ مربّع |

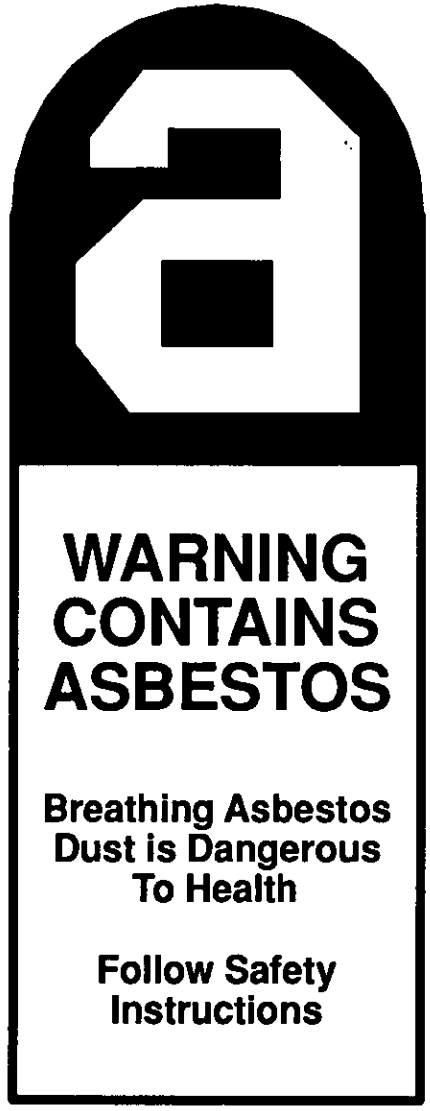


# پنبه نسوز

هشدار :
این قطعه پنبه نسوز
درخود دارد .

استنشاق گرد وغبار
پنبه نسوز
برای سلامت
شما خطرناك است

راهنمائیهای مربوط به
ایمنی را بکار بندید .

## SAFETY WARNING

Components of a non-metallic fibrous material may contain small quantities of white asbestos. When handling, dismantling or assembling these components please observe the following

1. **Always operate in a well ventilated area.**
2. **Dispose of waste in a sealed container.**
3. **Use water to damp down dust.**
4. **Avoid inhalation of dust particles.**

## AVERTISSEMENT SECURITE

Les elements en matiere non-metallique peuvent contenir de faibles quantities d'amiante blanc. Pour le montage, le demontage et la manutention de ces elements' observer les precautions suivantes:

1. **Le travail doit toujours se faire dans un endroit bien aere.**
2. **Jeter les dechets dans un recipient hermetique.**
3. **Utiliser de l'eau pour faire deposer la poussiere d'amiante.**
4. **Eviter d'inhaler les particules de poussiere d'amiante**

## WARNUNG

Teile aus nichmetallischem faserigen material konnen kleine mengen weiBen Asbestmaterials enthalten. Beim Beruhren, Demontieren oder Montieran solcher Produkte bitte nachstehende Anweisungen befolgen:

1. **Stets in gut durchlufteten Raumen arbeiten.**
2. **Die Entfernung von abfall hat stets in einem abgestiegelten Behalter zu erfolgen.**
3. **Mit Wasser Staub eindammen.**
4. **Einatmen von Staubeilen vermeiden.**

## AVVERTIMENTI DI SICUREZZA

I componenti che sono prodotti con una sostanza fibrosa non metallica possono contenere piccole quantita di asbesto bianco. Quando si maneggiano, si smontano o si rimontano tali componenti si prega di osservare le regole che seguono:

1. **Lavoare sempre in una zona ben ventilata.**
2. **Buttar via ogni rifiuto in un contenitore sigillato.**
3. **Usare accqua per ridurre la polvere.**
4. **Evitare l'inalazione di particelle di polvere.**

## ADVERTENCIA

Components de un mateial fibroso no metalica pueden contener pequehas cantidades de asbesto blanco. Al manejar, desarmar o armar estos componentes, stravse observar las siguientes reglas:

1. **Siempre trabajar en un area bien ventilada.**
2. **Botar los desperdicios en un recipiente sellado.**
3. **Usar agua para mojar el polvo.**
4. **Evitar la inhalacion de particulas de polvo.**

## هشدار ایمنی

قطعاتی که از موادّ غیر فلزّی فیبری (الیاف دار) ساخته شده باشند ممکن است دارای اندك مقداری از پنبه نسوز باشند . ضمن حمل یا سوار کردن یا پیاده کردن این قطعات لطفاً قواعد زیر را مراعات کنید :

۱ ـ همواره دستگاه را در محیطی بکار بیاند از ید که دارای تهویه کاملاً مناسب باشد .

۲ ـ موادّ زائد را فقط پس از قرار دادن در ظروف یا آشغالدانهای متفذ بسته بدوراندازید .

۳ ـ برای فرونشاندن گرد وغبار ، آب بکار ببرید .

۴ ـ از استنشاق ذرّات گرد وغبار بپرهیزید .

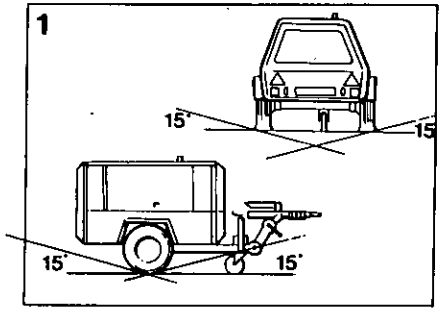


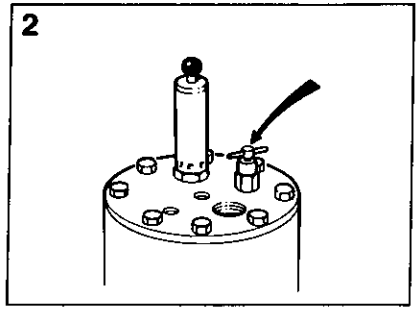


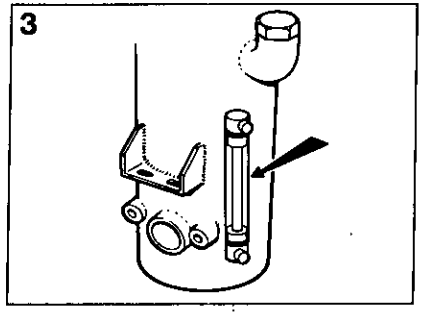


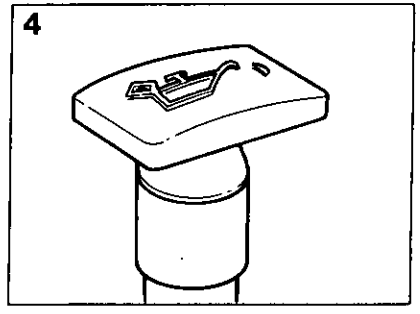


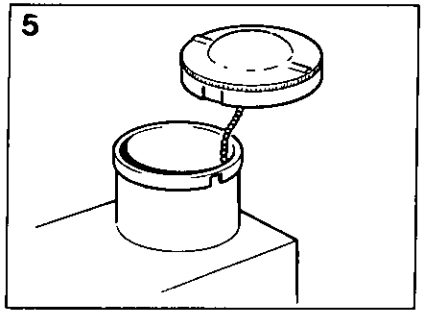


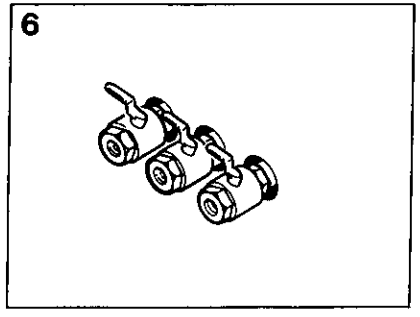


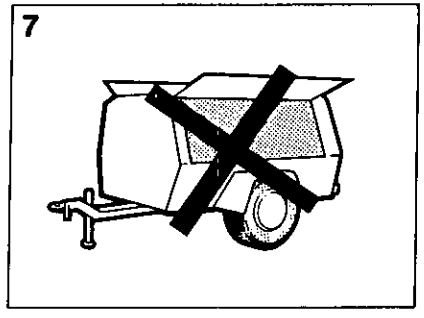


T 1153

## OPERATION

### BEFORE STARTING

1. Place the unit in a position as level as possible. The design of these units permits a 15 degree length-ways limit on out of level operation. The engine, not the com-presssor, is the limit-ing factor in any case. When the unit is to be operated out of level it is important to keep the engine crankcase oil level near the high level mark (with the unit level).

*DO NOT overfill either the engine or the com-pressor with oil.*

**CAUTION: If the unit is to be connected to a common header or together with any other source of com-pressed air: make sure a checkvalve is fitted to the unit.**

2. Check the com-pressor oil level in sight glass with compressor level, oil level should be between max. & min marks on sight glass indicator.

## FONCTIONNEMENT

### AVANT LE DEMARRAGE

1. Places le groupe sur sol aussi plat que pos-sible. L'inclinaison maxi-male est fixee a 15 deg rees aussi bien dans le sens de la longuer que dans celui de la largeur. Le moteur, non pas le compressor, consitue le facteur limitatif. S'il est envisage d'exploiter le groupe sur une d'nivel-ation, il est important que l'huile moteur arrive jusqu'au repere maxi ou peu s'en faut (groupe horizontal).

*NE PAS TROP REMPLIR d'huile ni le moteur ni le compresseur.*

**ATTENTION: Montage obligatoire sur le groupe d'un clapet de retenue en cas de branchement a un collecteur de mise en common ou a une autre source d'air com-prime.**

2. Controle du niveau d'huile compresseur a l'aide du viseur; compres-seur de niveau, l'huile doit arriver entre les reperes maxi et mini du viseur.

## BEDIENUNG

### VOR DEM ANLASSEN

1. Kompressor moglichst waagerecht aufstellen. Seine Konstruktion erlau-bt den Betrieb bei 15 degrees Neigung in Lang-srichtung und 15 degrees Neigung in Querrichtung, einem Grenzwert, der Let-ten Endes nicht durch den Motor bedingt wird. Bei Betrieb des Kompres-sors auf schragem Gel-ande ist darauf zu achten, daB (bei waagerechter Stellung) der Olstand im Kurbelgenhause des Mot-ors moglichst nahe an die obere Markierung herank-ommt.

*Motor und Kompressor NICHT mit Ol uberfullen.*

**ACHTUNG: Wenn der Kompressor an einen gemeinsamen Druckkes-sel angeschlossen oder mit anderen Kompres-soren zusammerngesch-altet werden soll muB unbedingt ein Ruckschlag-ventil eingebaut wereden.**

2. Bei waggerechtem Kom-pressor den Olstand im Schauglas ablesen; er muB zwischen der Maximal und Minimal Markierung des Schauglases liegen.

## NORME PER L'USO

### PRIMA DI AVVIARE LA MACCHINA

1. Piazare la macchina in una posizione la piu orizzontale possible. Il massimo dislivello con-sentito dal disegno e di 15 degrees sia nel sen-so della larhezza che in senso longitudinale. In ogni caso, il fattore che limita la possibilta di usare la macchina in dis-livello non e il gruppo compressore, ma il mo-tor. Quando si debba lavorare in posizione non livellata, occorre man-ternere il livello olio nella coppa motore (misurato con la macchina in pos-izione orizzontale vicino al segno di max.

*In ogni caso, NON mettere mai, ne nel motore ne nel compressore, piu olio della quantita massima consentita.*

**ATTENZIONE: Sei la macchina viene col-legata ad un collettore comune, o viene mon-tato in parallelo con altra fonti di aria com-pressa, si dovra instal-lare sulla macchina una valvola di non ritorno.**

2. Colcompressore in posizione livellata, con-trollare attraverso il ventrino spia il livello olio nel compressore. Tale livello deve essere tra I contrassegni max. e min. sul vetro indicatore.

## FUNCIONAMIENTO

### ANTES DE LA PUESTA

1. Colocar la unidad en la posicion la mas horizontal posible. El diseno de estas unidades permites una operacion desnivelada con un limite de 15 degrees, tanto a lo largo como lat-eralmente. El motor y no el compresor es el factor restricitivo en cada caso. Cuando sea necesario operar la unidad en una posicion desnivelada es importante que el nivel de aceite del carter corre-sponda a la marca superior en el indicador, verificado cuando la unidad se encuen-tra en la posicion horizontal.

*NO LLENAR ni el motor ni el compresor con un exeso de aceite.*

**ADVERTENCIA: No conectar la unidad a un colector o a cualquier otra fuente de aire comprimido sin equiparla previamente con una valvula de retencion.**

2. Manteniendo nivelado el compresor, verificar el nivel del aceite. El nivel del aceite debe estar entre las marcas de mazimo y minimo en el indicador.

## طرز کار

### پیش از روشن کردن

۱ - دستگاه را در موضعی قرار دهید که تا حدّ امکان افقی باشد . دستگاه طوری طرح شده است که چنانچه در جهت محور طولی ۱۵ درجه با سطح افقی زاویه بسازد اشکالی نداشته باشد . در هر صورت ، این موتور است (ونه کمپرسور) که از این نظر محدودیتی پدید میآورد . هنگامی که دستگاه در حالتی که کاملاً افقی نیست مورد استفاده قرار میگیرد ، این نکته حائز اهمیت است که سطح روغن جعبه میل لنگ موتور در نزدیکی علامت حداکثر ارتفاع باشد (در مقایسه با حالت کاملاً افقی) .

مراقب باشید که نه موتور بیش از حد انباشته از روغن باشد و نه کمپرسور .

**احتیاط : چنانچه قرار باشد دستگاه به لوله مشترك هوای فشرده وصل شود یا همراه با هر منبع دیگری از هوای فشرده بکار رود ، باید یك سوپاپ بررسی و کنترل بردستگاه قرار داده شود .**

۲ - سطح روغن کمپرسور را با مشاهده شیشه مدرّج روی کمپرسور بررسی کنید . سطح روغن باید بین دو علامت حداکثر (max.) وحداقل (min.) برروی شیشه مدرّج باشد .

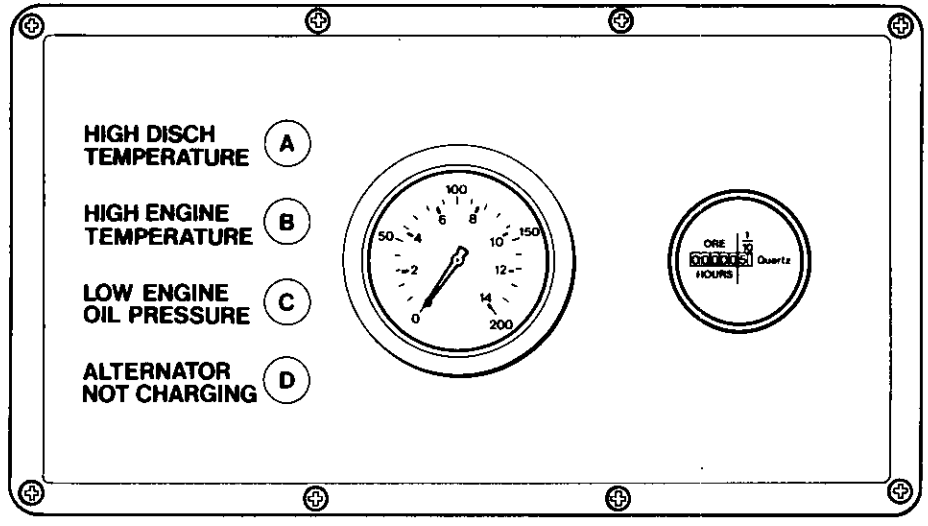
HIGH DISCH TEMPERATURE
A
HIGH ENGINE TEMPERATURE
B
LOW ENGINE OIL PRESSURE
C
ALTERNATOR NOT CHARGING
D
HOURS
Quartz

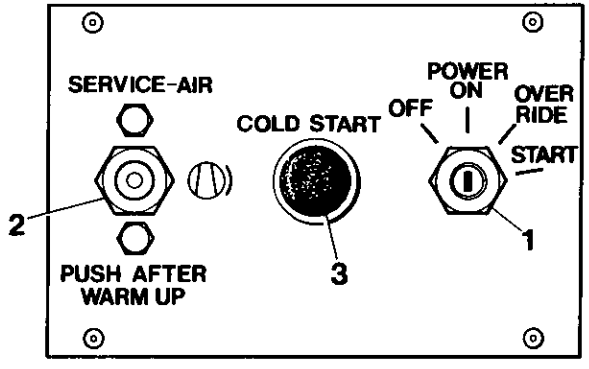
SERVICE-AIR
COLD START
POWER ON
OFF
OVER RIDE
START
2
1
3
PUSH AFTER WARM UP

T131

## OPERATION

3. Check the engine lubricating oil in accordance with the operating instructions of the engine operator's manual.

4. Check air filter restriction indicators.

5. Check diesel fuel level. A good rule is to top up after each shift. This prevents condensation occurring in fuel tank.

**CAUTION: Use only a No. 2–D diesel fuel oil with a minimum cetane number of 45 and sulphur content not greater than 0.5%**

6. Check radiator coolant level. Ensure unit is level before checking.

7. Close all service valves to allow full air pressure which ensures proper oil circulation.

*NOTE: In order to allow unit to start at a reduced load, a button type "start–run" valve, located on the control panel, is incorporated in the regulation control system. The valve automatically returns to start position when the unit is stopped and air pressure blown–down.*

## FONCTIONNEMENT

3. Controle de d'huile moteur suivant prescriptions de la documentation du constructeur

4. Verifier les indicateurs de restriction du filtre a air.

5. Controle du niveau de gazole. Il est une bonne pratique de faire le plain au terme de chaque poste.

**ATTENTION: Utiliser exclusivement du gazole No. 2–D, indice de cetane 45 minimum, teneur maximum en soufre 0.5%**

6. Verifier le niveau du liquide de refroidissement du radiateur. S'assurer que l'ensemble est bien nivele avant toute verification.

7. Fermer toutes valves de refoulement de sorte que la circulation d'huile soit assuree par une pression d'air maximum.

*REMARQUE: Une valve de demarrage–marche normale a bouton situee sur le circuit de regulation, permet de demarrer a charge reduite. A l'arret du groupe (chute de la pression de refoulement), la valve revient automatiquement en position de demarrage.*

## BEDIENUNG

3. Motorschmierol nach den Anweisungen des Motorhandbuches kontrollieren.

4. Beschrankungsanzeiger der Luftfilter uberprufen.

5. Dieselstand kontrollieren. Es impfiehlt sich, den Tank nach jeder Arbeitsschnicht aufzufullen.

**ACHTUNG: Nur Dieselol mit einer Catazahl von mindestens 45 und einem Schwafelgehalt von hochstens 0.5% verwanden.**

6. Stand des kuhlmittels im kuhler uberprufen. Darauf achten, daB die Einheit vor der uberprufung eben steht.

7. Zum Aufbau des Luftdrukes im interesse guter Olzirkulation alle Austrittsventile offnen.

*ANMERKUNG: Um den Kompressor gegen geringere Lastanfahren zu konnan, ist in das Regelsystem ein "Start–Betrieb" Ventil mit Knopf an der Bedienungsafel eingebaut. Bei Abstellen des Kompressors und Abfallen des Luftdruckes kehrt dieses Ventil automatisch in Start–Stellung zuruck.*

## NORME PER L'USO

3. Controllare il livello olio nel motore, seguendo le istruzioni riportate nel libretto uso a manutenzione del motore.

4. Controllare gli indicatori di restrizioni sui filtri dell aria.

5. Controllare il livello nafta. E'buona normal rabboccare al termine di ogni turno di lavoro.

**ATTENZIONE: usare esclusivamente gasolin n.2–D con numero di cetano pari ad almeno 45 e con contenuto di zolfo non superiore allo 0.5%**

6. Esaminare il livello del liquido di raffreddamento nel radiatore. Prima di fare quest'esame, verificare che il dispositivo in questions sia sul paino orizzontale.

7. Chiudere tutte le valvole di servizio, in modo de permettere la piena pressione d'aria necessaria per far circolare bene l olio.

*NOTA: Per consetire l'avviamento della macchina con carico parzializzato, nel sistema di regolazione e incorporate una valvola "avviamento–marcia" del tipo a pulsante, situata sul pannello di comando. Quando la macchina si arresta e non vi e piu pressione residue, la valvola ritoma automaticamente in posizione di avviamento.*

## FUNCIONAMIENTO

3. Verificar el aceite lubricante del motor en conformidad con las instrucciones dadas en el manual del operador.

4. Verifcar indicadores restriciion filtro de aire.

5. Verificar el nivel del combustible diesel. La costumbre de llenear el tanque desputes de cada turno de trabajo da buenos resultados.

**ADVERTENCIA: Usese solamente aceite diesel No. 2–D con un numero minimo cetano de 45 y un contenido de azufre no mayor de 0.5%.**

6. Verifar nivel del fluido refrigerante. Asgurar que la unidad este nivelada antes de hacer la verificacion.

7. Cerrar todas las valvulas de servicio para asi permitir presion maxima de aire, el cual asegura la circulacion debida del aceite.

*NOTA: Para permitir que la unidad arranque a carga reducida, una valvula de 'arraanquemarcha", con su pulsador ubicada en la tabilla de mando, es incorporada al sistema de regulacion de control. Cuando la unidad deja de funcioner y la presion baja esta valvula vuelve automaticamente a la posicion de arranque.*

## طرز کار

۳ ـ روغن موتور را بر طبق راهنمائیهای مربوط به طرز کار موتور که در جزوه راهنمای متصدی موتور آمده است بررسی کنید .

۴ ـ شاخصهای محدودیت فیلتر هوا را بررسی کنید .

۵ ـ سطح گازوئیل رابررسی کنید . یك قاعده مفید آن است که در پایان هر نوبت کار (هرشیفت) باك از نو پرشود . این امر موجب میگردد که از جمع شدن قطرات آب (ناشی از مایع شدن بخار) برروی جدار درون باك اجتناب شود .

**احتیاط : فقط از گازوئیل شماره (2-D) (د ـ ۲) که حداقل شماره ستان آن ۴۵ و حداکثر مقدار گوگرد آن ۰/۵ در صد باشد استفاده کنید .**

۶ ـ ارتفاع سطح تراز مایع خنك کننده رادیاتور را بررسی کنید . پیش از بررسی ، اطمینان حاصل کنید که دستگاه افقی است .

۷ ـ کلیه سوپاپهای سرویس رابببندید تا فشار کامل هوا و در نتیجه ، جریان درست و مناسب روغن تضمین گردد .

توجه : برای آنکه بتوان دستگاه را با سر بار کاهش یافته مورد استفاده قرار داد ، یك سوپاپ تکمه مانند « استارت ـ حرکت » (Start-run) که روی صفحه کنترل (داشبورد) قرار دارد در سیستم کنترل و تنظیم دستگاه گنجانده شده است . هنگامیکه دستگاه متوقف شود و هوای فشرده خارج گردد این سوپاپ بطور خود کار به حالت استارت باز میگردد .

| OPERATION | FONCTIONNEMENT | BEDIENUNG | NORME PER L'USO | FUNCIONAMIENTO | طرز کار |
|---|---|---|---|---|---|
| **STARTING UNIT** | **DEMARRAGE DU GROUPE** | **ANLASSEN** | **AVVIAMENTO DEL MOTOCOMPRESSORE** | **UNIDAD DE ARRANQUE** | واحد استارت |
| 1. Turn Key clockwise to start position. | 1. Tomer la cle dans le sens des aiguilles d'une montre pour la position de demarrage. | 1. Schlussel im Uhrzeigersinn in Anlassstellung drehen. | 1. Girare la chiave in senso orario per posizione d'avviamento. | 1. Girar llavela en la direccion de las agujas del reloj hasta llegar a la posicion de arranque. | ۱ ـ کلید را در جهت دوران عقربه ساعت بگردانید تابه موضع استارت برسد . |
| 2. Release key when engine fires. | 2. Relacher la cle quand le moteur demarre. | 2. Sobald der Motor zundet, Schlussel loslassen. | 2. Rilasciare la chiave quando il motore si accende. | 2. En cuanto el motor comience soltar la llave. | ۲ ـ بمحض روشن شدن موتور کلید رارها کنید . |
| 3. The engine will now be running at a reduced speed. Allow unit to warm up then depress "start run" valve 3. The engine will immediately increase to max. speed and compressor will soon reach the normal operating pressure. | 3. Le moteur tourne a regime reduit. Laisser chauffer le groupe, puis appuyer sur la valve de demarrage–marche normale 3. Le moteur accelere immediatement au regime maxi et le compresseur atteint rapidement la pression derefoulement normale. | 3. Der Motor lauft jetzt mit geringerer Drehzahl. Warmlaufen Lassen und dann "Start–Betrieb" Ventil 3 betatigen. Der Motor lauft sofort auf volle Touren, und der Kompressor erraicht bald den normalen Betriebsduck. | 3. A questo punto il motore sta girando a aregime ridotto. Lasciare alla macchina il tempo di scaldarsi e quindi premere il pulsante (3) della valvola 'avviamentomarcia'. Il motore si portera immediatamente a pieno regime e il compressore raggiungera in breve la normale pressione d'esercizio. | 3. El motor ahora funciona a una velocidad reducida. Permitir que la unidad se caliente entonces presionar el boton de entonces presioner el boton de la valvula "start–run" (arranquemarcha) De inmediato el motor acelara a su velocidad maxima y el compresor luego acalzara la presion normal de operacion | ۳ ـ اکنون موتور با سرعت دورانی کم کار خواهد کرد . بگذارید دستگاه گرم بشود و آنگاه سوپاپ شماره ۳ "Start-run" (استارت ـ حرکت) را بفشارید . سرعت دورانی موتور بیدرنگ به حداکثر خواهد رسید و کمپرسور بزودی با فشار معمول کار خواهد کرد . |
| **CAUTION: To prevent permanant cranking motor damage, do not crank engine for more than 30 seconds continuously. If engine does not start within 30 seconds, wait one or two minutes before re–cranking.** | **PRECAUTION: Eviter des endommagements de moteur permants, ne pas tourner la manivelle pour plus de 30 secondes, attendre une ou deux minutes avant de recommencer.** | **WARNUNG: Um einen motorschaden durch laufendes anwerfen zu vermeiden, motor nicht langer als je 30 sekunden ohne unterbrechung anwerfen. Wenn der motor nicht innerhalb von 30 sekunden startet, sind eine oder zwei minuten bis zum nachsten anlassen zu warten.** | **ATTENZIONE: Per non danneggiare permanentamente il motore durante l'avviamento, limitare i tempi avviamento a non parte ancora, aspettare 1 o 2 minuit prima di riprovare.** | **ADVERTENCIA: Para precenir dano de arranque del motor, no trate de arrancarlo por mas de 30 segundos contihous. Si el motor no arranca dentro do 30 segundos, esperar uno o dos minutos antes de trater de nuevo** | احتیاط : برای آنکه استارت زدن به موتور آسیب نرساند ، هیچگاه مداوماً بیش از ۳۰ ثانیه استارت نزنید . چنانچه موتور ظرف ۳۰ ثانیه روشن نشد ، یکی دو دقیقه صبر کنید و آنگاه دوباره استارت بزنید . |
| **CAUTION: Never allow the system pressure to fall below 50 psi (3.45 Bar) to ensure adequate oil flow to the compressor at low temperature.** | **ATTENTION: La pression ne doit jamis chuter au dessours de 50 psi (3.45 bars), il y ve du debit d'huile vers le compresseur aux basses temperatures.** | **ACHTUNG: Druck niemals unter 50 psi (3.45 Bar) sinken lassen, damit ausreichende Ölversorgung des Kompressors bei niedrigen Temparaturen gewahrkeustet wird.** | **ATTENZIONE: Non lasciar maiche la pressione del sistema scenda al di sotto di 50 libbre/pollice (cioe 3.45 bar) per assicute al compressore una lubrificazione adeguta malgrado la temperatura bassa.** | **ADVERTENCIA: Nunca permita que el sistema de presion beja a menos de 50 psi (3.45 bar) para asegurar la circulacion adecuada de aceite en al compresor en temparaatures bajas.** | احتیاط : برای آنکه مطمئن شوید که کمپرسور از جریان کافی روغن در حرارت پائین بهره مند خواهد شد هیچگاه نگذارید که فشار سیستم از ۵۰ پاوند بر اینچ مربع (۳/۴۵ اتمسفر) پائین تر رود . |

## OPERATION

If the engine does not start, refer to the Trouble Shooting Chart found in this publication and to the separate engine operator's manual.

Allow the engine to warm up, then push the "start-run" valve. At this point in the operation of the unit it is safe to apply full load to the engine.

**STOPPING**
Close all service valves. Allow the unit to run unloaded for a few minutes to reduce the engine temperature. It is important to idle an engine 3 to 5 minutes before shutting it down to allow lubricating oil and cooling air to carry heat away from the combustion chamber, bearings, shafts etc. Turn key to "OFF" postion.

*NOTE: As soon as the engine stops the automatic blowdown valve should relieve all pressure from the receiver-separator system.*

## FONCTIONNEMENT

Si le moteur ne part pas, se reporter au tableau de recharche de pannes incorpore a la presente documentation, et a la documentation separee du constructeur du moteur.
Laisser chauffer le moteur, puis appuyer sur la valve de demarrage-marche normale. Aucun inconvenient des lors a a mettre le moteur en plaine charge.

**ARRET:**
Farmer toutes valves de refoulement. Tourner a vide pendant quelques minutes pour reduire la temparature du moteur. Il Importe qu'un moteur. Il importe qu' un moteur tourne a vide pendant 3 a 5 minutes avant l'arret de sorte que l'huile de graissage et l'air de refroidissement puissant assurer l'echange de le chalaeur developpee par les chambres de combustion, les roulements, les arbres etc.

*REMORQUE: Des l'arret du moteur, la valve automatique vide-vite doit decharger completement le circuit bouteille-separateur.*

## BEDIENUNG

Wenn der Motor nicht anspringt, in der Fehlersuchetabelle dieser Druckschrift und im einschlagigen Motorhandbuch nachschlagen.

Motor warmlaufen lassen und "Start-Betrieb" - Ventil betaigen.. Der Motor kann jetzt mit Vollast betrieben warden.

**ABSTELLEN**
Alle Austrittsventile SchleBen. Kompressor einge Minten leerlaufen lassen, damit der Motor abkulen kaan. Der Motor muB vor dem Abstellen unbedingt 3 bis 5 Munten leerlaufen, damit das Schmierol und die Kuhluft die Warme von der Brennkammer, den lagern, Wellen abfurhren konnen. Startknopf in Stellun AUS schaften.

*AMMERKUNG: Sobald der Motor zum Stillstand kommt, baut des automatische Entlastungsventil den Druck im Druckspeicher-Abscheidersystem volkammen ab.*

## NORME PER L'USO

Se il motore non parte, consultare la tabella del guasti e possibilicause che e incluse in questro opuscolo e fare riferimento al manuale di struzioni relativo al motore.

Lasciar prima al motore il tempo di scaldarsi, e quindi premere il pulsante di "avviamento-marcia". A questo punto si potra senza alcun rischio mattere il motore in regime di piento carico.

**ARRESTO**
Chiuder tutti i rubinetti di servizio. Per far scendere la tempaaratura del motore, permettere al compressor di girare a vuoto per qualche minuto. E importante far girare il motore al minimo poer 3-5 minuti prima. dell'arresto perche l'olio lubrificante e l'aria del sistema di raffreddamento possano smaltire il calore della camera di combustione, dei cuscinetti, degli alberi ecc.

*AVVERTENZA: Appena il motore si arresta la valvola automatica di scarico douvrebbe consentire la fuoruscita della pressione rimasta nel sistema servatoio-separatore.*

## FUNCIONAMIENTO

Si el motor no arranca refierese al Trouble Shooting Chart (Cuadro de Averias) que se encuenta en esta pubicaacion y tambien al manual preparado para el operador del motor.

Permita que el motor se caliente y a continuacion pulsar el boton de la valvula "Start-run" (arranque-marcha). En este momento se puede, sin peligro, poner el motor en plena carga.

**PARADA**
Cerrar todas las valvulas de servicio. Permitir que la unicada funciore sin carga por varios minutos para reducir la temperature del motor. Es importante mantener un motor. Es importeante mantener un motor en vacio por 3 a 5 minutos antes de parlo para permitir que el aceite lubricante y el aire de entriamiento quiten el calor de la camaera de combustion, los cojinetes, los ejes, etc. cojinetes, los ejes, etc.

*NOTA: Al pararse el motor la valvula de purga automatica debe quitar toda la presion del sistema receptor-seporador.*

## طرز کار

چنانچه موتور روشن نشود به جدول رفع نواقص که در همین جزوه خواهید یافت رجوع کنید (و همچنین به جزوه جداگانه راهنمای متصدّی موتور) .

بگذارید موتورگرم بشود و آنگاه سوپاپ "Start-run" (روشن - حرکت) را فشار بدهید . از این مرحله ببعد ، موتور را میتوان با ایمنی در معرض سربار کامل قرار داد .

**متوقف کردن دستگاه**

همه سوپاپهای سرویس را ببندید . بگذارید دستگاه چند دقیقه بدون سربار کارکند تا درجه حرارت موتور کاهش یابد . بسیار ضروری است که پیش از آنکه موتور خاموش گردانیده شود سه الی پنج دقیقه هرز گردی کند تا هم روغن و هم هوای خنک کننده بتوانند حرارت غرفه احتراق (درون سیلندر) ، بلبرینگها ، میله‌ها ، وغیره را بدور برند . پس از این مرحله ، کلید را به حالت خاموش (off) بچرخانید .

توجه : بمحض خاموش شدن موتور ، سوپاپ خودکار تخلیه باید سیستم دریافت کننده/جداکننده را بکلّی عاری از فشار سازد .

| OPERATION | FONCTIONNEMENT | BEDIENUNG | NORME PER L'USO | FUNCIONAMIENTO | طرز کار |
|---|---|---|---|---|---|
| **CAUTION: Never allow the unit to stand idle with pressure in the system.** | **PRECAUTION: Ne jamais laisser l'ensemble a l'arret avec encore la pression dans le systeme.** | **ACHTUNG: Kompressor mit unter Druck stehendem druckspeicher abscheidersystem stehen fassen.** | **IMPORTANTE: Non lasciar mai girare la macchina al minimp con la pressione nel sistema.** | **ADVERTENCIA: Nunca permitir que la unidad quede en reposo con presion en el.** | احتیاط : هیچگاه نگذارید که در حالی که سیستم دارای فشار است دستگاه خاموش بماند . |
| At the end of every shift, top up the fuel in the tank to prevent condensation building up in the fuel tank. | A la fin de chaque equipe, refaire le plein du reservoir afin d'empecher toute accummulation de condensation. | Am Ende jeder Schicht Tank mit Kraftsoff auaffullen, um die Bildung von Kondensation im Tank zu vermeiden. | Al termine d'ogni turno, riboccare il serbatoio nafta per impedire la formazione di condensa. | Al final de cada turno rellens el tanque con combustible para prevenir la formacion de condensacion en el tanque de combustioble. | درپایان هرنوبت کار (هرشیفت) باك را دوباره پرکنید تا از جمع شدن قطرات آب (ناشی از مایع شدن بخار) بر جدار درون باك اجتناب شود . |

INGERSOLL-RAND.

USE ONLY GENUINE INGERSOLL–RAND SPARE PARTS

N'UTILISER QUE LES VERITABLES PIECES DETACHEES INGERSOLL–RAND

NUR ORIGINAL INGERSOLL–RAND ERSATZTEILE VERWENDEN

USARE SOLO RICAMBI GENUINI INGERSOLL–RAND

USE SOLAMENTE REPUESTOS GENUINOS INGERSOLL–RAND

فقط از آن دسته از و سایل یدکی استفاده کنید که واقعاً ساخت شرکت اینگرسول ـ راند باشند .

# LUBRICATION

## GENERAL

The compressor is initially supplied with Ingersoll–Rand Compressor Lubricating Oil sufficient for 500 hours operation. Always check the oil level before start up of a new compressor. If unit for any reason has been drained it must be filled with clean new oil before it is put in operation.

## COMPRESSOR OIL CHANGE

After 500 hours operation (or 2500 hours if synthetic lubricant used) an oil change must take place. If compressor has been operated under adverse conditions, or under long shutdown periods, an earlier oil change may be necessary as oil deteriorates with time as well as by operating conditions. Regular oil change every 300–500 hours (or six months, whichever comes first) is not only desirable but a good insurance against the accumulation of dirt, sludge or oxidized oil products.

# LUBRIFICATION

## GENERALITES

Dans un premier temps, le compresseur est fourni rempli de lubrifiant pour compresseurs Ingersoll–Rand en quantite suffisante pour 500 heures de fonctionnement. Toujours verifier le niveau d'huile avant de lancer un nouveau compresseur. Si pour un motif quelconque, l'huile a ete vidangee le compresseur doit etre rempli d' huile propre avant sa mise en service.

## VIDANGE D'HUILE

Unde vidange complete de l'huile est obligatoire apres 500h fonctionnement ou 2,500 h avec les lubricants syntheques. Si les conditions d'utilisation du compresseur sont defavorables, et de toute facon apres prolonge il est parfois necessaire de procedur a des vidanges plus frequentes car l'alteration de l'huile resulte non seulement des conditions de fonctionnement, mais aussi du temps Une vidange complete toutes les 300–500 h (ou 6 mois a defaut de ce total d'hueres de fonctionnement) est non seulement souhaitable, mais encore elle constitute une bonne assurance contre l'accumulation de crasses, boues et dechets oxydes d'hydrocarbures.

# SCHMIERUNG

## ALLGEMEINES

Der Kompressor wird vor Auslieferung mit Ingersoll–Rand Compressor Lubricating Ol ausreichend fur 500 Betriebs stunden, versehen. Vor der Inbetriebnahme eines Grund das Ol abgelassen wurde, muB der Kompressor vor Inbetriebnahme mit reinem, frischen Ol gefullt werden.

## KOMPRESSOROLWECHSEL

Nach 500 Betriebsstunden (oder 2500 Stunden bei synthetischer Schmierung) ist ein Olwechsel vorzunhmen ungunstigen Einsatz bedingungen oder langeren Betriebsunterbrechungen kann haufigerer Olwechsel erforderlich werden da das Ol im Lauf der Zeit seine Wirkung verliert. Es wird regelmaBiger Olwechsel alle 300 bis 500 Betriebsstunden (oder mindestens alle sechs Monate) empfohlen, da auf diese Weise die Ablagerung von Schmutz Schlamm and Oloxydationsprodukten ausgeschaltet wird.

# LUBRIFICAZIONE

## GENERALE

Il compressore viene fornito inizalmente riempito di una quantita di olio lubrificante da compressori Ingersoll–Rand, sufficiente per 500 ore di funzionamento. Si raccomanda in orni caso di controllare il livello dell'olio prima di avvaire un nuovo compressore. Qualara, per qualsiasi ragione, il compressore risultasse scarico occorrer a prima di metterlo in funzione riempirlo di olio pulito e nuovo.

## CAMBIO OLIO COMPRESSORE

Cambiarre l'olio 500 ore d'essercizo (o2500 se si usa un lubrificante sintetico). Se il motocompresore e stato sottoposto a impieghi gravosi o e rimasto a lungo fermo, puo essere necessario diminuire il periodo tra I cambi olio. L'olio infatti si altera com il tempo e in condizioni di uso severe. I cambi olio effettuati regolamente ogni 300–500 ore (in ogni caso non oltre 6 mesi) sono una buona precauzione per evitare l'accumulo di sporcizia, scaglie o pprodotti derivanti dall'ossidazione dell'olio.

# LUBRICACION

## GENERALIDADES

En primer lugar el compresor contiene una cantidad de aceite (Ingersoll–Rand) suficiente para 500 horas de funcionamiento. Controlar siempre el nivel de aceite antes de poner en marcha un compressor nuevo. Si, por cualquiera razon que sea, la unidad ha sido vaciade, es necesario llenaria con aceite nuevo y limpio antes de pnerla en marcha.

## CAMBIO DE ACEITE DEL COMPRESOR

Se debe cambiar el aceite despues de 500 horas de operacion (0 2500 horas si se ha usado un lubricante sintetico). Si el trabajo del compresor ha sido bajo condiciones desfavorables o si han habido largos peridos de parada es posible que este cambio sea necesario antes, puesto que el aceite se deteriora tnato por el tiempo como por condiciones adversas. Cambios de aceite cada 300–500 horas (o seis meses segun to que ocurra primero) son no solo deseables pero tambien un buen seguro contra las acumulaciones de suciedad, sedimento o productos de aceits oxidados.

# روغنکاری

## کلّیات

کمپرسور از همان اوّلی که تحویل داده میشود مقداری روغن ویژه کمپرسور اینگرسول ـ راند در خود دارد و این مقدار روغن برای ۵۰۰ ساعت کار کافی است . پیش از بکاراند اختن کمپرسورنو ، همواره سطح روغن را بررسی کنید . چنانچه دستگاه به هر دلیلی از روغن خالی شده باشد باید پیش از آنکه بکار انداخته شود با روغن تازه و پاك پرشود .

## عوض کردن روغن کمپرسور

پس از هردوره ۵۰۰ ساعته از کار کمپرسور (یا چنانچه روغن سنتتیك (ترکیبی) بکار رفته باشد ۲۵۰۰ ساعت) باید روغن را عوض کرد . چنانچه کمپرسور تحت شرایط نا مساعد کار کرده باشد یا بمدّت زمان دراز بیکار مانده باشد ممکن است پیش از فرار سیدن این مهلت تعویض روغن لازم گردد زیرا هم شرایط نا مساعد و هم گذشت زمان روغن را نا مرغوب میسازد . تعویض منظّم روغن در فواصل ۳۰۰ الی ۵۰۰ ساعته از کار کمپرسور (یادر فواصل زمانی شش ماهه ـ هر کدام که زودتر پیش آید) نه تنها مفید است بکله بمنزله بیمه ایست در برابر تراکم ناپاکی یالجن یا ترکیبات اکسیده روغن .

## LUBRICATION

**CAUTION: Make sure the compressor oil level is never above the centre of sight gauge. Add oil only if the level falls to the bottom of the sight gauge when unit is not running.**

Completely drain the receiver separator, piping and oil cooler. After the unit has been completely drained of all oil, replace the drain plugs, making sure they are tight. If the oil is drained immediately after the unit has been run for some time, most of the sediment will be in suspension and, therefore, will drain more readily.

**CAUTION: Shorter oil change intervals may be necessary if unit is operated under adverse conditions.**

**WARNING: DO NOT, under any circumstances,remove any drain plugs, or the oil filler plug from the compressor lubricating and cooling system without first making sure the air receiver system has been completely relieved of all air presssure.**

## LUBRIFICATION

**ATTENTION: Le niveau d'huile du compresseur ne doit jamais monter au dessus du milieu du viseur. Faire l'appoint exclusivement si le niveau chute au bas du viseur moteur a l'arret.**

L'huile est conforme aux specifications de la section a) du tableau qui suit. Si l'on utilise d'autres lubrifiants, ceuz-ci devraient egalement etre conformes a ces speecifications appreciable, car le gros des sedements est alors en suspension ce qui en favorise l'ecoulement.

**ATTENTION: Eventuellement raccourcir la periodicite des vidanges dans des conditions de fonctionnement defavorables.**

**DANGER: EN AUCUN CAS il ne faut deposer un bouchon (vidange ou remplissage) relevant du circuit de graissage du compresseur ou celui de refroidissement sans s'assurer au prealable que la bouteille d'air est totalement detendue.**

## SCHMIERUNG

**ACHTUNG: Olstand nie uber die Mitte des Schauglases hinaus steigen lassen.**

Druckspeicher-Abscheider Rohrleitungen und Olkuhler ganz entleeren. Danach die AblaBschrauben weider gut schlieBen. Wenn das Ol sofort nach Abstellen des Kompressors abgelassen wird, sind die meisten. Schmutzstoffe in Suspension und laufen daher leichter ab.

**ACHTUNG: Bei ungunstigen Betriebsbedingungen ist haufigerer Olwechsel erforderlich.**

**WARNUNG: ERST DANN die AblaBschrauben oder den EinfullverschluB von der Schmier und Kuhlanlage des Kompressors losschrauben, wenn der Druck im Druckspeicher vollstandig abgebaut wurde.**

## LUBRIFICAZIONE

**ATTENZIONE: Il livello dell' olio ompressore non deve mai superare il centro del vetrino spia. Aggiungere olio se il livello dell'olio, a macchina ferma, sfiora il bordo inferiore del vetrino spia.**

Svuotare completamente il serbatoio separatore le tubazioni e il radiatore dell'olio Riavvitare il tappo a serrario. Eseguendo questa operazionne con l'olio ancora caldo lo svuotamento richiede meno tempo ed eventuali impurita si troveranno ancora in sospensione.

**ATTENZIONE: Con impieghi gravosi puo essere necessario cambiare l'olio compressore con maggior frequenza.**

**PRECAUZIONE: Non svitare mai nessus tappo di svuotamento o di riempimento prima di essere sicuri che qualche circuito non sia in pressione.**

## LUBRICACION

**ADVERTENCIA: Asegurarse que el nivel de aceite del compressor nunca este mas arriba que el centro del indicador. Solo anadir aceite cuando el nivel se encuentra al fondo del indicador cuando la unidad se encuentra parada.**

Drenar completamente el receptor-separador, las yuberias y el enfriador de aceite. En cuanto se ha vaciado completamente el compresor, volver a colocar los tapones de purga, asegurandose que estan bien apretados. Si el vaciado se realiza immediatamentre despues de trebajo prolongado del compresor, la mayor parte de los sedimentos se encontraran en suspension y resultara mas facil drenarlos rapidamente.

**ADVERTENCIA: Los intervalos entre cada cambio de aceite deberan ser mas cortos en el caso de trabajo en condiciones desfavorables.**

**ATENCION: Cualquiera que sean las condiciones NO QUITAR NUNCA el tapon de llenado del sistema de lubricacion y refrigeracion del compressor sin asegurarse previamente de que no existe presion alguna de aire en el sistema de recepcion de aire.**

## روغنکاری

احتیاط : مراقب باشید که سطح روغن کمپرسور هیچگاه بالاتر از خط مرکزی شیشه مدرّج نباشد . فقط در صورتی روغن اضافی بریزید که سطح روغن به پائین شیشه مدرّج رسیده باشد . ضمن روغن ریختن ، دستگاه باید خاموش باشد .

روغن موجود در واحد دریافت کننده/جداکننده ولوله‌ها وکولرروغن را کاملاً خالی کنید . پس از آنکه دستگاه کاملا از روغن خالی شد ، درپوشهای تخلیه را بجای خود بگذارید و مراقب باشید که محکم باشند . چنانچه بلا فاصله پیش از تخلیه روغن دستگاه مدّتی کار کرده باشد بیشتر رسوبات بجای آنکه ته نشین باشند در روغن معلّق خواهند بود و بنابراین آسانتر تخلیه خواهند شد .

احتیاط : چنانچه دستگاه در شرایط نامساعد کار کند ، ممکن است تعویض روغن در فواصل کوتاهتری لازم باشد .

هشدار : در همه گونه شرایط فقط هنگامی درپوشهای تخلیه و درپوشهای پرکردن را از سیستم روغنکاری و خنکسازی کمپرسور بردارید که ابتدا اطمینان حاصل کرده باشید که سیستم هواکشی بکلی از فشار هوا بری گردانیده شده است .

## LUBRICATION

**CAUTION: Some oil mixtures are incompatible, and result in the formation of varnishes, shellacs or lacquers which may be insoluble. Such deposits can cause serious troubles such as clogging of the filters. To avoid such problems always specify Ingersoll–Rand Compressor Lubricating Oil (5 litre container CPN 92735109, 25 litre container CPN 92735117)**

### OIL FILTER CHANGE

On a new compressor replace the oil filter element after the first 50 and 150 operating hours or every six months, whichever comes first. When using an oil conforming to specification MIL L 46152 or DEXRON automatic transmission fluid drain and refill with new oil every 500 operating hours or every six months, whichever comes first.

### ENGINE LUBRICATING OIL

Refer to Engine Operator's Manual.

## LUBRIFICATION

**ATTENTION: Certains melanges d'huiles sont incompatibles et risquent de former des vernis, des shellacs ou des laques eventuellement insolubles. Ces depots risquent de causer de serieuses difficulties, y compris un colmatage des filtres. Pour eviter ces problemes, toujours specifier l'huile lubrifiante pour compresseurs Ingersoll–Rand (recipients 5 litres CPN 92735109 recipients 25 litres CPN 92735117).**

### REPLACEMENT DU FILTRE A HUILLE

Sur un groupe neuf ou remis en, etst remplacer l'element filtrant apres les premieres 50 et 150 h de fonctionnement. Ensuite, changer l'element toutes les 500 h de fonctionnement ou toutes les 6 mois si cette periode intervient en premier. S'il est fait usage d'une huile conforme MIL–L–46152 ou DEXRON (huile hydraulique pour boites automatiques), vidanger et faire le plein d'huile nueve toutes les 500h de foncionement ou tous les 6 mois si cette periode intervient en premier.

### HUILE DE MOTEUR

Consulter le manual de l'operateur du moteur.

## SCHMIERUNG

**ACHTUNG: Gewisse Olsorten sind inkompatibel und fuhren zur Bildung von unloslichen Lacken, Schellack oder Firnisprodukten. Diese setzen sich ab und konnen schwerwiegende Storungen zur Folge haben, ua Verstopfung der Filter. Um solche Probleme zu vermeiden, sollte stets Ingersoll–Rand Compressor Lubricating Oi (5 Liter Beholter CPN 92735109/25 Liter Behalter CPN 92735117) vorgeschrieben werden.**

### OILFILTERWECHSEL

Des Filterelement muß bei neuen und uberholten Kompressoren zunachst nach 50 und 150 Betriebsstunden und danach alle 500 Betriebsstunden oder mindestens alle sechs Monate gewechselt werden.
Oi nach MIL–L–46152 oder DEXRON fur Automatik–Getriebe alle 500 Betriebsstunden oder minestens alle sechs Monte wechsein.

### MOTOR OL

Siehe Motorfuhrungshand buch.

## LUBRIFICAZIONE

**ATTENZIONE: Alcuni oli, se miscelati, risultano incompatibili e portano alla formazione di vernici, gomme lacche o lacche che possono essere insolubili.. Tali depositi possono provocare inconvenienti gravi, tra cui l'intasamento dei filtri. Per evitare problemi del genere si raccomanda di utilizzare sempre l'olio lubrificante de compressore Ingersoll–Rand (confezione da 5 litri: CPN 92735109; confezione da 25 litri: CPN 92735117).**

### SOSTITUZIONE FILTRO OLIO

A macchina nuova o revisionata sostituire il filtro olio compressore a 50 e a 150 ore – Successivemente ogni 500 ore oppure ogni 6 mesi. Se viene usato olio corrispondente alle specifiche MIL–L–46152 i ikui DEXRON cambiere ill filtro alento ogni 6 mesi.

### OLIO LUBRIFICANTE PER IL MOTORE

Fare riferimento al Manuale d'istruzioni relativo al motore.

## LUBRICACION

**ADVERTENCIA: Ciertas mezclas de aceite son incompatibles y pueden resultar formaciones de barnices, lacas, etc. que pueden ser insolubles. Tales depositos pueden ocasionar serios dahos, tales como atascos en los filtros. Para evitar tales problemas espacificar siempreacelte lubricante Ingersoll–Rand para compressores (envases de 5 litros CPN 92735109 y envases de 25 litros CPN 92735117).**

### CAMBIO DE FILTRO DE ACEITE

En una unidad nueva o revisada cambiar el filtro de aceite desputes de las primeras 50 y 150 horas de funcionamiento. A continuacion cambiar el elemento cada 500 horas de trabajo, o bien cada meses, segun lo que ocurra primero.
Durante el uso de un aceite conforme con las especificaciones MIL L 46152 o DEXRON para transmision automatica, vaciar y llenar completamente con aceite nuevo cada 500 horas de funcionamiento o cada meses segun lo que ocurra primero.

### ACEITE LUBRIFICANTE PARA EL MOTOR

Vease el manual del operador del motor.

## روغنکاری

احتیاط : همه روغنها باهم سازگار نیستند و بعضی از مخلوطهای روغن به تشکیل رسوبات یا رویه‌های سختی میانجامند که ممکن است حل نشدنی باشند . این قبیل موادّ حل نشدنی ممکن است اشکالات بزرگی پدید آورند و از جمله به مسدود شدن فیلترها بیانجامند . برای اجتناب از اینگونه اشکالات ، هنگام خرید روغن همواره روغن کمپرسور اینگرسول ـ راند طلب کنید (قوطیهای ۵ لیتری دارای شماره 92735109 یا قوطیهای ۲۵ لیتری دارای شماره 92735117) .

### تعویض فیلتر روغن

در مورد کمپرسورنو ، فیلتر روغن را پس از ۵۰ ساعت کار اولّیه و از آن پس بعد از هر دوره ۱۵۰ ساعته از کار کمپرسور عوض کنید (یا در فواصل زمانی شش ماهه ـ هر کدام که زودتر فرابرسد) . هنگام استفاده از روغن منطبق بر مشخصّات MIL L 46152 یا روغن DEXRON ویژه دنده خودکار ، پس از هر دوره ۵۰۰ ساعته از کار کمپرسور (یا در فواصل زمانی شش ماهه ـ هرکدام که زودتر فرابرسد) روغن را خالی کنید و روغن نو بکار ببرید .

### روغن موتور

به جزوه راهنمای متصدی (در مورد موتور) رجوع کنید .

## LUBRICATION

**COMPRESSOR LUBRICATING AND COOLING OIL RECOMMENDATIONS**

Ingersoll–Rand Lubricating Oil is recommended for use in I–R Portable Compressors 5 litre container CPN 92735109, 25 litre container CPN 92735117. The oil conforms to the specifications found in section a) of the following table. If alternative lubricants are used they too should conform to these specifications.

**CAUTION: Care should be taken to ensure that all downstream components will be compatible with synthetic lubricants.**

**a) AMBIENT TEMPERATURE**

51.7 °C
to
–23.3 °C

USE LUBRICANT:

MIL L 46152–SAE 10W
or
MIL L 2104B–SAE 10W
or
DEXRON or DEXRON II AUTOMATIC TRANSMISSION FLUID

## LUBRIFICATION

**HUILE LUBRIFIANTE ET DE REFROIDISSEMENT POUR COMPRESSEURS RECOMMENDATIONS**

L'emploi de l'huile lubrifiante Ingersoll–Rand est recommande pour les compresseurs I–R portatifs. Recipients 5 litres CPN 92735109, recipients 25 litres CPN 92735117.

**ATTENTION: S'assurer de la compatibilite avec les lubrificants synthetiques, de chaque composant situe en aval du moteur.**

**a) TEMPERATURE AMBIANTE**

51.7 °C

–23.3 °C

UTILISER UN LUBRIFIANT

MIL L 46152 – SAE 10W

MIL L 2104B – SAE 10W

HUILE HYDRAULIQUE POUR TRANSMISSIONS AUTOMATIQUES DEXRON ou DEXRON II.

## SCHMIERUNG

**EMPFOHLENES SCHIMIER– UND KUHLOL FUR DEN KOMPRESSOR**

For I–R Portable Compressors (fahrbare Kompressoren) wird der 5–liter Behalter CPN 92735109 oder der 25 liter Behalter CPN 92735117 empfohlen. Das Oi entspricht den.

**ACHTUNG: Sicherstellen, daB sich alle nachgeschalteten Bauteile mit kunstlichen Schmiermitteln vertragen.**

**a) UMGE BUNGSTEMPERATUR**

51.7 °C

–23.3 °C

MIL L 46152 – SAE 10W
oder
MIL L 2104B – SAE 10W
oder
DEXRON oder DEXRON II fur AUTOMATIK GETRIEBE

## LUBRIFICAZIONE

**OLIO PER LUBRICAZIONE E RAFFREDDAMENTO DEL COMPRESSORE RACCOMANDAZIONI**

L'olio lubrificante Ingersoll–Rand e raccomandato per l'uso nei compressori trasportabili I–R in contenitori da 5 litri (CPN 92735109) e da 25 litri (CPN 92735117). E conforme alle caratteristiche di cui alla sezione a) della tabella seguente. Qualora si utilizzino lubrificante alternativi, e essenziale che siano conformi a queste stesse caratteristiche.

**ATTENZIONE: Tutto cio che viene a contatto con l'olio deve essere compatibile con I lubrificanti sintetici.**

**a) ON TEMPERATURA AMBIENTE DA**

51.7 °C

–23.3 °C

USARE OLIO CON SPECIFICHE
MIL L 46152 – SAE 10W
oppure
MIL L 2104B – SAE 10W
oppure
DEXRON o DEXRON II PER TRANSMISSIONI AUTOMATICHE CON TEMPERATURE

## LUBRICACION

**ACEITE DE ENFRIAMIENTO Y LUBRICACION PARA EL COMPRESOR**

Se recomienda el uso del aceite de lubricacion I–R en compresores portatiles I–R envase de 5 litros CPN 92735109 y envase de 25 litros CPN 92735117.
El aceite se ajusta a las especificaciones que figuran en la seccion a) de la siguiente tabla. Si se alterna el uso otros lubricantes, estos deben tambien ajustarse a estas especificaciones.

**ADVERTENCIA: Tanga cuidado que todos los components sean compatibles con lubricantes sinteticos.**

**a) TEMPERATURA AMBIENTE**

51.7° C

–23.3° C

USE LUBRICANTE

MIL L 46153–SAE 10W

MIL L 2104B–SAE 10 W

DEXRON o DEXRON II FLUIDO DE TRANSMISSION AUTOMATICO

## روغنکاری

توصیه های مربوط به روغن روغنکاری وروغن خنك كننده كمپرسور

بـرای کمپرسـورهـای پـورتـابـل اینگرسول ـ رانـد ، روغن روغنکاری اینگـرسـول ـ رانـد تـوصیـه میشـود (قـوطیهـای ۵ لیـتری دارای شـماره 92735109 یـا قـوطیهـای ۲۵ لیـتری دارای شماره 92735117) . این روغن دارای مشخصّـاتی است کـه در بخش « الف » جـدول ذیـل آمـده است . چنـانچه از روغنهـای دیگری استفـاده شود ، شرایط آنها هم باید متبنی بر همین مشخصّات باشد .

احتیـاط : بایـد مراقب بـود کـه همـه وسـایلی کـه بعد از کمپـرسور روغن دریافت میدارنـد با روغنهـای ترکیبی (سنتتیك) ساز گار باشند .

الف) درجه حرارت محیط

در درجـات بـین (۷/۵۱+) درجـه سـانتیـگـراد و (۳/۲۳-) درجـه سـانتیگـراد ، از این روغنهـا استفـاده کنید :

MIL-L-46152-SAE 10W
یا
MIL-L-2104B SAE 10W
یا
DEXRON (یا DEXRON II)
ویژه دنده های خودکار

## LUBRICATION

**b) AMBIENT TEMPERATURE**

–23.3 °C
to
–45.6 °C

USE LUBRICANT

** MIL L 23699B
(Synthetic Lubricant)
*** MIL L 46167
(Sub zero Arctic Lubricant)

Ascertain that MIL L 46152 lubricants meet API Class CC only and not CD.

** MIL L 23699B–Lubricants which meet this specification are used in most jet aircraft engines and should be available world wide.

*** MIL L 46167–is intended to supersede Federal Specification APG No 1 (Aberdeen Proving Ground Purchase Description No1) APG No 1 is the current designation for sub–zero arctic lubricants.

For temperatures above 51.7 °C or below –45.6 °C please consult I–R Customer Service Department.

DEXRON – Reg. Tm of General Motors Corp.

## LUBRIFICATION

**b) TEMPERATURE AMBIANTE**
–23.3 °C

–45.6 °C

UTILISER UN LUBRIFIANT

**MIL L 23699B
(Lubrifiante de synthese)
***MIL L 46167
(Lubrifiant pour climats articoques, gel permantent)

Lubrifiants MIL L 46152 obliga toirement conformes API classe CC a l'exclusion de la classe CD.

** MIL L 23699B–Lubrifiants utilises dans la plupart des moteurs d'avions a reaction, en principe disponibles dans le monde entier.

*** MIL L 46167–Lubrifiants desines a remplacer la specification federale APG No 1. (Aberdeen Proving Ground Purchase Description No 1) APG No 1. est actuellement la designation des lubrifiants pour climats artiques (gel permanent).

En ce qui concerne les temperatures superieures a 51.7 °C ou inferieures a 45.6 ° C service apres vente Ingersoll–Rand.

DEXRON – marque deposee General Motors Corp.

## SCHMIERUNG

**b) UMGE BUNGSTEMP–ERATUR**
–23.3 ° C

–45.6 ° C

**MIL L 23699B
(Synthetisches Schmiermittel)
***MIL L 46167
(Arktik Schmiermittel)
Nur Ol der Spezifikation

MIL L 46152 nach API–Klasse CC, nicht CD, verwenden.

**MIL L 23699B–Derartige Schmiermittel kommen weitgehend in Dusentriebswerken zur Anwendung und sind allgemein verfugbar.

***MIL L 46167– Tritt an die Stelle von Federal Specification APG Nr 1 (Aberdeen Proving Ground Purchasing Description Nr 1), gegenwartige Spezifikation fur Arktik–Schmiermittel.

Bei Umgebungstemperaturen uber 51.7 ° C oder unter–45.6 °C lassen Sie sich von Ingersoll–Rand beraten.

DEXRON Eingetragene Schutzmarke von General Motors Corp.

## LUBRIFICAZIONE

**b) ON TEMPERATURA AMBIENTA DA**
–23.3 ° C

–45.6 ° C

USARE OLIO CON SPECIFICHE
** MIL L 23699B
(Oppure)
*** MIL L 46167

Verificare che l'olio MIL L 46152 corrisponda alla classe CC e non CD delle specifiche API.

Gli olii con specifica **MIL L 23699B vengono usati per i motori defli aviogetti

Sonno percio disponibili in tutto il *** MIL L 46167 E la specifica sositutiva della specifica federale APG No 1 che indica normalmente i lubrificanti da utilizzarsi con temperature artiche.

Per temperature superiori a 51.7 °C inferiori a –45.6 °C consultare assistenza tecnica Ingersoll–Rand piu vicina.

DEXRON – Marchio Depositato della General Motors Corp.

## LUBRICACION

**b) TEMPERATURA AMBIENTE**
–23.3 ° C

–45.6 ° C

USE LUBRICANTE

** MIL L 23699B
(Lubricante sintetico)
***MIL L 46167
(Lubricante para temperaturas glaciales de menos de cero).

Asegurese que lubricantes MIL L 46152 conforman con Clase CC del Apl y no CD.

** MIL L 23699B–Lubricantes conformes a esta especificacion se usan en la mayoria de aviones jet y se podran comprar en todas aprtes del mundo.

*** MIL L 46167 esta previsto para sustuir a las especificaciones APG No 1 es la designacion corriente para lubricantes aptas para condiciones glaciales menos de cero.

Para temperaturas mas altas que 51.7 ° C o menores que –45.6 ° C sirvase consultar el Departmento Ingersoll–Rand Servicio paara Clientes.

DEXRON – Marca Registrada de la General Motors Corp.

## روغنکاری

ب) درجه حرارت محیط
در درجات بین (۲۳/۳-) درجه سانتیگراد و (۴۵/۶-) درجه سانتیگراد از این روغنها استفاده کنید :
**MIL-L-23699B
((روغن ترکیبی (سنتتیک))
***MIL-L-46167
(روغن ویژه شرایط انجماد شدید قطبی)
اطمینان حاصل کنید که روغنهای رده MIL-L-46152 بر مشخصات API ، فقط از ردهٔ CC (و نه از ردهٔ CD) تطبیق داشته باشند .

روغنهای ردهٔ ***MIL-L-23699B : روغنهای دارای مشخصات این رده در موتور بیشتر هواپیما های جت بکار میروند و بنابراین باید در سراسر جهان موجود باشند .

روغنهای رده *** MIL-L-46167 : در نظر است که مشخصات این روغنها جایگزین این مشخصات شوند :
Federal Specification APG No. 1 (Aberdeen Proving Ground Purchase Description No. 1).
در حال حاضر ، APG No. 1 مشخصه روغنهائی است که در شرایط انجماد کامل قطبی بکار میروند .

در مورد محیط دارای درجات حرارت بالاتراز (۵۱/۷+) درجه سانتیگراد یا پائین تراز (۴۵/۶-) درجه سانتیگراد ، لطفاً با دایره راهنمائی مشتریان شرکت اینگرسول ـ راند (Ingersoll Rand Customer Service Department) مشورت کنید .
DEXRON علامت تجارتی اختصاصی شرکت « جنرال موتورز » است .

INGERSOLL-RAND.

USE ONLY GENUINE INGERSOLL–RAND SPARE PARTS

N'UTILISER QUE LES VERITABLES PIECES DETACHEES INGERSOLL–RAND

NUR ORIGINAL INGERSOLL–RAND ERSATZTEILE VERWENDEN

USARE SOLO RICAMBI GENUINI INGERSOLL–RAND

USE SOLAMENTE REPUESTOS GENUINOS INGERSOLL–RAND

فقط از آن دسته از وسایل یدکی استفاده کنید که واقعاً ساخت شرکت اینگرسول ـ راند باشند

| Service Hours | Interval | Description | Operation |
|---|---|---|---|
| | Daily | Water Coolant<br>Air filters<br>Lubricant oil<br>Fuel tank | *Check level & top up if necessary*<br>*Clean dust collector boxes*<br>*Check level & top up if necessary*<br>*Refil to prevent condensation* |
| 50 | | Compressor oil filter | *Replace after first 50 hours from new* |
| | Monthly | Coolers | *Check for build up of foreign matter*<br>*Clean if necessary by blowing out with air or pressure wash.* |
| 150 | | Compressor oil filter | *Replace after first 150 hours from new.* |
| 500 | 6 Months | Compressor oil filter<br>Compressor oil<br>Hoses<br>Fan drive belt | *Replace*<br>*Replace*<br>*Inspect*<br>*Replace* |
| 1000 | 1 Year | Engine breather<br>Air filter elements<br>Compressor discharge<br>Temperature switch<br>Wheel bearings | *Clean element*<br>*Replace*<br>*Test operation of unit*<br><br>*Pack with grease* |
| As required | | Cooling system<br>Battery | *Add anti–freeze and inhibitor*<br>*Clean & grease terminals* |

| Heures De Service | Intervalles | Description | Entretien Requis |
|---|---|---|---|
| | Quotidennement | Refroidisseur a eau<br>Filtres d'air<br>Lubrifiant<br>Reservoir carburant | *Verifier le niveau et remplir si necessaire*<br>*Nettoyer les boites a poussiere*<br>*Verifier le niveau et remplir si necessaire*<br>*Remplir pour eviter la condensation* |
| 50 | | Filtre huile compresseur | *Remplacer apres 50 heures (filtre neuf)* |
| | Mensuellement | Refrigerants | *Verifier l'absence de corps estrangers. nettoyer si necessaire a l'air comprime ou au jet d'aue.* |
| 150 | | Filtre huile compresseur | *Remplacer apres 150 heures (filtre neuf)* |
| 500 | Semestriellement | Filtre huile compresseur<br>Huile compresseur<br>Flexibles | *Remplacer*<br>*Remplacer*<br>*Verifier* |
| 1000 | Annuellement | Reniflard moteur<br>Elements filtres a air<br>Thermorupteur, refoulement compresseur<br>Roulements des roues | *Nettoyer l'element*<br>*Remplacer*<br>*Verifier le fonctionnement*<br>*Garnir de graisse* |
| Selon les besoins | | Circuit refroidissment<br>Batterie | *Ajouter antigel et inhibiteur*<br>*Nettoyer et graisser les poles* |

| Betriebs Stunden | Abstande | Beschreibung | Erforderliche Wartung |
|---|---|---|---|
| | Taglich | Wasserkuhlmittel | *Fullstand uberprufen und gegebenenfalls nachfullen* |
| | | Luftfilter | *Staubsammlungkasten reinigen* |
| | | Krafstofftank | *Nachfullen, um kondensation zu vermeiden* |
| 50 | | Olfilter Kompressor | *Nach den ersten 50 Betriebsstunden vom Neuzustand betrachet austauschen* |
| | Monatlich | Kuhler | *Auf Ansammlung von Fremstoffen hin untersuchen. Beir Bedarf mit Luft oder Druckwasche durchblasen* |
| 150 | | Olfilter Kompressor | *nach den ersten 150 Betriebsstunden vom Neuzustand betrachtet austauchen* |
| 500 | 6 Montate | Olfilter Kompressor | *Ersetzen* |
| | | Olfilter | *Ersetzen* |
| | | Schlauche | *Nachsehen* |
| 1000 | Jahrlich | Entlufterrohr Motor | *Element saubern* |
| | | Elemente Luftfilter | *Ersetzen* |
| | | Temperaturschalter | *Betriebsweise der Einheit uberprufen* |
| | | Radlager | *Mit Fett stopfen* |
| Nach bedarf | | Kuhlanlage | *Gefrierschutzmittel und Hemmstoff zugeben* |
| | | Batterie | *Reinigen und Endstellen fetten* |

| Ore Di Funzion | Periodo Intervallo | Descrizione | Manutenzione Richiesta |
|---|---|---|---|
| | Giornaliero | Refrigerante ad acqua<br>Filtro dell'aria<br>Olio lubrificante | *Controllare il ivello e rabboccare, se necessario*<br>*Pulire i raccoglipolvere*<br>*Controllare il livello e rabboccare, se necessario* |
| 50 | | Serbatoio carburante | *Riempire per evitare la condensazione*<br>*Sostituire dopo 50 ore d'uso* |
| | Mensile | Refrigeranti | *Controllare che non ci sia accumulamento di sostanza estranea. Pulire se necessaio con aria compressa o lavaggio a pressione* |
| 150 | | Filtro olio compressore | *Sostituire dopo 150 ore d'uso* |
| 500 | 6 mesi | Filtro olio compressore<br>Olio compressore<br>Tubi flessibili | *Sostituire*<br>*Sostituire*<br>*Isezionare* |
| 1000 | 1 anno | Sfiatatoio<br>Elementi filtro aria<br>Interruttore termico<br>Cuscinetti ruote | *Pulire l'emento*<br>*Sostituire*<br>*Controllare il funzionamento dell'unit a*<br>*Riempire di grasso* |
| Come richiesto | | Sistema di raffreddamento<br>Batteria | *Aggiungere anticongelante e inibitori*<br>*Pulire e ingrasssare i termiali* |

| Horas De Servico | Periodo Intervalo | Descripcion | Mantenimiento Requerido |
|---|---|---|---|
| | Diario | Enfriador agua<br>Filtros aire<br>Aceite Lub.<br>Tanque combust | *Verificar nuvel y agregar si hay necesidad*<br>*Limipiar cajas colectar polvo*<br>*Verificar nevel y agregar si hay necesidad*<br>*Rellenar para prevenir condensacion* |
| 50 | | Filtro comp. aceite | *Cambiar filtro nuevo despues 50 horas* |
| | Cada mes | Enfriadors | *Verificar concentracion despues 50 horas*<br>*Verificar concentracion materia extraha*<br>*Si existe limpiar con lavado a presion aire/ agua.* |
| 150 | | Filtro comp. aceite | *Cambiar filtro nuevo despues de 150 horas* |
| 500 | 6 meses | Filtro comp. aceite<br>Aceite comp.<br>Mangueras | *Cambiar*<br>*Cambiar*<br>*Revisar* |
| 1000 | 1 ano | Respirador mot.<br>Elementos filtro aire<br>Interrup temp descarga comp.<br>Cojinetes ruedas | *Limpiar elemento*<br>*Cambiar*<br>*Verificar operacion de unidad*<br>*Empaquetar con grasa* |
| Segun necesidad | | Sistema enfria miento<br>Bateria | *Agregar anticongelante e inhibidor*<br>*Limpiar y engraser terminales* |

| مجموع ساعات کار | فواصل زمانی | شرح | کارهای لازم |
|---|---|---|---|
| | روزانه | مایع خنك کننده آب<br>فیلترهای هوا<br>روغن روغنکاری<br>باك | ارتفاع سطح تراز را بررسی کنید و در صورت لزوم پرکنید<br>جعبه‌های غبار گیررا پاك کنید<br>ارتفاع سطح تراز را بررسی کنید و در صورت لزوم پرکنید<br>پرکنید تا از جمع شدن قطرات آب (ناشی از مایع شدن بخار) اجتناب نمائید |
| ۵۰ | | فیلتر روغن کمپرسور | پس از ۵۰ ساعت کار اولیه بدور بیاند ازید و فیلترنو کار بگذارید |
| | ماهانه | کولرها | بررسی کنید تا ببینید مواد زائد در خود دارند یانه<br>در صورت لزوم با فشار هوا یا فشار آب پاك کنید |
| ۱۵۰ | | فیلتر روغن کمپرسور | پس از ۱۵۰ ساعت کار اولیه بدور بیاندارید وفیلترنو کار بگذارید |
| ۵۰۰ | شش ماهه | فیلتر روغن کمپرسور<br>روغن کمپرسور<br>لوله‌های خم شو<br>تسمه پروانه | عوض کنید<br>عوض کنید<br>وارسی کنید<br>عوض کنید |
| ۱۰۰۰ | سالانه | هواکش موتور<br>المنت های فیلتر هوا<br>سویچ حرارتی خروج هوای کمپرسور<br>بلبرینگهای چرخ | المنت را پاك کنید<br>عوض کنید<br>طرز کار واحد را آز مایش کنید<br>باگریس پرکنید |
| هرگاه لازم باشد | | شبکه خنکسازی<br>باطری | ماده ضدّ انجماد وماده ضد زنگ زدگی اضافه کنید<br>قطبها را پاك و گریسکاری کنید |

# MAINTENANCE

## GENERAL

The service/maintenance chart shown in this section indicates the various components description and the intervals when maintenace has to take place. Oil capacities, etc. can be found in the general data. Any specification or specific requirement on preventive maintenance for engine refer to Engine Instruction Manual.

## SCAVENGER LINE

The scavenge line runs from the drop tube in the centre of the separator tank cover to the orifice elbow fitting located in the air end rear bearing housing.

Check orifice and hoses at every service as a blockage will cause oil carryover.

## COMPRESSOR OIL FILTER

Change the compressor oil filters at 50 hours and thereafter every 500 hours, or every six months whichever comes first.

To service the oil filter it is necessary to shut the unit down. Wipe off any external dirt and oil from the exterior of the filter to minimise any contamination from entering the lubrication system.

Turn the spin-on filter element counter-clockwise to remove it from the filter housing

# ENTRETIEN

## GENERALITES

Le tableau d'entreitien presente dans catte section indique les differents composants et les intervalles auzquels ils doivent etre entretenus. Les capacites d'huile, etc., se troubent dans les caracteristiques et l'entretien du moteur, se reporter au manuel d'intrucions du moteur.

## CIRCUIT DE RECUPERATION

Le circuit de recuperation va du tube viseur dans le centre du couvercle du reservoir separateur a l'ofifice du conde situe dans l'orifice du termanal d'air.

Verifier l'orifice et les durits a chaque entretien comme un bloquage causera una accumulation d'huile.

## FILTRE A HUILE COMPRESSEUR

Changer les filtres a huile du compresseur apres, toutes les 500 heures ou tous les six mois selon ce qui arrive d'abord.

Pour deposer le filtre a huille, il est necessaire d'arreter le groupe. Essuyer poussieres et corps gras de l'exterieur du filtre en vue de minimiser la pollution du circuit de graissage. Ensuite:

Tourner la cartouche consommable dans le sons contraire. des aiguilles d'une montre pour la desposer de la tete de filtre.

# WARTUNG

## ALLGEMEIN

In diesem Abschnitt weden die veerschiedenan Intervalle zur Wartung beschrieban. Die Wartung des Motors sollte nach Angabe des Herstellers erfolgen.

## OLRUCKLAUF/ ABSCHEIDER

Die Tucklaufletung fugrt vom Tropfschlauch in der Mitte des Abscheiderkesseldeckels zu dem sich im Luftaustrittskanal befindichen Mundstuck.

Bei jeder Wartung Mundstuck und Schlauche uberprufen, da Verstopfungen einenolubertrag veruachen.

## KOMPRESSOROLFILTER

Die Olfilter des kompressors sind nach 50 Stunden zu wechsein. Daraufhin ist ein Austausch alle sechs Monate notwendig, je nach dem was fruher erreicht wird.

Zur Wartung des Filters muB der Kompresssor abgestellt werden. Filter auBen reinigen, damit moglichst wenig Schmutz in die Schmieranlage gerat, und wie folgt vorgehen.

Filterelement nack links drehen und sus dem Gehause nehmen.

# MANUTENZIONE

## GENERALITA

Nella tabella manutenzione/ riparazione sono descritti i vari gruppi componenti del moto-compressore e la frequenza con cui si devono effettuare le operazioni di manutenzione. Per specifiche o dati caratterisici relativi al motore riferirsi all manuale di instruzione del motore.

## TUBO DI RECUPERO

Il tubo di ricupero parte dal tubo di sgancio situato al centro del serbatoio di separaione e ariva all'ugello a gomito sulla strozzatura del sistema ad aria compressa.

L'ugello ed i tubi flessibili venno controllanti duranti ogni periodo di manutenzione altrimenti un ingorgo potrebbe causare un riflusso dell'olio.

## FILTRO OLIO COMPRESSORE

Sostituire i filtri dell olio del compressore dopo le prime 50 ore. Questa sostituzione viene poi eseguita ogni 500 ore oppure ogni 6 mesi, l'intervallo piu breve dei due essendo quello che si applica. Per la sostituzione del filtro olio compressore la macchina deve essere fermata. Pulire l'esterno del filtro per evitare il contatto diretto con sporcizia o polvere e procedere come segue.

Simontare il filtro, svitandolo in senso antiorario.

# MANTENIMIENTO

## GENERALIDADES

El cuadro e mantenimiento presentado en esta seccion indica los diferentes componentes y los intervalos en los cuales deben ser mantenidos. Las capacidades del aceite, etc. se encontraran en los Datos Generales. Cualquier especificaion o requerimientos especificos para el mantenimiento preventivo del motor sirvase consultar el manual de instrucciones del motor.

## CIRCUITO DE RECUPERACION

El circuito de recuperacion va desde el tubo goterno en el centro de la tapa del tanque separador hasta el conectador acodado del orificio que se encuentra en el cuello del compresor.

## FILTRO DE ACEITE DEL COMPRESOR

Cambie los filtros de aceite del compresor despues de 50 horas y a cada 500 horas o sels me. es que siguen, cualquiera sea el primero.

Para obras de mantenimiento del filtro de aceite es necesario parar la unidad. Limpiar todas las acumulaciones de polvos o de aceite del exterior del filtro con el fin de reducir la posibilidad de contaminacion del sistema de lubricacion.
Girar el elemento del filtro en el sentido contrario a las agujas del reloj con el fin de sacarlo del carter del filtro.

Verificar que las juntas del filtro esten libres de suciendades y danos. Limpiar o reparar si es Inecesario.

# سرویس و تعمیر

## کلّیات

در جدول سرویس و تعمیر که دراین بخش از جزوه آمده است از وسایل و اجزاء و موادّ مختلف نام برده میشود و در مقابل هریك شرح داده میشود که درچه فواصلی چه کارهائی را باید برای سرویس ونگاهداری انجام داد . ارقام مربوط به گنجایش روغن و سایر ارقام را در بخش اطلاعات وارقام کلّی میتوان یافت . در مورد مشخصّات موتور و کارهای لازم برای نگاهداری و سرویس موتور لطفاً به جزوه راهنمای موتور رجوع کنید .

## خط آشغالگیر

خط آشغالگیر از لوله نزول که در وسط سرپوش مخزن جدا کننده واقع است تا زانوئی دهانه که در محفظه بلبرینگ عقبی انتهای کمپرسور واقع است کشیده میشود .
لوله های خم شو و دهانه را در هر نوبت از سرویس بررسی کنید زیرا هرگونه گرفتگی وانسدادی موجب رخنه روغن خواهد شد .

## فیلتر روغن کمپرسور

فیلتر روغن کمپرسور را پس از هر دوره ۵۰ ساعته از کار کمپرسور و از آن پس ، پس از هر دوره ۵۰۰ ساعته عوض کنید (ویا در فواصل زمانی شش ماهه ـ هر کدام که زوتر فرا برسد) .
برای سرویس کردن فیلتر روغن باید دستگاه را خاموش کرد . هرگونه روغن وناپاکی را از بدنه بیرونی فیلتر بزدائید تا آلودگی سیستم روغنکاری را به حدّاقل کاهش دهید .
المنت فیلتر روغن را که با پیچاندن باز وبسته میشود در جهت خلاف دوران عقربه ساعت بچرخانید تا بتوانید از محفظه فیلتر جدا سازید .

## MAINTENANCE

**CAUTION: If there is any indication of formation of varnishes, shellacs or lacquers on the oil filter element, it is a warning that the compressor lubricating and cooling oil has improper characteristics and should immediately be changed. Refer to Section 3, Lubrication in the Operator's Manual.**

Clean filter gasket contact area.

Install new filter by turning element clockwise until gasket makes intitial contact. Tighten an additional 1/2 to 3/4 turns.

Start engine and check for leaks before placing unit back into service.

### COMPRESSOR OIL SEPARATOR ELEMENT

Normally the separator element will not require periodic replacement provided the air and oil filters are properly maintained.

**WARNING**

**Do not remove the staple from the separator element since it serves to ground any possible static build-up.**

## ENTRETIEN

**ATTENTION: En presence de depots de vernis, de gommes ou de laques sur l'element filtrant, proceder immediatement a la vidange de l'huile car ces matieres constituent autant de signes que l'huile du compresseur est non conforme. Se reporter a la section 3 Graissage du present manuel.**

Nettoyer la surface de contact du joint du filtre.

Poser un filtre neuf en tourant la cartouche dans le sens des aiguilles d'une montre jusqu'a ce que le joint fasse contact. Serrer plus loin de 1/2 ou 3/4 tour.

Faire demarrer le moteur et controler l'etancheite avant de remettre le groupe en service.

### ELEMENT SEPARATEUR D'HUILE COMPRESSEUR

En principe l'element separateur ne necessite aucun rempalcement periodique pour autant que l'entretien des filtres a air et a huile soit correct.

## WARTUNG

**ACHTUNG: Lackartige Rückstande am Filterelement deuten auf eine unrichtige Olsepezifikation hin. Ol sofort wechsein. Siehe Abschnitt 3 der Betriebsanleitung.**

Kontaktflachen der Filterdichtung reinigen.

Neuen Einsatz nach rechts drehen, bis die Dichtung anliegt. Dann 1/2 bis 3/4 Drehung weiter festdrehen.

Motor anlassen und vor Weiderinbetriebnahme des Kompressors auf Undichtigkeit prufen.

### KOMPRESSOR OLABSCHEIDER ELEMENT

Solange Luft und Olfilter ordnungsgemaB instandgehalten werden, erfordert dies Einheit im allgemeinenkeine regelmaBige Emeurung.

**WARNUNG:**

**Die Klammern des Abschelder-Elementes nicht entfernen. Sie dienen der Erdung statischer Aufladung.**

## MANUTENZIONE

**ATTENZIONE: Se si verifica nel filtro laformazione di vernici, morchie o lacche, l'olio has subito alterazioni significative e deva immediatemente esserecambiato.**

Pulire la superficie di contatto della guarnizione del filtro.

Montare un filtro nuovo, avvitandolo in senso orario fino a che la guarnizione sia a contatto con le sua sede. Serrare poi a mano per 1/2 o 3/4 di giro.

Mettere in moto e verificare che non vi siano perdite.

### ELEMENTO FILTRANTE DEL SERVATOIO SEPARATORE

Normalmente il filtro separtore non richiede sostuzioni periodiche, se i filtri dell'aria e dell'olio sono stati oggetto di una buona manutenzione

## MANTENIMIENTO

**ADVERTENCIA: Si hay cualquier indicacion de la formacion de barnices o lde lacas en el elemento del filtro de aceite esto senal de alarma indicando que el aceite lubricante y refrigerante del compresor contiene caracteristicas indebidas y que es preciso cambiarla de inmediato. Vea Seccion 3, Lubricacion, en el manual del operador.**

I impie el area de contacto de la junta del filtro.

Instaler un filtro nuevo, girando el elemento en el sentido de las agujas del raloj, hasta que la junta haga contactio incial. Apretario con un giro adicional de 1/2 a 3/4 vuelta.

Poner en marcha el motor y comprobar que no hay fugas antes de volver a poner la unidad en servicio.

### ELEMENTO SEPARADOR ACEITE COMPRESOR

Normalmente el elemento separador no necesitara remplazo periodico con tal que los filtros de aire y aceite tienen mantenimiento adecuado.

سرويس و تعمير

## COMPRESSOR OIL

Any oil change must take place every 500 operating hours or every six months whichever comes first.

**NOTE: Add oil only if the level falls to the bottom of the sight gauge when the compressor is shut down.**

## HUILE COMPRESSEUR

Vidange d'huile toutes les 500 h de fonctionnement ou tous les 6mois si cette periode intervient en premier.

**ATTENTION: L'huile ne doit jamais monter au-dessus du milieu du viseur. Faire :appoint exclusivement si le niveau chute au bas du viseur, compresseur a l'arret.**

## KOMPRESSOROL

Ol alle 500 Stunden oder mindestens alle sechs Monate wechsein.

**ACHTUNG: O niemals uber die Mitte des Schauglass hinaus ansteigen lassen. Nur dann nachfullen, wenn das Ol bei Abstellen des Kompressors bis auf den Boden des Schauglases sinkt.**

## OLIO COMPRESSORE

Deve essere sosituito ogni 500 ore oppure ogni 6 mesi.

**ATTENZIONE: Il livello non deve mai superare il centro del vetrino spia. Aggiungere olio solo se, a macchina ferma il livello e molto basso rispetto al centro del vetrino.**

## ACEITE DEL COMPRESSOR

Cambios de aceite son necesarios cada 500 horas de trabajo o cada seis meses segun to que ocurra primero.

**ADVERTENCIA: Es imprescindible que el nivel del aceite nunca se encuentre mas arriba del centro del indicador. Anade aceite solo cuando el nivel so encuentre en el fondo del indicador cuendo el compresor esta parado.**

## TYRES/TYRE PRESSURE

See Section: General Data

## PNEUMATIQUES-PRESSION

Voir la section Caracteristiques generales.

## REIFEN/ REIFENDRUCKE

Siehe: Allgeemeine Daten

## PRESSIONE PNEUMATICI

Verdi: Caratteristiche generall.

## NEUMATICOS/PRESION DE NEUMATICOS

Vease Seccion: Datos Generales

## RUNNING GEAR WHEEL BEARINGS

Should be packed every twelve months using wheel bearing grease (conforming to specification MIL-G-10924)

## ROULEMENTS DES PIGNONS MOTEURS

Gamir tous les 12 mois en utilsant une graisse pour roulements de roues conforme MIL-G-10924.

## RADLAGER DES LAUFWERKS

Alle 12 Monate mit Lagerfett nach MIL-G-10924 stopfen.

## CUSCINETTI RUOTE

Ingrassare ogni 12 mesi con grasso per cuscinetti corrispondente alle specifiche MIL-G-10924.

## COJINETES DE LAS RUEDAS DEL TREN RODANTE

Deb. ran ser empaquetados cada doce meses usando grasa lubricante para cojinetes de ruedas que conforma a la especificacion MIL-G-10924

## ENGINE FILTERS/OIL FILTER/FUEL FILTER

All must be serviced in accordance with the instructions as scheduled in the engine operation and maintenance manual.

## FILTRES DU MOTEUR/ FILTRES A HUILE/ FILTRE A COMBUSTIBLE

Tous doiven etre entretenus selon les instructions et comme prevu dans le manuel d'operacion du moteur et d'entretien.

## MOTORFILTER/ OLFILTER/ KRAFSTOFFILTER

Die Wartung derselben ist it. Anweisung und Angaben im Motorhandbuch und Wartungsbuch zu erfolgen.

## FILTRI MOTORE/ FILTRI DELL'OLIO/ FILTRO CARBURANTE

Tutti questi filtri vanno esaminati e sostiuiti secondo le istruzioni e gli intervalli di tempo elencanti nel manuale di manutenzione e funzionamento del motore.

## FILTROS DEL MOTOR/ FILTRO DEL ACEITE/ FILTRO DEL COMBUSTIBLE

Todos los filtros deben tener servicios de revision conforme a las instrucciones y segun to programado en el manual de operacion y mantenimiento del motor.

## PROTECTIVE SHUTDOWN SYSTEM

Consists of:

Air discharge temperature switch. Oil pressure switch belt break switch.

Check switches every three months for correct operation.

Once a year, the temperature actuated switch should be tested by removing it from the unit and placing it in a bath of heated oil.

The oil pressure switch should operate at 1 bar, the compressor temperature switch should operate at 120° C.

## SECURITES ENTRAINANT L'ARRET DU GROUPE

Il consiste d'un:

Contact de temperature de decharge d'air. Contact de pression d'huile, contact de ruptrure de courroie.

Verifier tous les 3 mois le fonctionnement de ces securites.

Une fois par an, controler le thermoncontact dans un bain d'huile chauffee apres l'avoir depose.

Le contact de pression d'huile devrait s'actionner a la 1 bar, le contact de temperature du compresseur devrait s'actionner a 120° C.

## SICHERHEITS-ABSCHALTSYSTEM

Bestehand aus:

Luftaustritts-Temperaturwachter. Oldruckwachter. Riemenbruchwachter.

Funktion der Temperatur und Druckwachter alle drei Monate kontrollieren.

Der Oldruck wachter muB 1 bar, der Kompressortemperaturwachter bei 120° C ansprechen

## DISPOSISTIVI D'ARRESTO DI SICUREZZA

Si distinguono in:

Termostato per scarico aria. Pressostato olio. Interruttore di rottura cinghia.

Controllare i dispositivi di sicurezza almento ognbi 3 mesi.

L'interruttore per la temperature dell'olio dev essere in grado d'entrare in funzione alla pressione di 1 bar.

La pressione del'olio dev'essare di 1 bar; il termostato del compressore deve entrare in funzione a 120 C.

## SISTEMA DE PARADA PROTECTIVA

Consiste en:

Interruptor de temperatura de descarge de aire.

Verificar interuptores cada tres meses para asegurar operacion correcta.

Una vez al ano se debe probar el interruptor que es accionado por calor, sacarlo de la unidad y colocario en un bano.

Interruptor de temperatura del aceite deberia funcionar a 1 bar. El interruptor de temperatura del compresor deberia funcionar a 120° C.

## BATTERY

Keep the battery terminals and cable clamps clean and lightly greased to prevent the build-up of corrosion. Keep correct electrolyte level within the cells.

The hold-down clamp should be kept tight enough to prevent the battery from moving.

**CAUTION: Always disconnect the battery cables before performing any maintenance or service.**

## BATTERIE

Pour empecher la corrosion, les bornes et les tetes de cables de la batterie doivent etre a tout moment propres et graisses. Retablir systematiquement le niveau d'electrolyte de chaque element. Le serrage des ferrures de retenue doit suffire a immobiliser la batterie.

**ATTENTION: Debranchement obligatoire des cables de batterie avant toute intervention d'entretien.**

## BATTERIE

Batterie und Kaabelklemmen sauberhalten und zum Schutz gegen Korrision leicht einfetten. Fur den richtigen Elektrolytstand in den Batteriezellen sorgen. Die Halterrung muB fest genug sitzen, um Berschieben der Batterie zu verhindern.

**ACHTUNG: Vor allen Wartungsoder Reparaturarbeiten die Batterlekabel abtrennen.**

## BATTERIA

Mantenere i contatti e i morsetti puliti e leggermente ingrassati per evitare corrosione. Mantenere il corretto livello dell'elettrolite. Le regetta di fissaggio devono essere sufficientemente strette per evitare spostamenti della batteria.

**ATTENZIONE: Staccare sempre i cavi prime di procedere a qualsiasi manutenzione o riparazione.**

## BATERIA

Mantenga los terminales y las pinzas de los cables impios y ligeramente cubiertos de gras para asi prevenir la formacion de corrosion. Mantenga el nivel correcto electrolia en los elementos. las grampas deben estar bien apretados para evitar el movimiento de la bateria.

**ADVERTENCIA: Siempre hay que desconectar los cables de la bateria antes de hacer cualaquier trabajo de servicio o mantenimiento.**

## AIR FILTER ELEMENTS

The air filters should be inspected and maintained daily.

Dust collector boxes should be cleaned daily, this will become more frequent in dusty operating conditions. Dust collector boxes must not be allowed to become more than half full.

Replace air filter elements when restriction indicator shows red every 1000 hours or every year whichever comes first.

It is recommended that air filter elements be replaced by new Ingersoll–Rand elements. however if new elements are not at hand the blocked elements my be cleaned and re–used. For cleaning the following instructions must be adhered to:

**NEVER REMOVE AND REPLACE ELEMENTS WHEN COMPRESSOR IS RUNNNG**

### REMOVAL AND CLEANING

1. Clean exterior of filter housing.
2. Remove end cap and empty dust collector box.
3. Unscrew hex. nut securing main element to housing.
4. Remove element.
5. Clean inside of housing.

## FILTRES A AIR (Elements)

Chaque jour les filtres a air devraient etre inspectes et entretenus.
Les boites collectrices de poussieres devraient chaque jour etre nettoyees, ceci s'–avere plus frequent dans des conditions d'operations poussiereuses. Les boites collectrices de poussieres ne devraient pas etre plus qu'a moitie–pleines.

Remplacer les elements de filtre a air quand le voyant de restriction s'allume au rouge, toutes les 1000 heures et chaque annee dependant lequel des deux arrive le premier.
On recommande de remplacer les elements du filtre a air par de nouveaux elements Ingersoll–Rand. Cependant si l'on n'a pas a portee de la main de nouveaux elements, les elements bouches peuvaent etre nettoyer on doit suivre les instructions suivantes:

**NE JAMAIS ENLEVER OU OTER DES ELEMENTS QUAND LE COMPRESSEUR EST EN MARCHE**

### DEMONTAGE ET NETTOYAGE

1. Nettoyer l'exterieur du boitier du filtre.
2. Enlever le bouchon et vider la boite collectrice de poussiere.
3. Devisser l'ecrou hex' fixant l'element principal au boitier.
4. Enlever l'element.
5. Nettoyer l'interieur du boitier.

## LUFTFILTERELEMENT

Die Luftfilter sind taglich zu uberprufen und zu warten.

Staub fangkisten sind taglich zu reinigen. Bei staubigen Arbeitsbedingungen ist es haufiger durchzufuhren. Staubfankasten durfen nie mehr als halb voll sien.

Luftfilterelemente austauschen, wenn die Begrenzungsanzeige rot anzeigt alle 1000 Stunden oder einmal im Jahr, was fruher eintritt.

Es wird empgolhen daB Luftfilterelemente durch neure Ingersoll–Rand Elemente ersetzt werden. Wenn keine neuen Elemente zur Verfugungstehen, konnen die verstopften Elemente gereinigt und wieder verwendet werden. Beim Reinigen ist folgendes zu beachten:

**NIEMALS ELEMENTE ENTFERNEN UND AUSTAUSCHEN WENN DER KOMPRESSOR LAUFT.**

### ENTFERNUNG UND REINIGUNG

1. Das AuBere des Filtergehausse reinigen.
2. SchluBkappe abnehmen und Staubfangkasten ausleeren
3. Sechskantschraube losen, die das Hauptelement mit dem Gehaouse verbindet.
4. Element entfernen.
5. Das Innere des Gehauses reinigen.

## FILTRI ARIA

I filtri aria vanno esaminati e sottoposti a manutenzione giornaliera.
I contenitori per raccogliere la polvere vanno puliti ogni giorno ed una frequenza del genera deve essere incrementata ulteriormente in presenza eccesiva di polvere. Questi contenitori non devono riempirsl piu della meta.

Gli elementi filtranti vanno sostituti quando l'indicatore di restrizioni diventa rosso ogni 1000 ore, oppure ogni anno.

Si raccomanda di sosituire gli elementi filtranti con dei nuovi ricambi Ingersool–Rand. Se non di sono degli elementi nuovi a disposizione, si possano pulire gli elementi bloccati per poi utilizzarli di nuovo. Il procedimento da seguirisi viene elencato qui sotto:

**NON BISOGNA MAI TOGLIERE E SOSTITUIRE GLI ELEMENTI FILTRANTI CON IL COMPRESSORE IN MOVIMENTO**

### PROCEDURA DI RIMOZIONE E PULITURA

1. Pulire l'esterno dell'allogio del filtro.
2. Togliere il coperchio e svuotare il raccoglitore di polvere.
3. Svitare il dado esagonale che fissa l'elemento principale all'alloggio.
4. Asportare l'elemento filtrante.
5. Puliere l'interno dell'alloggio.

## ELEMENNTOS DEL FILTRO DE AIRE

Se debe examinar los filtros de aire cada dia.

Se debe limpiar las cajas de retencion de polvo cada dia o con mas frecuencia en condiciones mas empolvados. Estas cajas deben permanecer a solo medio llenar y no mas.

Reemplazar los elementos de los filtros de aire cuando los indicadores de restriccion estan en rojo, cada 100 horas, o cada ano, cualqueira sea el primero en llegar.
Se recomienda que los elementos del filtro de aire sean reemplazados poir nuevos elementos Ingersoll–Rand. Pero en caso de no poder obtener elementos nuevos es posible limpiar y re–usar los elementos obstruidos. Para esta limpieza es necesario siguir estas instrucciones:

**NUNCA SACAR Y REEMPLAZAAR LOS ELEMENTOS CUARNDO EL COMPRESOR ESTA FUNCIONANDO**

### RETIRAR Y LIMPIAR:

1. Limpiar el exterior del carter del filtro.
2. Retirar tapa y vaciar caja de retencion del polvo.
3. Desatornillar turca hex. que segura el elemento principal al carter.
4. Retirar elemento.
5. Limpiar interior del carter.

## MAINTENANCE

6. Clean element by directing a jet of dry compressed air at no more than 5 bar (73 P.S.I.) at an angle of 45° to the outside of element. Carefully blow any dust from each fold of the element.

**NEVER USE COMPRESSED AIR TO BLOW THROUGH THE ELEMENT MEDIA.**

7. Mark the no. of services to the main element on the end of the safety element. Safety should be replaced at least every five (5) services of the main element.

8. Safety elements must not be cleaned and re–used.

### INSPECTION

1. Check for cracks, holes or any other damage to the element by holding it up against a light or by passing a lamp inside.

2. Check the seal at the end of the cartridge and replace if any sign of damage is evident.

3. Renew Safety element if inspection reveals damage to main element.

## ENTRETIEN

6. Nettoyer l'element en dirigeant dessus mais vers l'–exterieur de l'element, un jet d'air comprime sec a une pression ne depassant pas 5 bars (73 P.S.I) a un angle de 45°. A'aide de l' air comprime, enlever toute poussiere de chaque pli de l'element.

**NE JAMIS DIRIGER L'AIR COMPRIME DIRECTEMENT A TRAVERS L'ELEMENT.**

7. Noter le nombre d'entre–tien de l'element principal sur l'extremite de l'element de securite. L'element de securite devraite etre remplace au moins apres que l'element principal ait ete entretenu cinq (5) fois.

8. Les elements de securite ne doivant pas etre nettoyes pour etre re–utilises.

### INSPECTION

1. Recharcher tout craquelure, trou ou tout autre endommagement sur l'element en le tenant devant une source de lumiere ou en faisant passer une lampe a l'interieur.

2. Verifier le joint et le remplacer si tout signe d'endommagement est evident.

3. Renouviler l'element de securite si l'inspection revele quelque endommagement de l'element principal.

## WARTUNG

6. Element mit Druckkluft durchblased, nicht mehr als 5 Bar (73 P.S.I) anwenden mit einem Winkel von 45 auf die AuBenseite des Elements gerichtet. Vorichtig jeglichen Staub aus allen Falten des Elements blasen.

**NIEMALS MIT DRUCKLUFT DURCH DAS ELEMENT MEDIUM BLASEN**

7. Die Anzahl der Wartungen des Hauptelementes am Ende des Sicherheitselementes vermerken. Das Sicherheitselement solite mindestens nach je 5 Wartungen des Hauptelementes ersetzt werden.

8. Sicherheitselemente durfen nicht gereingt und wieder verwendet werden.

### INSPECKTION

1. Auf Bruche, Locher oder sonstige Schaden untersuchen, indem man es gegen das Licht halt oder eine Lampe hineingibt.

2. Dichtung am Ende der Patrone nachsehen und bei Anzeichen von Beshadigung ersetzen.

3. Sicherheitselement erneuern, wenn sich bei der Inspektion eine Bashadigung des Hauptelements gezeigt hat.

## MANUTENZIONE

6. Pulire l'elemento con dell' aria compressa asciutta applicando una pression di 5 bar ad un angolo di 45 all 'esterno dell'elemento stesso. Soffiar via tutte le particella di polvere presenti in ogni piegatura dell'elemento.

**NON SI DEVE APPLICARE L'ARIA COMPRESSA ALL' ELEMENTO FILTRANTE IN MANIERA DIRETTA.**

7. Marcare il numero di manutenzioni fatte sull'elemento principale su di un lato dell'elemento di sicurezza. Quest'ultimo va sosituito a a sua volta ogni cinque (5) interventi fatti sull'elemento principale.

8. Gli elementi filtranti di sicurezza non vanno mai puliti ed utilizzati di nuovo.

### ISPEZIONE

1. Vedere se ci sono fori, fessure o qualsiai altra imperfezione porando l'elemento controluce opure facendo passare unal lampada all'interno dello stesso.

2. Esaminare la tenuta dell' elemento filtrante e sostituire il tutto se si rilevano delle imperfezioni.

3. Se l'ispezione cosi fatta rivela dei problemi nell'elemento principale, bisogna ricordasi di sostituire l'elemento di sicurezza.

## MANTENIMIENTO

6. Limpiar elemento usando un chorro de aire seco a presion, a no mas de 5 bar (73P.S.I). a un angulo de 45 al exterior del elemento. Concuidado soplar el polvo de cada pliego del elemento.

**NUNCA USAR AIRE A PRESION POR EL ELEMENTO MEDIA**

7. Marcar el no. de serivios al elemento principal en la punta del elemento de seguridad. Se debe reemplazar este elemento por lo menos cada cinco (5) servicios del elemento principal.

8. No limpiar o re–usar los elementos de seguiridad.

### INSPECCION

1. Buscar grietas, hoyos u otros danos al elemento examinandolo contra la luz o con una lampara puesta adentro.

2. Examinar el sello en la punta del cartucho y cambiario si hay senas cualesquiera de averias.

3. Cambiar elemento de seguridad si la examinacion demuestra danos en el elemento principal.

سرويس و تعمير

## REPLACEMENT

1. Assemble the new or cleaned elements into the filter housing.
2. Ensure that the seal seats properly on the bottom of the housing.
3. Secure the element in housing by hand tightening the hex nut.
4. Assemble the dust collector box parts ensuring they are correctly positioned with the lug interlocked with the slot in the cover rim.
5. Ensure the arrow and 'top' marking on the collector box is correctly positioned.
6. Reset restriction indicator by depressing rubber diaphragm.
7. Before starting machine check all clamps are tight.

## RADIATOR/OIL COOLER

When grease, oil and dirt accumulate on the exterior surfaces of the oil cooler, its efficiency is impaired. Each month it is recommended that the oil cooler be cleaned by directing compressed air carrying, if possible, a non-flammable safety solvent through the core of the oil cooler. This should remove the accumulation of grease, oil and dirt from the exterior of the oil cooler core so that the entire cooling area can transmit the heat of the lubricating and cooling oil to the air stream.

## REMPLACEMENT

1. Monter les elements nouveaux ou nettoyes dans le boitier du filtre.
2. S'assurer que les joints resposent correctement sur la base du boitier.
3. Fixer a la main l'element dans le boitier a l'aide de l'ecrou hex.
4. Monter les parties de la boite collectrice de poussieres en s'assurant qu'elles son correctement positionnees avec l'ergot qui s'ajuste dans la fente du bord du couvercle.
5. S'assurer que la fleche et la marque "TOP" (HAUT) sur la boite collectrice sont en position correcte.
6. Regler a nouveau le voyant de restricion en poussant le diaphragme en caoutchouc.
7. Avant de faire demarrer la machine verifier que toutes les brides sont correctement serrees.

## RADIATEUR/REFROIDISSEUR D'HUILE

Lorsque les corps gras et polluants colmatent les surfaces externes du refrigerant d'huile, le rendement de ce dernier est reduit. Il est recommande de proceder tous les mois au nettoyage du refrigerant d'huile, pour cela on utilise un jet d'air comprime vehiculant, si possible, un solvant de sucurite ininflammable, par le radiateur du refrigerant d'huile. De cette maniere, on nettoie les corps gras et polluants de l'exterieur du radiateur de sorte que l'entiere surface d'echange soit en mesure de dissiper au flux l'air la chaleur vehiculee par l'huile de graissage-refroidissement.

## ERSATZ

1. Neue oder gereinigte Elemente wieder in das Filtergehause einsetzen.
2. Darauf achten, daB alle Dichtungssitze richtig am Boden des Gehauses sitzen.
3. Das Element im Gehause befestigen, indem die Sechskantmutter mit der Hand angezogen wird.
4. Die Teile des Staubfangkastens zusammesetzen und darauf achten, daB sie sich in der richtigen Lage mit der Nase im Schlitz des Deckelrandes liegend befinden.
5. Darauf achten, daB der Pfeil und die markierung "top-oben" an dem Staubfangkasten in der richtigen Position sind.
6. Begrenzungsanzeige neu einstellen, indem das Gummi-Diaphragma geduckt wird.
7. Vor Anlassen der Maschine uberprufen, daB alle Klemmen fest sitzen.

## KUHLER/OL KUHLUNG

Ansammlungen von Fett, Ol oder Schmutz an den AuBenflachen des Olkuhlers beeintrachtigen seine Leistung. Jeden Monat mit Druckluft und, wenn moglich, einem nichtfeuregefahrlichen Losungsmittel durchblasen.

Dadurch werden Fett, Ol-und Schutzansammlungen von der Aubenseite des Ohlukuhlers entfernt, daB die gesamte Kuhlflache zur ubertragung der Warme des Schmier-und Kuhlois auf den Luftstrom verfugbar ist.

## SOSTITUZIONE

1. Montare il nuovo elemento filtrante (o quello pulito) nell'alloggio del filtro.
2. Verificare che la tenuta sia montate con cura sulla base dell'alloggio.
3. Fissare l'elemento nell'alloggio stringendo a mano il dado esagonale.
4. Montare i vari componenti del racccoglitore di polvere, verificandone la posizione con liguetta bloccate nella sccanalatura presente nel bordo del coperchio.
5. Verifacre che la freccia e la parola "top" presenti sul raccoglitore siano messi in posizione giusta.
6. Impostare di nuovo l'indicatore di restrizione premendo il diaframma di gomma.
7. Prima d'avviare la macchina verificare che tutti i morsetti siano stretti bene.

## RADIATORE/ RADIATORE DELL'OLIO

Se sulle superfici radianti esterne del radiatore si accumula grasso, olio o polver, la sua efficacia diminuisca. Ogni mese, quindi, la superficie radiante deve essere pulita con aria compressa mescolata se possiblile, ad un solvente non inflammabile, spruzzati attraverso le aletta di raffreddamento. Rimuovendo, cosi, il grasso, l'olio la polvere, l'area della superficie radiante aumenta, aumentando contemporaneamente la capacita di raffreddamento.

## REEMPLAZO

1. Montar los elementos nuevos o limpios en el carter del filtro.
2. Asegurarse que el sello est e colocado ensu sitio en la parte inferior del carter.
3. Fijar el elemento en el carter apretando por mano la tuerca hex.
4. Montar las piexas de las cajas de retencion de polvo, asegurandose que esten en posicion corecta con la orejeta encajando con la ranura en el borde de la tapa.
5. Asegurarse que la flecha y la marca "top" en la caja de retencion esten en la posicion corecta.
6. Reajustar el indicador de restriccion presionando el diagragma de jebe.
7. Antes de poner en marcha la maquina asegurarse que todas las abrasederas esten ajustadas.

## RADIADOR/ ENFRIADOR ACEITE

La eficacia del refrigeragor de aceite baja cuando grasa, aceite ysuciedad se acumulan en la superficie exterior. Se recomienda que cada mes el refrideraador sea limpiado por aire comprimido que lleva, si es posible, un solvente ininflamable por el centro del refrigerador.

## FUEL TANK

The fuel tank should be filled daily or every eight hours. To prevent condensation in the fuel tank it is advisable to top up after compressor is shutdown or at the end of each working day.

## RESERVOIR DE COMBUSTIBLE COMBUSTIBLE

Le reservoir de combustible devrait etre ermpli quotidiennement ou toutes les huit Pour empecher toute condensation dans le reservoir de combustile, il est recommande d'en faire le plein apres fermeture du compresseur ou bien, a la fin de la journee de travail.

## KRAFTSOFFTANK

Der Kraftsofftank is taglich oder alle acht Stunden aufzufallen. Um Kondensation im Tank zu vermeiden wird empfohlen, nach dem Abstellen des Kompressors aufzufullen oder am Ende eines jeden Arbeitstages.

## SERBATOIO NAFTA

Il serbatoio deve essere riempito tutti i giorni o ogni 8 ore. Per evitare fenomeni di condesa e preferibile procedere al rifornimento quando la macchina e ferma o alla fine della giorata lavorativa.

## TANQUE DE COMBUSTIBLE COMBUSTIBLE

El tanque de combustible debe ser llenado cada dia o despues de cada ocho horas. Para prevenir condensacion en el tanque de combustible es avisable llenarlo despues de cerrar el comnpresor o al final de cada jornada.

## COOLING FAN DRIVE

Periodically check that the fan mounting bolt in the fan hub has not loosened. If, for any reason it becomes necessary to remove the fan or to retighten the fan mounting bolt, apply a good grade of commercially available thread–locking compound to the bolt threads and torque the bolt to 18 lbs ft/ (24Nm). Fan belt should be checked regularly for wear.

## COMMANDE DU VENTILATEUR REFROIDISSANTE

Verifier pernodiquement que le boulon de montage du ventilateur dans le moyeu du ventilateur ne s'est pas desserre. Si, pour quelque raison que ce soit, il s'avere necessaire d'oter le ventilateur ou de resserer le boulon de montage du ventilateur, de pas de bonne qualite, les filets du boulon et appiquer un couple de torsion de 18 livres piad (24Nm). La courroie du ventilateur devrait etre inspectee reguli rement afin de controler son usure.

## LUFTERANTRIEB

RegelmaBig nachprufen, ob sich die Ventilator befestigungsschraube in der Nabe gelockert hat. Wenn aus irendeinem Grund der Ausbau des Ventilators oder das Nachstellen der Befestigungsschraube erforderlich wird, Gewinde mit einem guten handelsublichen Gewindearetiermittel behandein und die Schraube auf 18 lbs ft (24Nm) anziehen. Ventilatorriemen regelmaBig auf VerschleiB untersuchen.

## ANZIONAMENTO PER VENTOLA DI RAFFREDDAMENTO

E necessario controllare periodicamente che il bullone di montaggio della centola non si sia svitato. Se per qualsiasi motivo bisogna smontate la ventola oppure stringere di nuovo l'apposito bullone di montaggio, si consiglia d'applicare sul filetto del bullone uno dei normali composti blocca vite prima d'applicare al bullone una coppia di 24 Nm. La cinghia dell ventola di raffreddamento dev'essere esaminata ad intervalli regolari per rilevarne l'eventuale usura.

## TRANSMISSION VENTILADOR REFRIDERACION

Verificar periodicamente que el perno de fijacion del cubo del ventilador no se haya soltado. Si, por cua'quira razon sea necesario sacar el ventilador o rearetar el perno de fijacion, aplicar una grasa de calidad comercial para sellado de roscas a los pasos de la rosca y apretar el perno a un par torsor de 18 libra/pie (24Nm). Se debe examinar la correa del ventilador con regularidad para ver si muestra senos de deterioro.

## HOSES

Every 500 hours of operation it is necessary to inspect all of the intake lines to and from the air cleaners, and all of the flexible hoses used for air lines, oil lines and fuel lines.

All components of the engine cooling air intake system should be checked periodically to keep the engine at peak efficiency.

## FLEXIBLES

Toutes les 500 h de fonctionnement il est necessaire de controler chaque conduit d'arrivee et de sortie d'[air des filtres, et tous les raccors souples d'air, d'huile et de gazole.

Tous les composants du dispositif d'admission d'air de refroidissement du moteur doivant faire l'objet d'un controle periodique.

## SCHLAUCHE

Alle 500 Betriebssstunden mussen alle Luftfilterleitungen und alle in den Luft–, Ol–und Kraftsoffleitungen zum Einsatz kommenden Schlauche uberpruft werden.

De Kompressor und Motor elastisch gelagert, die Luftfilter jedoch starr befestigt sind, sind flexible Verbindungen eine unerlaBliche Voraussetzung.

## TUBAZIONI

Ogni 500 ore di funzionamento e necessario controllare le tubazioni aria che arrivano e partono dai filtri, le tubazioni flessibili dell aria dell' olio e della nafta.

Tutti i componenti del sistema di filtraggio e di raffreddamento devono essere controllati periodicamente per mantenere il motore in perfetta efficienza.

## MANGUERAS

Cada 500 horas de trabajo es necesario examinar todos los tubos de admision que entran a y salen de los limpiadores de aire, y tambien todas las mangueras flexibles usadas para aire, aceite y combustible.

El diseno de estas unidades requeire que el motor y el compresor sean montados elasticamente, en combinacion con filtros de aire rigidos, y conexiones flexibles entre las partes son absolutamente imprescinidibles.

SPEED AND PRESSURE REGULATOR ADJUSTING INSTRUCTIONS

REGLAGE DU REGULATEUR DE VITESSE ET DE PRESSION

DRUCK - UND DREHZAHLREGLER

INSTRUZIONI PER LA TARATURE E DEL REGOLATORE DE PRESSIONE E DI VELOCITA

REGULACION DEL REGULADOR DE PRESION Y DE VELOCIDAD

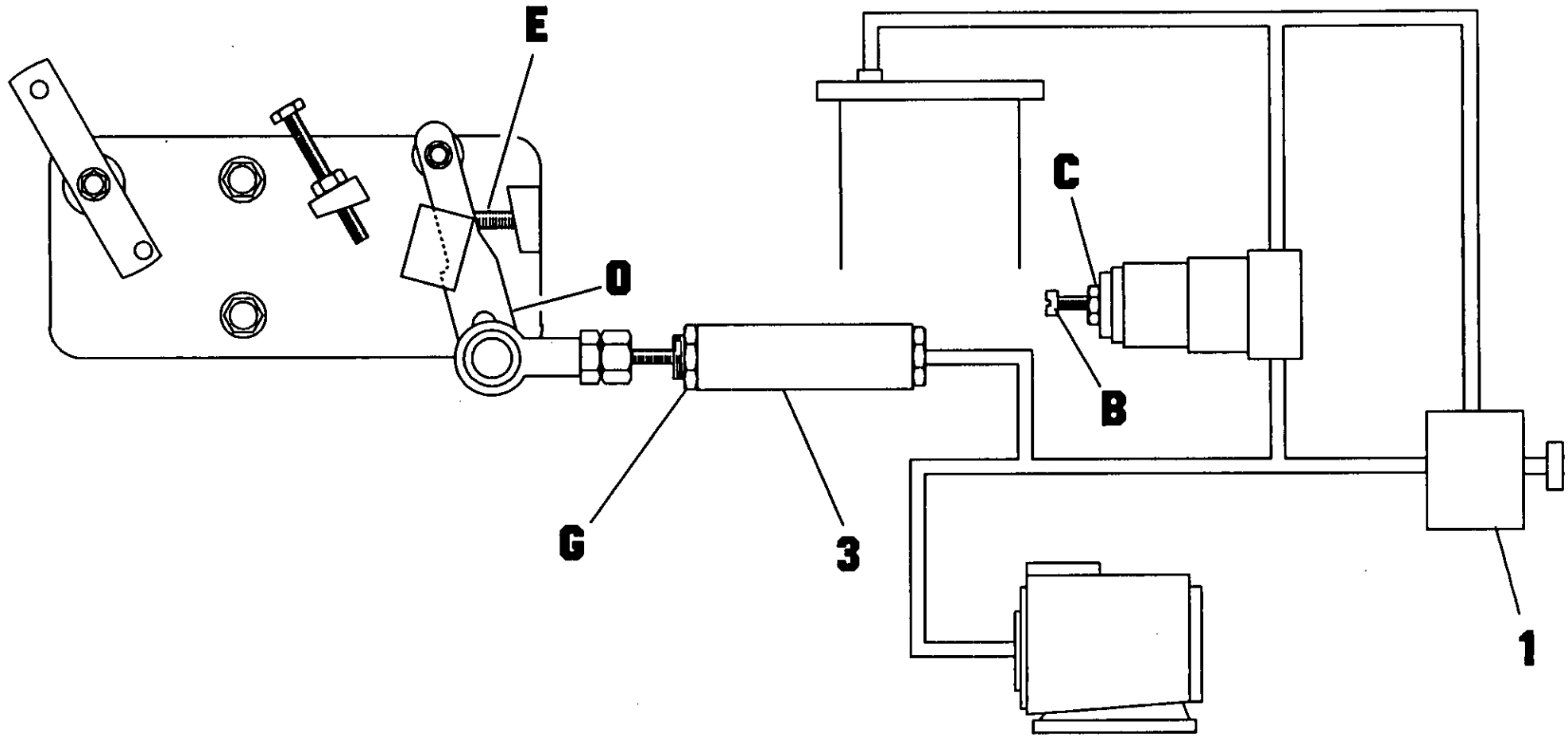

## SPEED AND PRESSURE REGULATOR ADJUSTING INSTRUCTIONS

Normally regulation requires no adjusting, but if correct adjusment is lost, proceed as follows.

**Before Starting Engine**

1. Inspect throttle arm O on engine governor to see that it is resting against full speed stop E.
2. Loosen locknut C and turn screw B anti clockwise until no tension is felt on screw. Now turn screw one full turn clockwise.

**After Starting Engine**

3. Allow unit to warm up then press start–run valve '1'
4. Open and adjust service valve on outside of machine to maintain 100 psi (6.9 bar) on discharge pressure gauge.
5. Ensuring that pressure is maintained at 100 psi (6.9 bar) adjust regulator screw B until throttle arm O just lifts off stop E.

*NOTE: Adjusting regulator screw clockwise will raise full speed pressure.*

6. Close service valve, engine will slow to idle speed Loosen locknut 'G' on air cylinder '3' and rotate to adjust idle speed to 1400 rpm. Repeat steps 5–6 if required.

## REGLAGE DU REGULATEUR DE VITESSE ET DE PRESSION

Normalement la regulation ne demande aucun reglage mais si deala est necessaire, proceder comme suit.

**Avant de Demarrer**

1. Examiner le levien O du regulateur moteur pour voir s'il est en appui contre la butee de pleine vitesse E
2. Deserrer le contre–eccrou C et tourner la vis B dans le sens contraire des aiguilles d'une motre jusqu'a ce qu'–aucune tension ne se fasse sentir sur Alors tournier la vis d'un tour complet dans le sens des aiguilles d'une montre.

**Apres le demarrage du motor**

3. Laisser chauffer le groupe puis appuyer sur la valve de demarrage–marche normale "1".
4. Ouvrir et regler la valve de reloulement situee a l'exterieur du groupe de sorte que le manometre de reloulement indique 100 psi (6.9 bars).
5. En s'assurant que la pression se maintient bien a 100 psi (6.9 bar ), ajuster la vis regultrice B jusqu ace que le bras d'accelerateur O se leve juste de l'arret.

*REMARQUE: Envissant la vis du regulateur on augmente la pression de reloulement au regime maxi.*

6. Fermer la valve de service, le moteur ralentira jusqu'au regime de ralenti. Desserrer le contre–ecrou 'G' du cylindre d'air '3' et faire tourner de maniere a regler le regime de ralenti sur 1400 tr/mn. Repeter les operations 5 et 6 s'il y a lieu.

## DRUCK – UND DREHZAHLREGLER

Normalerweise ist der Regler wartungsfrei falls jedock eine Naachstellung erforderlich wird, wie folgt vorgehen.

**Vor dem Anlassen des Motors**

1. Nachprufen, ob Reglergestange O fest am Anschlag E anliegt.
2. Gegenmutter C lockern und Schraube B nach links drehen, bis keine Spannung mehr fuh 1 bar ist . Daraufhin Schraube um eine Drehung nach rechts drehen.

**Nach dem anlassen der maschine**

3. Kompresssosr warmlaufen laufen lassen und "Start–Betrieb" Ventil "1" betatigen.
4. Luftaustriftsventil auBen an der Maschine offnen und auf einen Manometerwert von 100 psi (6.9 bars) einstellen.
5. Drauf achten, daB ein Druck von 100 psi (6.9 bar) aufrecht erhalten wird, und Reglerschraube B drehen, bis der Drosselklappenhebel O gerade vom Anschlag E abgeht.

*ANMERKUNG: Bei Rechts drehung werden Druck und Drehzahlerhoht.*

6. Das Wartungsventil schlieBen – der Motor wird auf die leerlaufdrehzahl verlangsamt. Sicherungsmutter 'G' an Luftzylinder '3' losen und drehen, um die Leerlaufdrehzahl auf 1400 U/min einzustellen. Schritt 5 und 6 bei bedarf weiderholen.

## INSTRUZIONI PER LA TARATURE E DEL REGOLATORE DE PRESSIONE E DI VELOCITA

Normalmente il regolatore non richiede interventi. Se la taratura originale risultasse alterata procedere come segue.

**Prima di mettere in moto**

1. Controllare che la leva O del tirante comando mot ore appoggi contro il fondocorsa E del regolatore
2. Allentare il dado di fermo C a quindi girrare la vite B in senso antiorario fino a che non si percepisce alcuna tensione sulla avite stessa. A questo punto si fa fare un giro completo in senso orario alla vite di regolazione.

**Con macchina in moto**

3. Farla riscaldere e premere il pulsante della valvola d du vie "1".
4. Aptire parzialmonte i rubinetti di servizio per stabilizzare la pressione di mandada su 100 psi (6.9 bar).
5. Verficando che la pressione si mantenga sui 100 psi (6.9 bar), regolare l'apposita vite B fino a che il braccio della farfalla O si solleva dall'arresto E.

*NOTA: Avvitando la vite in senso oratio si ragglunge l pieni gri e la massima pressone.*

6 Chiuder la valvola di servizio, il regime a vuoto del motore scendera al minimo. Allentare il controdado 'G' sul cilindro ad aria compressa '3' e girarlo per regolare il regime minimo a vuoto a 1400 giri/min.
Ripetere eventualmente le fasi 5 e 6.

## REGULACION DEL REGULADOR DE PRESION Y DE VELOCIDAD

Normalmente la regulacion no necista ajustes, pero si esto fuera necesario prodeda segun se indica a dontinuacion.

**Antes De Arrancar el Motor**

1. Verificar que la palanca O esta apoyada conta el soporte E de plena velocidad.
2. Contratuerca C y girar el tornillo B contralo a las agajas dell reloj hasta que no se seguida atornillar el tornillo una vuelta completa el sentido de las agujas del reloj.

**Despues de Arrancar el Motor**

3. Permitir que la unidad se caliente, despues pulsar el boton de la valvula de dos vias "1".
4. Abra y ajuste la valvula de servicio en la parte exterior de la magina hasta mantener 100 psi (6.9 bar) en el manometro de descarga presion.
5. Asegurandose que la presion se mantenga a 100 psi (6.9 bar), ajuster el tornillo regulador B hasta que la palanca del regulador D apenas se levanta del limitador (stop) E.

*NOTA: Girando el tornillo regulador en el sentido de las agujas del reloj elevara la presion a maxima velocidad.*

6. Cierren la valvula de servicio, el motor disminuira la marcha hasta ponerse en ralenti. Aflojen la contratuerca 'G' en el cilindro del aire '3' y giren para ajustar el ralenti a 1400rpm. Si es necesario, repitan los puntos 5 y 6.

## دستور العملهای مربوط به میزان کردن رگولاتور (تنظیم کننده) سرعت و فشار

امر تنظیم سرعت و فشار معمولاً میزان کردن لازم ندارد . ول چنانچه رگولاتور از میزان خارج شود سلسله مراتب زیر را دنبال کنید :

پیش از روشن کردن موتور

۱ ـ بازوی دریچه سوخت را که روی عکس با حرف O مشخص شده است و برروی کاورر موتور قرار دارد وارسی کنید تا مطمئن شوید که بر متوقف کننده سرعت کامل (E) تکیه دارد .

۲ ـ مهره قفل کننده C را شل کنید و پیچ B را در خلاف جهت دوران عقربه ساعت آنقدر بچرخانید که هیچ کششی در پیچ احساس نشود . اکنون پیچ را در جهت دوران عقربه ساعت باندازه یك دور کامل بچرخانید .

پس از روشن کردن موتور

۳ ـ بگذارید دستگاه گرم شود و آنگاه سوپاپ « استارت ـ حرکت » را که روی عکس با شماره (1) مشخص شده است فشار دهید .

۴ ـ سوپاپ سرویس را که بر جدار بیرون دستگاه قرار دارد باز و میزان کنید تا فشار سنج تخلیه فشار ۱۰۰ پاوند براینچ مربع (۶/۹ اتمسفر) را نشان دهد و در همان حد نگاه دارد .

۵ ـ پس از اطمینان از تثبیت فشار در حدّ فوق الذکر ، پیچ (E) رگولاتور را آنقدر میزان کنید که بازوی دریچه سوخت E فقط اندکی از توقفگر O برخیزد .

توجه : میزان کردن پیچ رگولاتور در جهت دوران عقربه ساعت موجب خواهد شد که فشار سرعت کامل افزایش یابد .

۶ ـ با بسته شدن سوپاپ سرویس ، سرعت دوران موتور به حدّ سرعت هرز گردی کاهش خواهد یافت .

سوپاپ سرویس را بندید تا درنتیجه ، سرعت دوران موتور تا حد سرعت هرز گردی کاهش یابد . مهره قفل "G" راکه روی سیلندر هوا (که با شماره "3" مشخص شده است) قرار دارد شل کنید و آنرا بچرخانید تا سرعت هرز گردی را در حد ۱۴۰۰ دور در دقیقه میزان کنید .

مراحل ۵ و ۶ را در صورت لزوم تکرار کنید .

## FAULT FINDING CHART

| | | | |
|---|---|---|---|
| **1. Engine will not start** | *1. Low fuel level*<br>*2. Blocked fuel filter*<br>*3. Low water level*<br>*4. Electrical fault* | **6. Oil blows back into air filter** | *Faulty unloader valve* |
| **2. Air discharge capacity too low** | *1. Engine speed too low*<br>*2. Blocked air cleaner*<br>*3. High pressure air escaping*<br>*4. Excessive clearances in air end* | **7. Excessive vibration** | *Engine speed too low* |
| **3. Compressor overheats** | *1. Low oil level*<br>*2. Dirty or blocked oil cooler*<br>*3. Wrong grade of oil*<br>*4. Defective bypass valve*<br>*5. Recirculation of cooling air*<br>*6. Faulty temperature shutdown switch*<br>*7. Slipping fan belt* | **8. Safety valve blows** | *1. Operating pressure too high*<br>*2. Regulator out of adjustment*<br>*3. Faulty regulator valve* |
| **4. Excessive oil carried over to discharge air** | *1. Blocked scavenge line*<br>*2. Punctured separator element*<br>*3. Pressure in system too low* | **9. Unit prematurely shuts down** | *1. Low engine oil pressure*<br>*2. High engine coolant temperature*<br>*3. High compressor oil temperature*<br>*4. Low engine coolant level*<br>*5. Switch failure*<br>*6. Electrical fault*<br>*7. Fuel starvation* |
| **5. Engine speed too low** | *1. Incorrect setting to throttle arm*<br>*2. Blocked fuel filters*<br>*3. Faulty regulator valve*<br>*4. Blocked silencer on regulator valve* | **10. Oil seal leaks** | *Improperly fitted seals* |

## TABLEAU DE DEPISTAGE DES PANNES

| | | | |
|---|---|---|---|
| **1. Le moteur ne demarre pas** | *1. Niveau de combustible bas*<br>*2. Filtre a air bouche*<br>*3. Niveau d'eau bas*<br>*4. Faute electrique* | **6. Refoulement d'huile dans le filtre a air** | *1. Soupape de dechargement defectueuse* |
| **2. Capacite de degagement d'air trop basse** | *1. Vitesse moteur trop basse*<br>*2. Nettoyer d'air bouche*<br>*3. Fuite d'air ahaute pression*<br>*4. Jeu excessif au tuyau d'echappement d'air* | **7. Vibration excessive** | *1. Vitesse de moteur trop basse* |
| **3. Le compresseur surchauffe** | *1. Niveau d'huile bas*<br>*2. Refroidisseur d'huile bouche ou sale*<br>*3. Mauvais grade d'huile*<br>*4. Soupape de degagement defectiese*<br>*5. Remise en circulation d'air entrain de refroidir*<br>*6. Contact de fermeture de temperature defectueux*<br>*7. Courroie du ventilateur glise* | **8. Pression s'echappe par soupape de securite** | *1. Pression de marche trop haute*<br>*2. Regualteur mal ajust*<br>*3. Soupape regulatrice defectueuse* |
| **4. Apparition excessive d'huile a la decharge d'air** | *1. Ligne de refoulement bouchee*<br>*2. Element separateur creve*<br>*3. Pression du systeme trop basse* | **9. Ensemble se ferme prematurement** | *1. Pression d'huile du moteur basse*<br>*2. Temperature du liquide refroidissant du moteur haute*<br>*3. Temperature de l'huile du compresseur haute*<br>*4. Niveau du liquide refroidissant du moteur bas*<br>*5. Contact defectueux*<br>*6. Faute electrique*<br>*7. Manque de combustible* |
| **5. Vitesse du moteur trop basse** | *1. Bras de l'accelarateur regle incorrectement*<br>*2. Filtres a combustible bouches*<br>*3. Soupape regulatrice degectueuse*<br>*4. Silencieux bouche sur la soupape du regulateur* | **10. Niveau d'huile fuit** | *1. Joint mal monte* |

## FEHLERQUELLEN–TABELLE

| | | | |
|---|---|---|---|
| **1. Motor springt nicht an** | *1. Kraftstoffstand niedrig*<br>*2. Kraftstoff–filter verstopft*<br>*3. Wasserstand niedrig*<br>*4. Elektrische Storung* | **6. Olruckschlag in den Luftfilter** | *1. Fehlerhafter Druckregler* |
| **2. LuftablaB zu gering** | *1. Motordehzahl zu niedria*<br>*2. Luftfilter verstopft*<br>*3. Horchdruckluft entweicht*<br>*4. Zuviel Spiel am Luftaustritt* | **7. Ubermassige Vibration** | *1. Motordrehzahl zu niedrig* |
| **3. Kompressor uberhitzt** | *1. Niedriger Olstand*<br>*2. Olkuhler verschmutzt oder verstopft*<br>*3. Falsche Olsorte*<br>*4. Fehlerhaftes Umgehungsventil*<br>*5. Wiederumlauf der Kuhlluft*<br>*6. Fehlerhafter Temperaturab–schaltschalter*<br>*7. Keilriement rutscht* | **8. Sicherheitsventil versagt** | *1. Betriebsdruck zu hoch*<br>*2. Kontrtolle falsch eingestellt*<br>*3. Fehlerhaftes Kontrollventil* |
| **4. UbermaBiger Olubertrag zur Ablassluft** | *1. Spulleitung verstopft*<br>*2. Abscheider durchlochert*<br>*3. Anlagendruck zu gering* | **9. Vorzeitige Abschaltung** | *1. Maschinenoldruck zu gering*<br>*2. Hohe Motorkuhlmittel–tempeeratur*<br>*3. Hohe Kompressor–Oltemperatur*<br>*4. Niedriger Motorkuhlmittelstand*<br>*5. Schalterausfall*<br>*6. Elektrisches Versagen*<br>*7. Krafstoffmangel* |
| **5. Motor drehzahl zu niedrig** | *1. Falsche Einstellung des*<br>*2. Verstopfte Kraftstoff–filter*<br>*3. Fehlerhaftes Eistellventil*<br>*4. Schalldampfer am Regler verstopft* | **10. Olstand lauft aus.** | *1. Schlecht angebrachte abdichtung* |

**PROSPETTO DELLE CAUSE**

| | | | |
|---|---|---|---|
| **1. Il motore non parte** | *1. Livello bass odi carburante*<br>*2. Filtro del carburante bloccato*<br>*3. Livello basso dell'acqua*<br>*4. Guasto di carattere eletticio* | **6. Olio ritorna al filtro aria** | *1. Valvaola farfalla difettosa* |
| **2. Bassa portata aria alla mandate** | *1. Giri motore troppo bassi*<br>*2. Filtro arria intasato*<br>*3. Fuga aria alta pressione*<br>*4. Eccessivo gioco grouppo* | **7. Eccessive vibrazioni** | *1. Giri motore troppo bassi* |
| **3. Surriscaldamento compressore** | *1. Basso livello olio*<br>*2. Radiatore olio sporco o intasto*<br>*3. Errato grado d'olio*<br>*4. Valvola bipasso difettosa*<br>*5. Ricircolazione aria di raffreddamento*<br>*6. Terminteruttore d'arresto difettoso*<br>*7. Cinghia del ventilatore che sta scivolando* | **8. Valvola sicurezza 'salta'** | *1. Pressione d'esercizio troppo elevata*<br>*2. Regolatore sfasato troppo elevata*<br>*3. Valvola regolatore difettosa* |
| **4. Eccesso d'olio all'aria di mandata** | *1. Linea di recupero ostrita*<br>*2. Elemento separtore forato*<br>*3. Pressione nel sistema troppo bassa* | **9. Le macchina s'arresta in anticipo** | *1. Bassa pressione olio motore*<br>*2. Alta temperatura radiatore motore*<br>*3. Alta temperatura olio compressore*<br>*4. Basso livello radiatore motore*<br>*5. mancato funzionamento interruttori*<br>*6. Difetto impianto elettrico*<br>*7. Poca nafta* |
| **5. Giri motore troppo bassi** | *1. Leva farfalla fissata erroneamente*<br>*2. Filtri nafta intasti*<br>*3. Valvola regolatore difettosa*<br>*4. Silenziatore bloccato su valvola di regolazione* | **10. Trafilamenti livello olio** | *1. Installazione tenute incorrectta* |

## TABLE DE LOCALIZACION DE AVERIAS

| | | | |
|---|---|---|---|
| **1. Motor no arranca** | *1. Nivel del fluido bajo*<br>*2. Filtro del combustible obstruido*<br>*3. Nivel del agua bajo*<br>*4. Falta electrica* | **6. Aceite vuelve al filtro de aire** | *1. Valvula descargadora defectuosa* |
| **2. Capacidad muy baja, descarga de aire** | *1. Velocidad motor muy baja*<br>*2. Filtro de aire obstruido*<br>*3. Escape de aire a presion alta*<br>*4. Separciones excesivos en compresosr* | **7. Vibracion excesiva** | *1. Velocidad del motor muy baja* |
| **3. Compresor se recallenta** | *1. Nivel de aceite bajo*<br>*2. Enfriador aceite suico o obstruido*<br>*3. Grado de aceite equivocado*<br>*4. Valvula desvio defectuosa*<br>*5. Recirculacion de aire refrigerante*<br>*6. Interruptor cierre temp. defectuoso* | **8. Valvula de seguirdad descarga** | *1. Presion de opercion muy alta*<br>*2. Regulador fuera de ajust*<br>*3. Valvula reguladora defectuosa* |
| **4. Aceite excesivo llevado a aire de descarga** | *1. Linea de barrido obstruido*<br>*2. Elemento separador perforado*<br>*3. Presione del sistema muy baja*<br>*4. Correa del ventilador se desliza* | **9. Cierre prematuro de la unidad** | *1. Presion baja, aceite motor*<br>*2. Temp. alta, refrigerante motor*<br>*3. Temp. alta, aceite compresor*<br>*4. Nivel bajo, refrigerante motor*<br>*5. Falla de interruptor*<br>*6. Falla electricidad*<br>*7. Subalimentacion combustible* |
| **5. Velocidad del motor muy baja** | *1. Palanca del regulador mal ajustado*<br>*2. Filtros de combustible obstruidos*<br>*3. Valvula reguladora defectuosa*<br>*4. Silenciador de valvula reguladora obstruida* | **10. Fugas nivel de aceite** | *1. Sello mal ajustado* |

جدول نقص یابی

| | | | |
|---|---|---|---|
| ۱ ـ موتور روشن نمی شود | ۱ ـ سوخت کم است<br>۲ ـ فیلتر سوخت مسدود است<br>۳ ـ آب کم است<br>۴ ـ نقص الکتریکی | ۶ ـ روغن به فیلتر هوا باز میگردد | سوپاپ رفع سربار نقص دارد |
| ۲ ـ ظرفیت تخلیه هوا بیش از حد پائین است | ۱ ـ سرعت دورانی موتور بیش از حد پائین است<br>۲ ـ هوا پاك کن مسدود است<br>۳ ـ هوای دارای فشار زیاد به بیرون درز میکند<br>۴ ـ فواصل آزاد در انتهای کمپرسور بیش از حد بزرگ هستند | ۷ ـ لرزش بیش از حد | سرعت دورانی موتور بیش از حد پائین است . |
| ۳ ـ کمپرسور بیش از حد گرم میشود | ۱ ـ روغن کم است<br>۲ ـ کولر روغن نا پاك یا مسدود است<br>۳ ـ نوع (رده) روغن درست نیست<br>۴ ـ سوپاپ « بای پاس » (مسیر انحرافی) مسدود است<br>۵ ـ هوای خنك کننده از نو جریان می یابد<br>۶ ـ نقص سویچ حرارتی توقف ایمنی دستگاه<br>۷ ـ تسمه پروانه لغزش دارد | ۸ ـ سوپاپ ایمنی (دریچه اطمینان) باز میشود | ۱ ـ فشار کار بیش از حد زیاد داست<br>۲ ـ رگولاتور از میزان خارج شده است<br>۳ ـ سوپاپ رگولاتور نقص دارد |
| ۴ ـ روغن بیش از حد به هوای تخلیه انتقال می یابد | ۱ ـ خط آشغالگیر مسدود است<br>۲ ـ المنت جدا کننده سوراخ شده است<br>۳ ـ فشار سیستم بیش از حد پائین است | ۹ ـ دستگاه بیموقع خاموش میشود | ۱ ـ فشار روغن موتور پائین است<br>۲ ـ درجه حرارت مایع خنك کننده موتور بالاست<br>۳ ـ درجه حرارت روغن کمپرسور بالاست<br>۴ ـ مایع خنك کننده موتور کم است<br>۵ ـ سویچ کار نمیکند<br>۶ ـ نقص الکتریکی<br>۷ ـ کمبود سوخت |
| ۵ ـ سرعت دورانی موتور بیش از حد پائین است | ۱ ـ تنظیم بازوی دریچه سوخت غلط است<br>۲ ـ فیلترهای سوخت مسدودند<br>۳ ـ سوپاپ رگولاتور نقص دارد<br>۴ ـ صدا خفه کن روی سوپاپ رگولاتور مسدود است | ۱۰ ـ منفذ بند روغن رخنه دارد | منفذ بندها درست کار گذارده نشده اند |

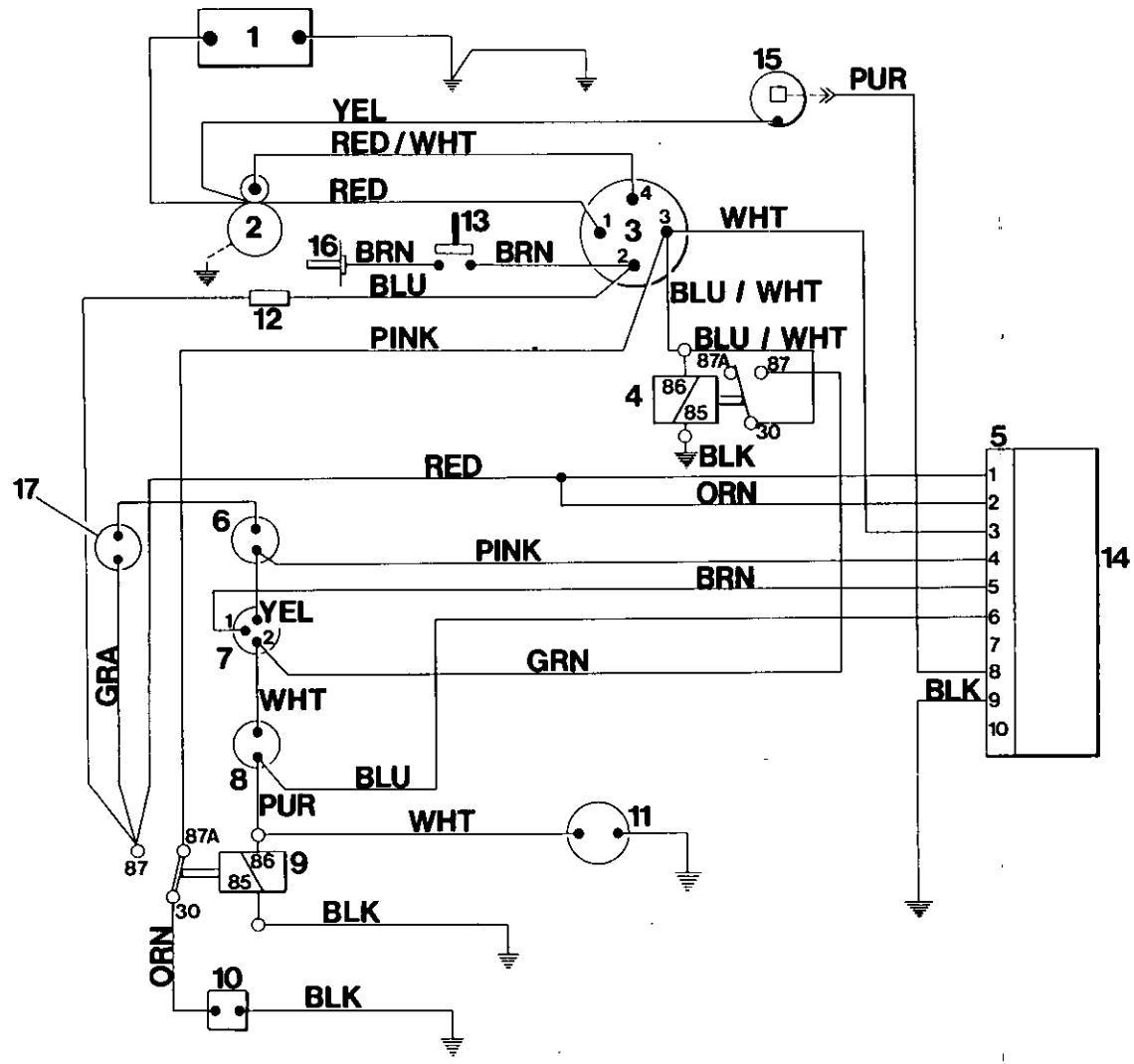
1
15
PUR
YEL
RED / WHT
RED
2
4
1
3
3
WHT
13
16
BRN
BRN
2
BLU
BLU / WHT
12
PINK
BLU / WHT
87A
87
4
86
85
30
BLK
5
RED
ORN
17
6
PINK
BRN
14
YEL
1
2
7
GRN
GRA
WHT
BLK
8
BLU
PUR
WHT
11
87A
87
86
85
9
30
BLK
ORN
10
BLK

T1313

| FAULT FINDING | | | DEPANNAGE | FEHLERSUCHE | GUASTI | LOCALIZACION DE AVERIAS | |
|---|---|---|---|---|---|---|---|
| **Item** | **Qty** | **Description** | **Description** | **Beschreibung** | **Descrizione** | **Descripcion** | |
| 1 | 1 | Battery | Batterie | Batterie | Batteria | Bateria | باطری |
| 2 | 1 | Starter Motor | Demarreur moteur | Anlassermotor | Motorino avviamento | Motor de arranque | موتور استارت |
| 3 | 1 | Start Switch | Contact demarrage | AnlaBschalter | Interruttore avviamento | Interruptor de arranque | سویچ استارت |
| 4 | 1 | Overload Relay | Relais de surcharge | Uberstromrelais | Rele sovraccerico | Rele sobrecarga | رله سر بار اضافی |
| 5 | 1 | J.I. Connector | Connecteur | J.I. Verbinder | Connettore J.I. | Conector J.I. | رابط J.I |
| 6 | 1 | Air End Temp. Switch | Contact temperature echappement air | Temperaturschalter/ Luftaustrittsseite | Int. temp. lato aria | Interruptor temp. compresor | سویچ حرارتی انتهای کمپرسور |
| 7 | 1 | Oil Pressure Switch | Contact pression huile | Oldruckschalter | Pressost. Olio Motore | Interruptor presion aceite | سویچ فشار روغن |
| 8 | 1 | Engine Temp. Switch | Contact temperature moteur | Temperaturschalter/ Motor | Termost. Temp. Motore | Interruptor temp. motor | سویچ حرارتی موتور |
| 9 | 1 | Fuel Relay | Relais combustible | Krafstoff-Relais | Rele carburante | Rele combustible | رله سوخت |
| 10 | 1 | Fuel Solenoid | Solenoide combustible | Krafstoff-Magnetventil | Solenoide carburante | Rele solenoide | سولنوئید (سیم پیچ) سوخت |
| 11 | 1 | Hourmeter | Compteur horaire | Stundenmesser | Contaore | Cuentahoras | ساعت شمار |
| 12 | 1 | Fuse 5 amp. | Fusible 5 amp | Sicherung 5 amp. | Fusibile 5 amp. | Fusible 5 amp. | فیوز ۵ آمپری |
| 13 | 1 | Heater Push Button | Bouton poussoir chauffage | Druckknopf/Heizung | Pulsante riscaldatore | Boton calentador | تکمه فشاری گرمکن |
| 14 | 1 | Circuit Board | Panneau circuit | Schalplatte | Piastra circuitale | Table de circuito | صفحه مدارهای برق |
| 15 | 1 | Alternator | Alternateur | Alternator | Alternatore | Alternador | آلترناتور |
| 16 | 1 | Heater | Chaffauge | Heizung | Riscaldatore | Calentador | گرمکن |

| Colour Code | Reparage Couleur | Farbcode | Legenda Colori | Codigo Colores | علامات اختصاری رنگها |
|---|---|---|---|---|---|
| BRN - Brown | BRN - Brun | BRN - Braun | BRN - Marrone | BRN - Marron | قهوه‌ای = BRN |
| GRA - Grey | GRA - Gris | GRA - Grau | GRA - Grigio | GRA - Plomo | خاکستری = GRA |
| WHT - White | WHT - Blanc | WHT - Wiess | WHT - Bianco | WHT - Blanco | سفید = WHT |
| BLK - Black | BLK - Noir | BLK - Schwarz | BLK - Nero | BLK - Negro | سیاه = BLK |
| PUR - Purple | PUR - Pourpre | PUR - Violett | PUR - Porpora | PUR - Morado | ارغوانی = PUR |
| RED - Red | RED - Rouge | RED - Rot | RED - Rosso | RED - Rojo | سرخ = RED |
| YEL - Yellow | YEL - Jaune | YEL - Gelb | YEL - Giallo | YEL - Amarillo | زرد = YEL |
| GRN - Green | GRN - Vert | GRN - Grun | GRN - Verde | GRN - Verde | سبز = GRN |
| BLU - Blue | BLU - Bleu | BLU - Blau | BLU - Blu | BLU - Azul | آبی = BLU |
| PNK - Pink | PNK - Rose | PNK - Rosa | PNK - Rosa | PNK - Rosado | صورتی = PNK |
| ORN - Orange | ORN - Orange | ORN - Orange | ORN - Arancione | ORN - Naranjo | نارنجی = ORN |

| TORQUE VALUE CHART FASTENING | | | TABLEAU DES VALEURS DU COUPLE FERMOIRS | | | DREHMOMMENT WERTETABLELLE BEFESTIGUNGEN | | |
|---|---|---|---|---|---|---|---|---|
| | lbs ft | Nm | | lbs ft | Nm | | lbs ft | Nm |
| Drive pins to flywheel | 140 | 190 | Broches d'entrainement–volant | 140 | 190 | Triebstiffe zum schwungrad | 140 | 190 |
| Elemento to A/E Hub | 140 | 190 | Element moyeu comp. | 140 | 190 | Element zur Nabe/luftaustritt | 140 | 190 |
| A/End to Engine | 35 | 47 | Comp. moteur | 35 | 47 | Luftaustritt zum Motor | 35 | 47 |
| Mtg. Bracket to A/End | 140 | 190 | Supp. montage comp. | 140 | 190 | Montagebugel zum Lauftaustritt | 140 | 190 |
| Resilient Mounts to Frame | 140 | 190 | Montures antivibrations bati | 140 | 190 | Wilderstandsfahige Befestigungen an den Rahmen | 140 | 190 |
| Cylinder Brkt to Engine | 63 | 85 | Supp. cylindre moteur | 63 | 85 | Zylinderbugel zum Motor | 63 | 85 |
| Starter Motor Terminals | 20 | 27 | Bornes moteur demarrage | 20 | 27 | Anlassermotor–endstellen | 20 | 27 |
| Engine Exh. Manifold Conn. | 63 | 85 | Racc. collecteur eschapp.moteur | 63 | 85 | Motorauspuff verteileranschlusse | 63 | 85 |
| Autella Clamps | 8 | 11 | Brides Autella | 8 | 11 | Autell–Klemmen | 8 | 11 |
| Unloader Valve to A/E | 63 | 85 | Regul. pression comp. | 63 | 85 | Entlastungsventil zum Luftaustritt | 63 | 85 |
| Oil Manifold to A/E | 63 | 85 | Collecteur d'huile comp. | 63 | 85 | Olverteiler zum Luftaustritt | 63 | 85 |
| Lift Bail to T/Frame | 80 | 108 | Oreille de levage bati | 80 | 108 | Hebegriff zum T–Rahmen | 80 | 108 |
| Cover to Sep. Tank | 140 | 190 | Couvercle res separateur | 140 | 190 | Abdeckung Abscheidertank | 140 | 190 |
| Sep. Tank to T/Frame | 35 | 47 | Res. separteur b'ati | 35 | 47 | Abscheidettank an T–Rahmen | 35 | 47 |
| Wheel Nuts | 63 | 85 | Ecrous de roues | 63 | 85 | Radmutten | 63 | 85 |
| Nut on Fan Shaft | 260 | 352 | Ecrou sur arbre du ventilateur | 260 | 352 | Mutter an der Lufterwelle | 260 | 352 |
| Discharge Pipe to A/End | 140 | 190 | Tuyau Disch. de l'echap. d'air | 140 | 190 | AblaBrohr/Luftaustrittseite | 140 | 190 |
| Disch. Pipe to Sep. Tank | 35 | 47 | Tuyau Disch du reservoir de separation | 35 | 47 | AblaBrohr/Abscheidertank | 35 | 47 |

## TABELLA DEI VALORI DI COPPIA DISPOSITIVI DI CHIUSURA

## CUADRO VALOR DE TORSION FIJADORES

## جدول مقادیر نیروهای گشتاوری

| | lbs ft | Nm | | lbs ft | Nm | فوت پاوند | نیوتن متر | |
|---|---|---|---|---|---|---|---|---|
| Da spinotti di azionamento al volano | 140 | 190 | Dedos de arrastre al volante | 140 | 190 | ۱۴۰ | ۱۹۰ | میلچه های تحرك به چرخ لنگر |
| Da elemento al mozzo compressore | 140 | 190 | Elementos al cubo compresor | 140 | 190 | ۱۴۰ | ۱۹۰ | المنت به توپی انتهای کمپرسور |
| Da compressore a motore | 35 | 47 | Compresor al motor | 35 | 47 | ۳۵ | ۴۷ | انتهای کمپرسور به موتور |
| Da mensola di supporto a compressore | 140 | 190 | Soporte al compresor | 140 | 190 | ۱۴۰ | ۱۹۰ | براکت نصب به انتهای کمپرسور |
| Da supporti elastici a telaio | 140 | 190 | Montajes flexibles al armazon | 140 | 190 | ۱۴۰ | ۱۹۰ | پایه های مقاوم به قاب |
| Sostegno Cilindrico a Motore | 63 | 85 | Soporte cilindro al motor | 63 | 85 | ۶۳ | ۸۵ | براکت سیلندر به موتور |
| Terminali Del Motorino D'Avviamento | 20 | 27 | Terminales motor de arranque | 20 | 27 | ۲۰ | ۲۷ | ترمینالهای موتور استارت |
| Conn. collettore scarico motore | 63 | 85 | Conexion distrib excape motor | 63 | 85 | ۶۳ | ۸۵ | رابط مانیفولد اگزز موتور |
| Morse Autella | 8 | 11 | Abrasaderas Autella | 8 | 11 | ۸ | ۱۱ | گیره‌های « اوتلا » |
| Da valvola di scarico a compressore | 63 | 85 | Valvula descargadora al compresor | 63 | 85 | ۶۳ | ۸۵ | سوپاپ رفع سر بار به انتهای کمپرسور |
| Da collettore olio a compressore | 63 | 85 | Distribuidor Aceite al Compresor | 63 | 85 | ۶۳ | ۸۵ | مانیفولد روغن به انتهای کمپرسور |
| Da gancio di sollevamento a telaio | 80 | 108 | Gancho de alzar al armazon T | 80 | 108 | ۸۰ | ۱۰۸ | حلقه بالا برنده به قاب |
| Da copertura a serbatoio separatore | 140 | 190 | Tapa al tanque-sep | 140 | 190 | ۱۴۰ | ۱۹۰ | سرپوش به مخزن جداکننده |
| Da serbatoio separatore a telaio | 35 | 47 | Tanque sep al armazon T | 35 | 47 | ۳۵ | ۴۷ | مخزن جداکننده به قاب |
| Dadi per ruote | 63 | 85 | Tuercas de ruedas | 63 | 85 | ۶۳ | ۸۵ | مهره‌های چرخ |
| Dado su Albero della ventola | 260 | 352 | Tuerca en eje del ventilador | 260 | 352 | ۲۶۰ | ۳۵۲ | مهره به میل پروانه |
| Tubo di scarico a Gruppo Compressore | 140 | 190 | Tubo Dishc. al compresor | 140 | 190 | ۱۴۰ | ۱۹۰ | لوله تخلیه به انتهای کمپرسور |
| Tubo di scarico a Cisterna di Separazione | 35 | 47 | Tubo Disch. al tanque sep. | 35 | 47 | ۳۵ | ۴۷ | لوله تخلیه به مخزن جداکننده |

INGERSOLL-RAND.

USE ONLY GENUINE INGERSOLL–RAND SPARE PARTS

N'UTILISER QUE LES VERITABLES PIECES DETACHEES INGERSOLL–RAND

NUR ORIGINAL INGERSOLL–RAND ERSATZTEILE VERWENDEN

USARE SOLO RICAMBI GENUINI INGERSOLL–RAND

USE SOLAMENTE REPUESTOS GENUINOS INGERSOLL–RAND

# INGERSOLL-RAND

# P375
## PORTABLE COMPRESSOR

PERKINS ENGINE

PARTS CATALOGUE

CATALOGUE DE PIECES DETACHEE

ERSATZTEILLISTE

LISTA RICAMBI

LISTA DE REPUESTOS

فهرست وسایل یدکی

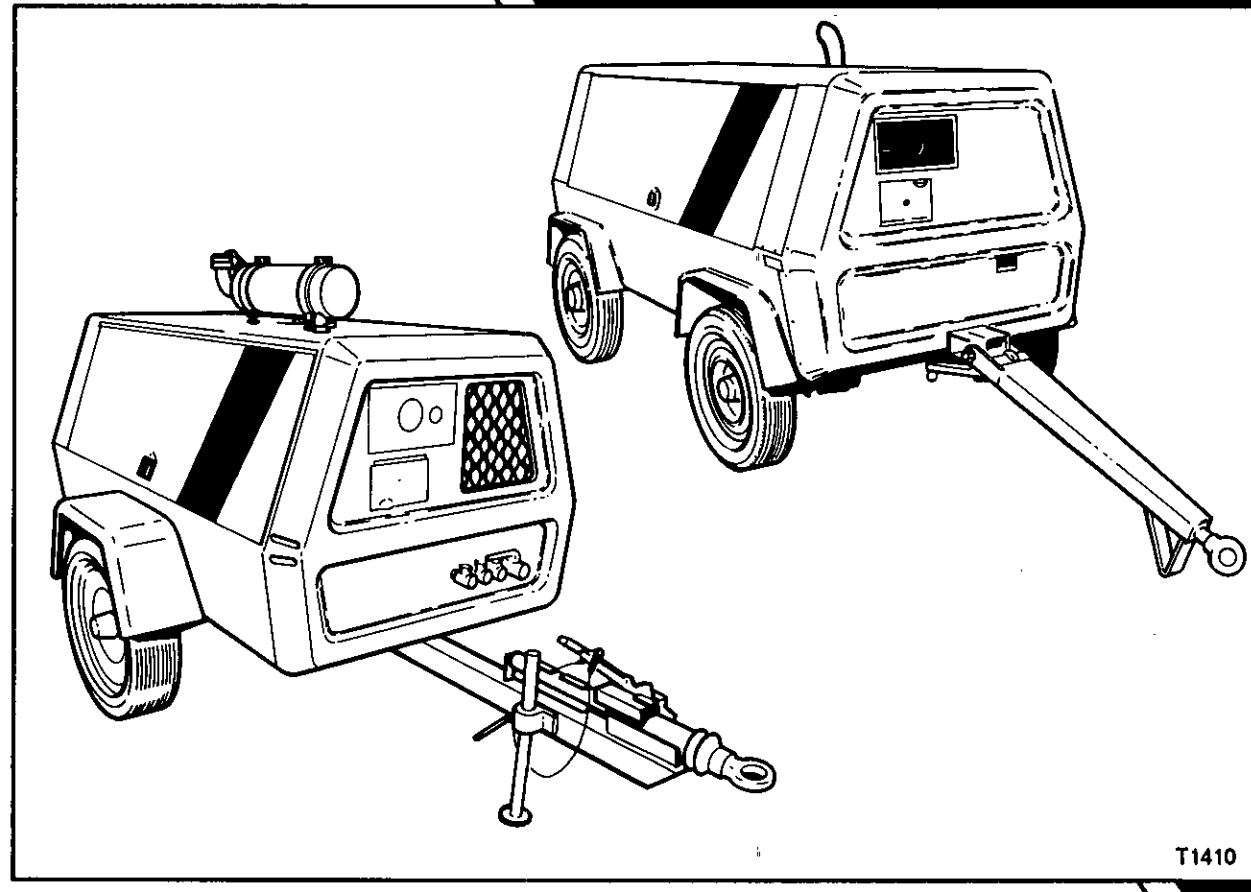

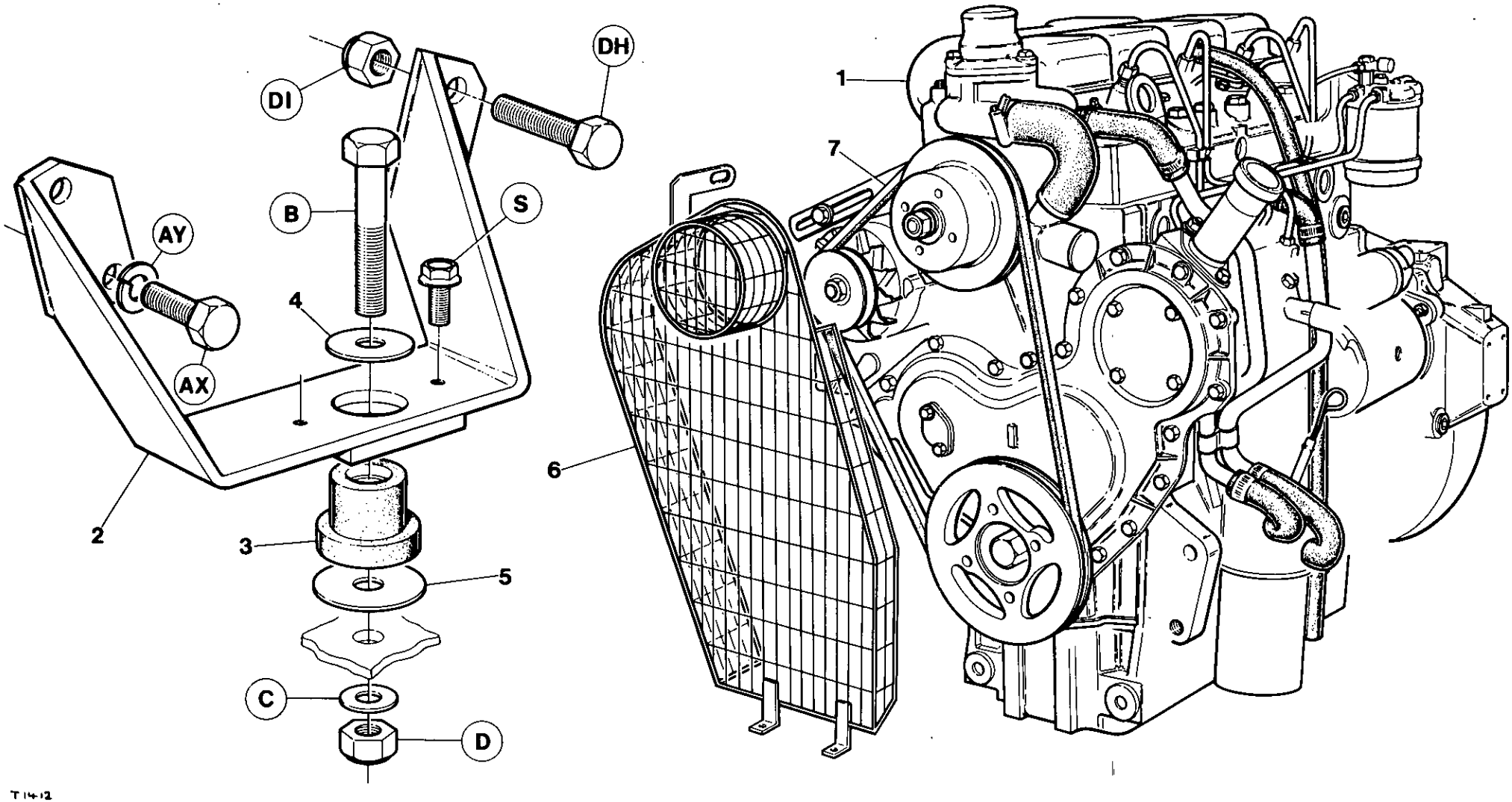
DI
DH
B
S
AY
AX
4
2
3
5
C
D
1
7
6
T 14-12

| Item | CPN | Qty | DESCRIPTION | DESCRIPTION | BESCHREIBUNG | DESCRIZIONE | DESCRIPCION | شرح | |
|---|---|---|---|---|---|---|---|---|---|
| 1 | ++++++++ | 1 | Engine | Moteur | Motor | Motore | Motor | موتور | 1 |
| 2 | 92077569 | 1 | Bracket | Support | Halterung | Staffa | Soporte | براکت (بست) | 2 |
| 3 | 35273812 | 1 | Mount | Monture | Befestigongstell | Mensola | Armadura | پایه | 3 |
| 4 | 35101468 | 1 | Washer | Rondelle | Dichtungsring | Guarnizione | Arandela | واشر | 4 |
| 5 | 35273937 | 1 | Washer | Rondelle | Dichtungsring | Guarnizione | Arandela | واشر | 5 |
| 6 | 92519503 | 1 | Guard | Protecteur | Schutzvorrichtung | Riparo | Protector | کارد | 6 |
| 7 | 92671833 | 1 | Belt | Courroie | Keilreimen | Cinghia | Correa | تسمه | 7 |
| | ++++++++ | | Items supplied by Engine Manufacturer | Articles fournies par le fabricant du moteur | Diese artikel werden vom Motorhersteller geliefert | Piezas sumnistrades por el fabricante del motor | Elementi forniti dalla fabbrica der motori | وسایل که شرکت سازنده موتور تدارك می بیند | |

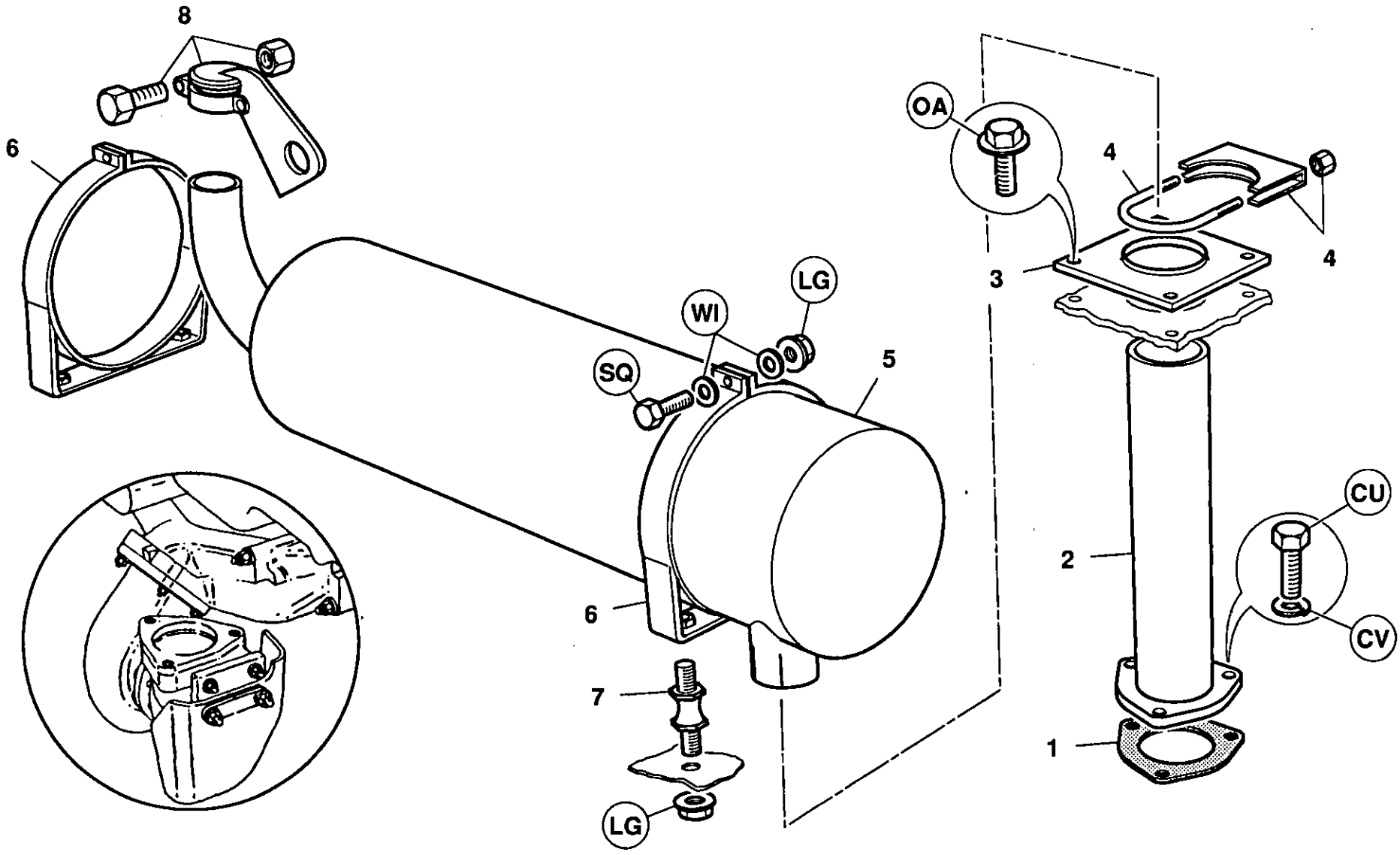


T1426

| Item | CPN | Qty | DESCRIPTION | DESCRIPTION | BESCHREIBUNG | DESCRIZIONE | DESCRIPCION |
|---|---|---|---|---|---|---|---|
| 1 | 92519529 | 1 | Gasket | Joint | Dichtung | Guaranizione | Junta |
| 2 | 92898568 | 1 | Pipe, exhaust | Tuyau de silencieux | Rohr Schalldamfer | Tubo, Scappamento | Tubo de escape |
| 3 | 92059062 | 1 | Plate | Plaque | Blech | Piastra | Placa |
| 4 | 92253079 | 1 | Clamp | Fixation | Klemme | Fibbia | Abrasadera |
| 5 | 92787753 | 1 | Silencer, exhaust | Silencieux | Schalldamfer | Silenziatore | Silenciador de escapa |
| 6 | 92518513 | 2 | Clamp, band | Fixation | Klemme | Fibbia | Abrasadera |
| 7 | 92276096 | 4 | Mount, rubber | Monture | Befestigungsteil | Supporto | Suporte |
| 8 | 35539238 | 1 | Cover, rain | Couvercle | Abdeckung | Coperchio | Cubierta |

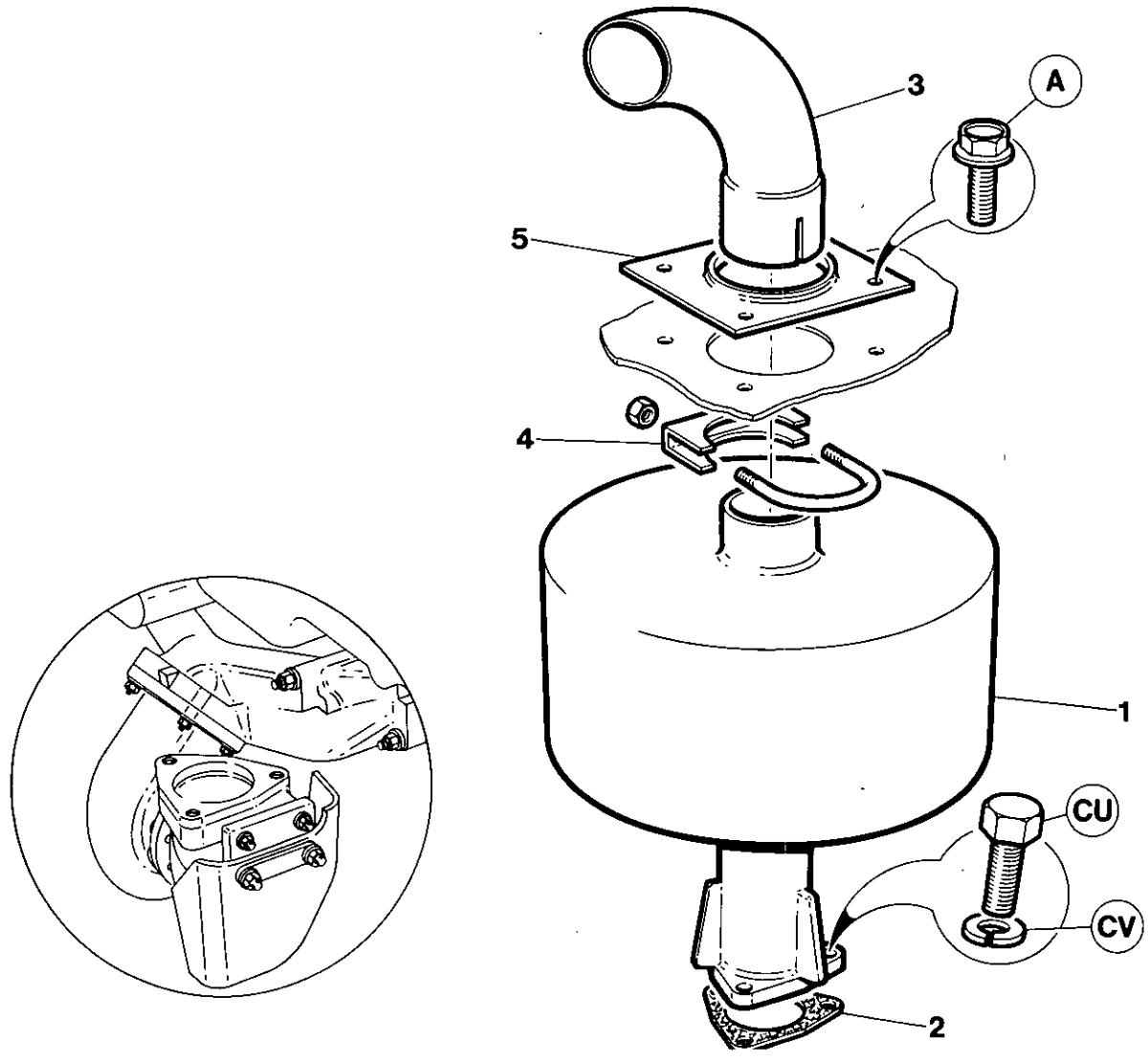


T 1413

| Item | CPN | Qty | DESCRIPTION | DESCRIPTION | BESCHREIBUNG | DESCRIZIONE | DESCRIPCION |
|---|---|---|---|---|---|---|---|
| 1 | 92519511 | 1 | Muffler | Chicane | Schalldampfer | Marmitta | Silenciador del escape |
| 2 | 92519529 | 1 | Gasket | Joint | Dichtung | Guaranizione | Junta |
| 3 | 92064120 | 1 | Tailpipe | Tuyau d'en bout | Auspuffrohr | Pezzo terminale | Tubo de exhaustacicon |
| 4 | 92253079 | 1 | Clamp | Bride | Klemme | Fascetta | Abrasadera |
| 5 | 92059062 | 1 | Plate | Plaque | Blech | Piastra | Placa |

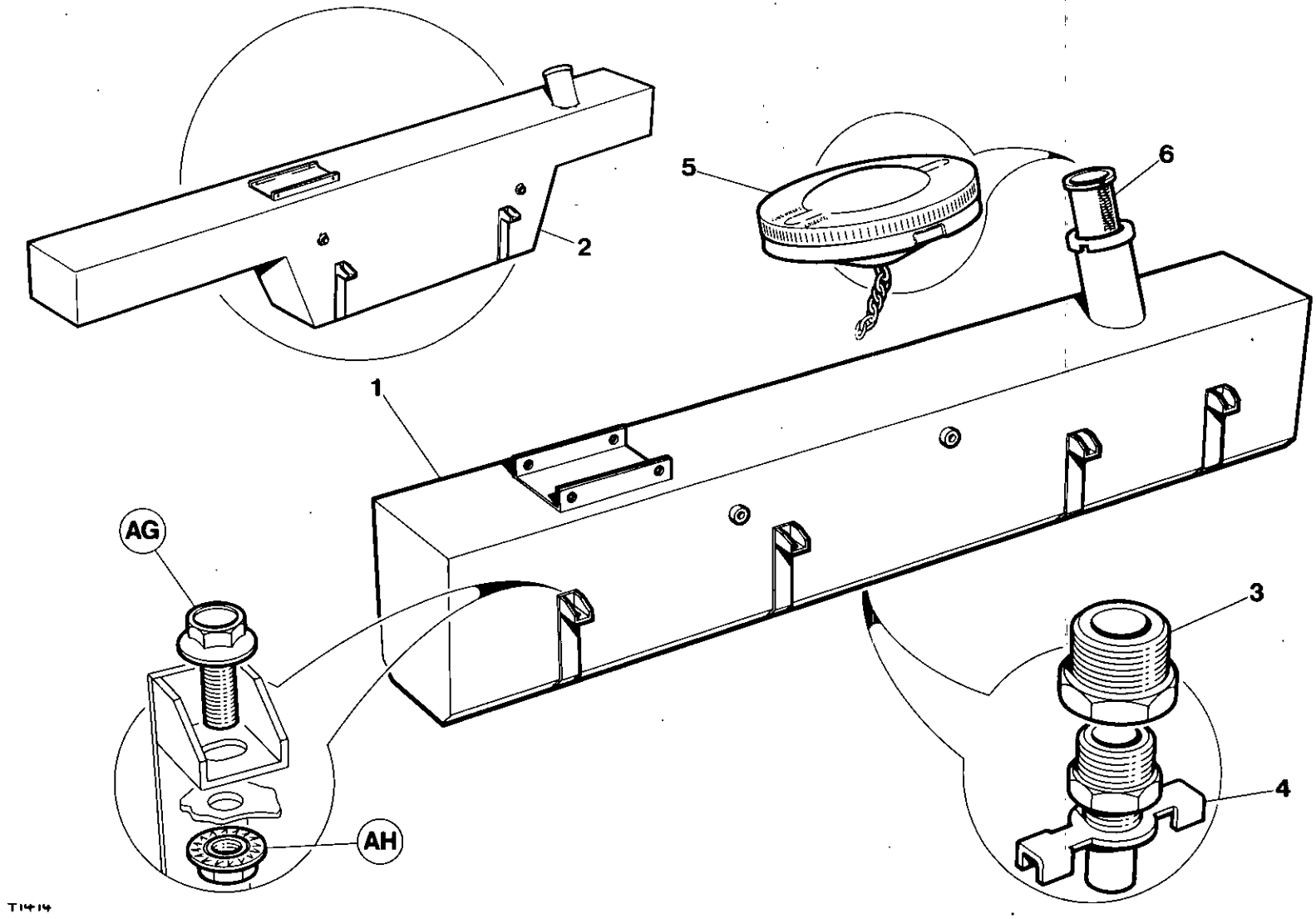
1
2
3
4
5
6
AG
AH
T1414

| Item | CPN | Qty | DESCRIPTION | DESCRIPTION | BESCHREIBUNG | DESCRIZIONE | DESCRIPCION | شرح | |
|---|---|---|---|---|---|---|---|---|---|
| 1 | 92513068 | 1 | Tank (2 Wheel) | Reservoir (2 Roue) | Tank (2 Rad) | Serbatoio (2 Ruota) | Tanque (2 Rueda) | باك (دوچرخ) | 1 |
| 2 | 92756683 | 1 | Tank (4 Wheel) | Reservoir (4 Roue) | Tank (4 Rad) | Serbatoio (4 Routa) | Tanque (4 Rueda) | باك (چهار چرخ) | 2 |
| 3 | 92354380 | 1 | Reducing Bush | Rondelle de reduction | Reduzierstuck | Boccola riduttrice | Buje reductor | بوش كاهنده | 3 |
| 4 | 92258706 | 1 | Valve | Soupapa | Ventil | Valvola | Valvula | سوپاپ | 4 |
| 5 | 92120013 | 1 | Cap | Couvercle | Kappe | Tappo | Tapa | كلاهك | 5 |
| 6 | 92043058 | 1 | Filter | Filtre | Filter | Filtro | Filtro | فيلتر | 6 |

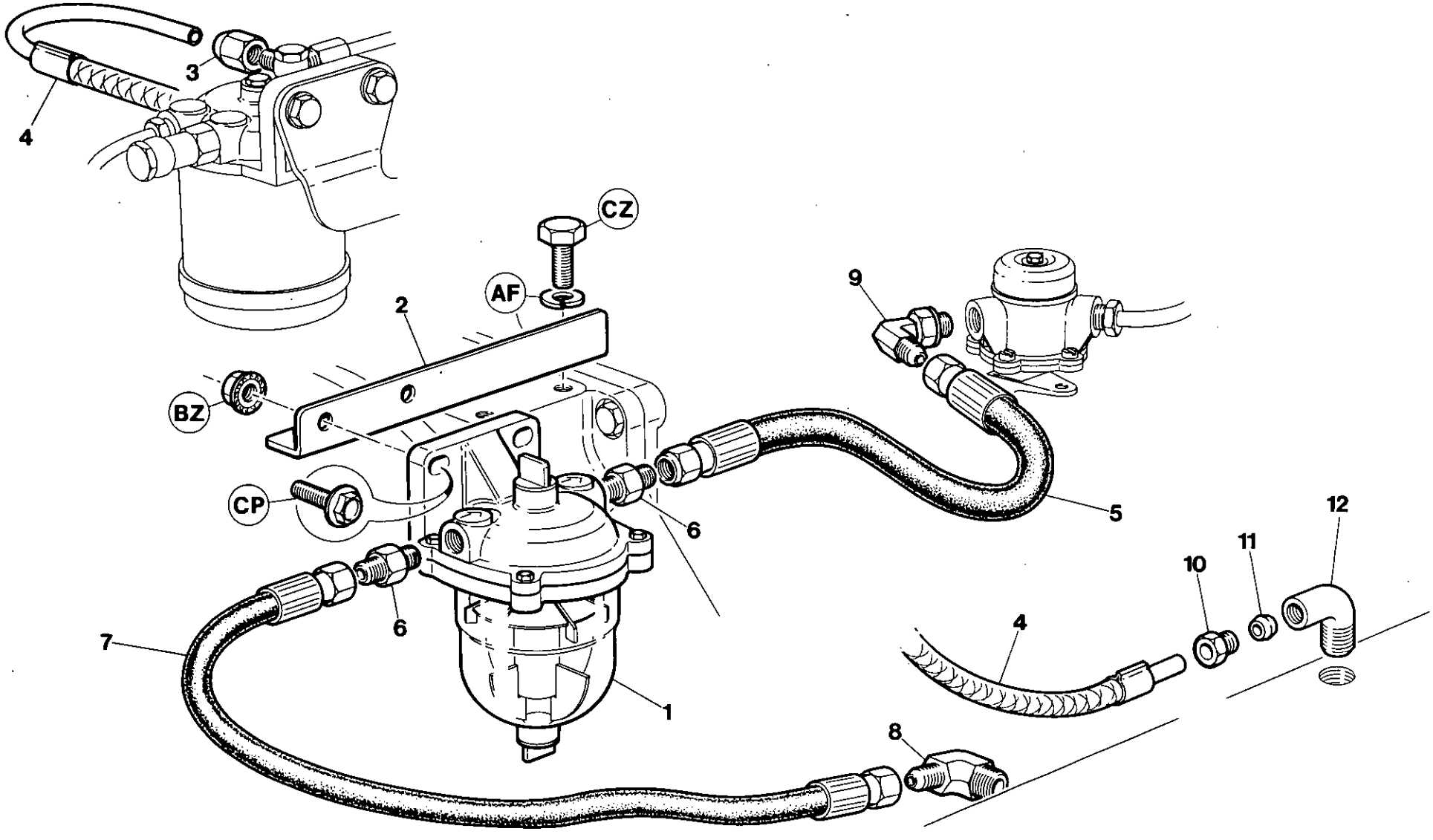
3
4
CZ
AF
2
9
BZ
CP
6
5
12
11
10
6
7
4
1
8
T1415

| Item | CPN | Qty | DESCRIPTION | DESCRIPTION | BESCHREIBUNG | DESCRIZIONE | DESCRIPCION | شرح | |
|---|---|---|---|---|---|---|---|---|---|
| 1 | 92118728 | 1 | Water Trap | Trappe d'eau | Wassersack | Conector de ajua | Pozzetto acgua | تله آبگیر | 1 |
| 2 | 92519727 | 1 | Bracket | Support | Stutze | Soporte | Staffa | براکت (بست) | 2 |
| 3 | 92256460 | 1 | Tube Nut | Ecrou de tube | Rohr Mutter | Dado tubo | Tuerca Tubo | مهره لوله | 3 |
| 4 | 92087626 | 1.2m | Tube | Tube | Schlauch | Tubo | Tubo | لوله | 4 |
| 5 | 92094705 | 1 | Hose | Canalisation souple | Krummer | Manguera | Flessibile | لوله خم شو | 5 |
| 6 | 92176916 | 2 | Connector | Connecteur | Schlauch | Conector | Raccordo | رابط | 6 |
| 7 | 92672567 | 1 | Hose | Canalisation souple | Krummer | Manguera | Flessibile | لوله خم شو | 7 |
| 8 | 92394279 | 1 | Elbow | Coude | Krummer | Codo | Gomito | زانوئی | 8 |
| 9 | 92118793 | 1 | Elbow | Coude | Krummer | Codo | Gomito | زانوئی | 9 |
| 10 | 92067933 | 1 | Connector | Connecteur | Schlauch | Conector | Raccordo | رابط | 10 |
| 11 | 92258060 | 1 | Olive | Olive | Olive | Olivo | Oliv | تکمه (الیو) | 11 |
| 12 | 92253822 | 1 | Elbow | Coude | Krummer | Codo | Gomito | زانوئی | 12 |

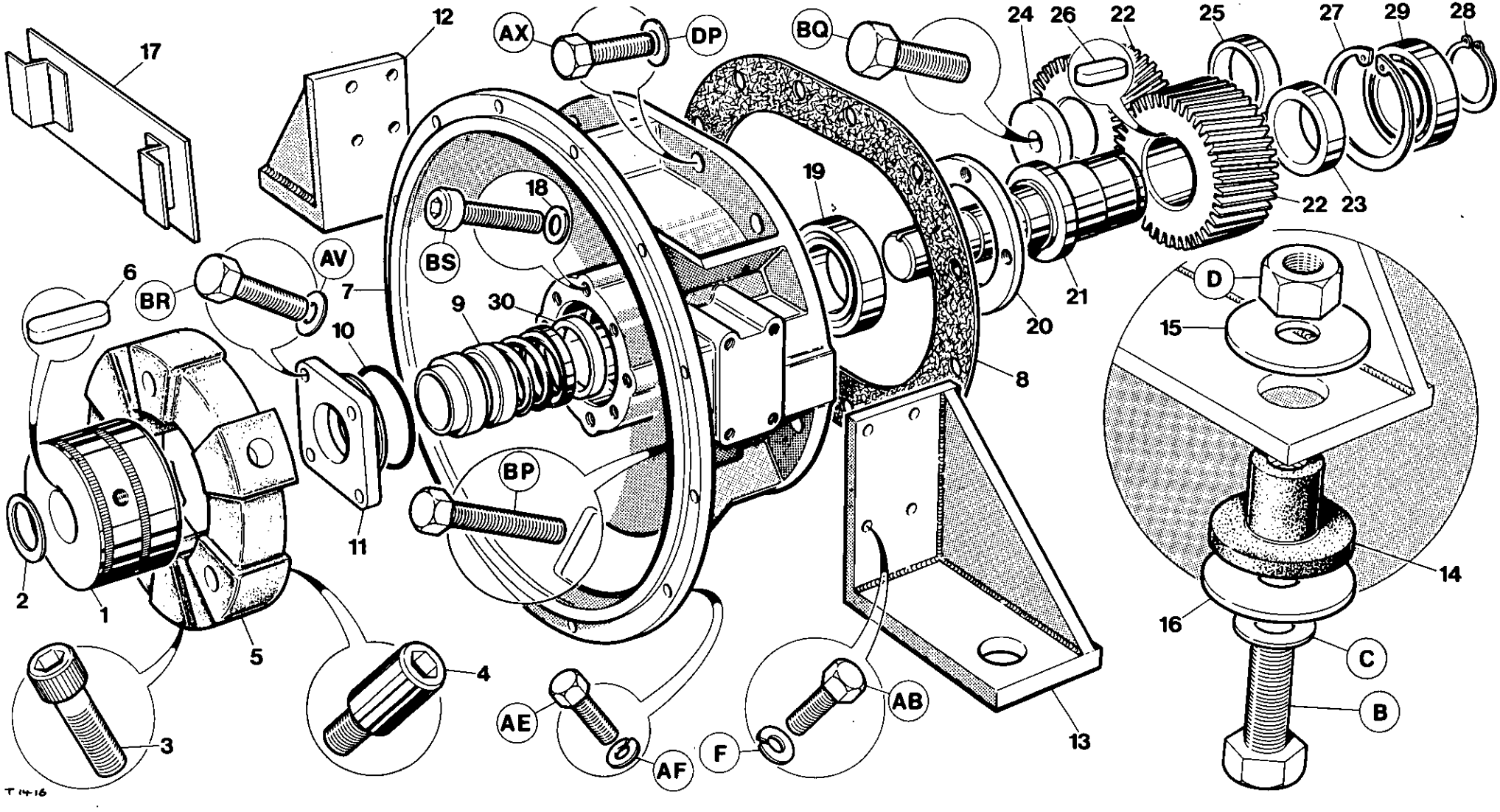
17
12
AX
DP
BQ
24
26
22
25
27
29
28
18
19
22
23
BS
AV
6
BR
7
9
30
10
21
20
D
15
8
BP
11
2
1
5
4
3
AE
AF
F
AB
13
14
16
C
B
T1416

| Item | CPN | Qty | DESCRIPTION | DESCRIPTION | BESCHREIBUNG | DESCRIZIONE | DESCRIPCION | شرح |
|---|---|---|---|---|---|---|---|---|
| | | 1 | Airend | Compresseur | Verdichterteil | Gruppo Compressore | Compresor | انتهای کمپرسور |
| (1-5) | 92089317 | 1 | Coupling Assy | Montage | Kupplungs-Baugruppe | Compl. Accoppiamento | conjunto acoplamiento | مجموعه کوپلینگ (1-5) |
| (1-2) | 92073626 | 1 | Hub & Circlip Assy | Ensemble circlip moyeu | Naben Sicherungsring montage | Insieme anello d'arresto sul mozzo | Montaje grapa circular del cubo | مجموعه توپی و گیره حلقوی (1-2) |
| 1 | 92089325 | 1 | Hub | Moyeu | Nabe | Mozzo | Cubo | توپی 1 |
| 2 | 92089358 | 1 | Circlip | Circlip | Schelle | Fascetta | Abrazadera | گیره حلقوی 2 |
| (3-5) | 92073634 | 1 | Element Assy | Element | Einsatz | Elemento | Elemento | مجموعه المنت (3-5) |
| 3 | 92089507 | 3 | Setscrew | Vis | Schraube | Vite | Tornillo | پیچ تنظیم 3 |
| 4 | 92089341 | 3 | Bolt | Boulon | Bolzen | Bullone | Perno | مهره پیچ 4 |
| 5 | 92089333 | 1 | Element | Element | Einsatz | Elemento | Elemento | المنت 5 |
| 6 | 35321421 | 1 | Key | Clavette | Keil | Chiave | Chavetta | خار 6 |
| 7 | 92763978 | 1 | Housing | Carter | Gehause | Incastellature | Carter | محفظه 7 |
| 8 | 39437637 | 1 | Gasket | Joint | Dichtung | Guarnizione | Junta | گاسکت 8 |
| 9 | 35593490 | 1 | Seal | Joint | Abdichtung | Tenuta | Retenedor | منفذ بند 9 |
| 10 | 95358024 | 1 | O-Ring | Joint torique | O-Ring | O-Ring | Junta Torcia | رینگ حلقوی 10 |
| 11 | 92763960 | 1 | Cover | Couvercle | Abdeckung | Coperchio | Tapa | سرپوش 11 |
| 12 | 92070036 | 1 | Bracket LH | Support gauche | Linke Befestigung | Supporto di sinistra | Soporte M. Izq | براکت (سمت چپ) 12 |
| 13 | 92087725 | 1 | Bracket RH | Support droit | Rechte Befestigung | Supporto di destra | Soporte M. Der | براکت (سمت راست) 13 |
| 14 | 35273812 | 2 | Mount | Support | Trager | Supporto | Soporte | پایه 14 |
| 15 | 35101468 | 2 | Washer | Rondelle | Dichtungsring | Rondella | Arandela | واشر 15 |
| 16 | 35273937 | 2 | Washer | Rondelle | Dichtungsring | Rondella | Arandela | واشر 16 |
| 17 | 92117480 | 2 | Cover | Couvercle | Abdeckung | Coperchio | Tapa | سرپوش 17 |
| 18 | 30346662 | 1 | Washer | Rondelle | Dichtungsring | Rondella | Arandela | واشر 18 |
| 19 | 35327543 | 1 | Bearing | Roulement | Lager | Cusinetto | Colnete | بلبرینگ 19 |
| 20 | 35326602 | 1 | Retainer | Retedue | Haltering | Ritenuta | Retencion | کاسه بلبرینگ 20 |
| 21 | 35851153 | 1 | Shaft | Arbre | Welle | Albero | Eje | میله 21 |
| 22 | 35327063 | 1 | Gear Set | Jeu Engrenage | Radersatz | Kupplungssatz | Juego engranajes | مجموعه دنده 22 |
| 23 | 35327626 | 1 | Spacer | Entretoise | Distanzstuck | Distanziatore | Espaslador | فاصله گذار 23 |
| 24 | 35255827 | 1 | Clamp Plate | Plaque de serrage | Befestigungsflansch | Plastrina | Place Grampa | صفحه بست گیره ای 24 |
| 25 | 35262716 | 1 | Spacer | Entretoise | Distanzstuck | Distanziale | Espaciador | فاصله گذار 25 |
| 26 | 35329192 | 1 | Key | Clavette | Keil | Chiave | Chavetta | خار 26 |
| 27 | 95223178 | 1 | Retaining Ring | Anneau de retenue | Haltering | Anello Ritenuta | Anillo de Retencion | حلقه نگاهدارنده 27 |
| 28 | 35096806 | 1 | Retaining Ring | Anneau de retenue | Hatering | Anello Ritenuta | Anillo do Retencion | حلقه نگاهدارنده 28 |
| 29 | 35313568 | 1 | Bearing | Roulement | Lager | Cusinetto | Colnete | بلبرینگ 29 |
| 30 | 35364660 | 1 | Spacer | Entretoise | Distanzstuck | Distaziale | Expaciador | فاصله گذار 30 |

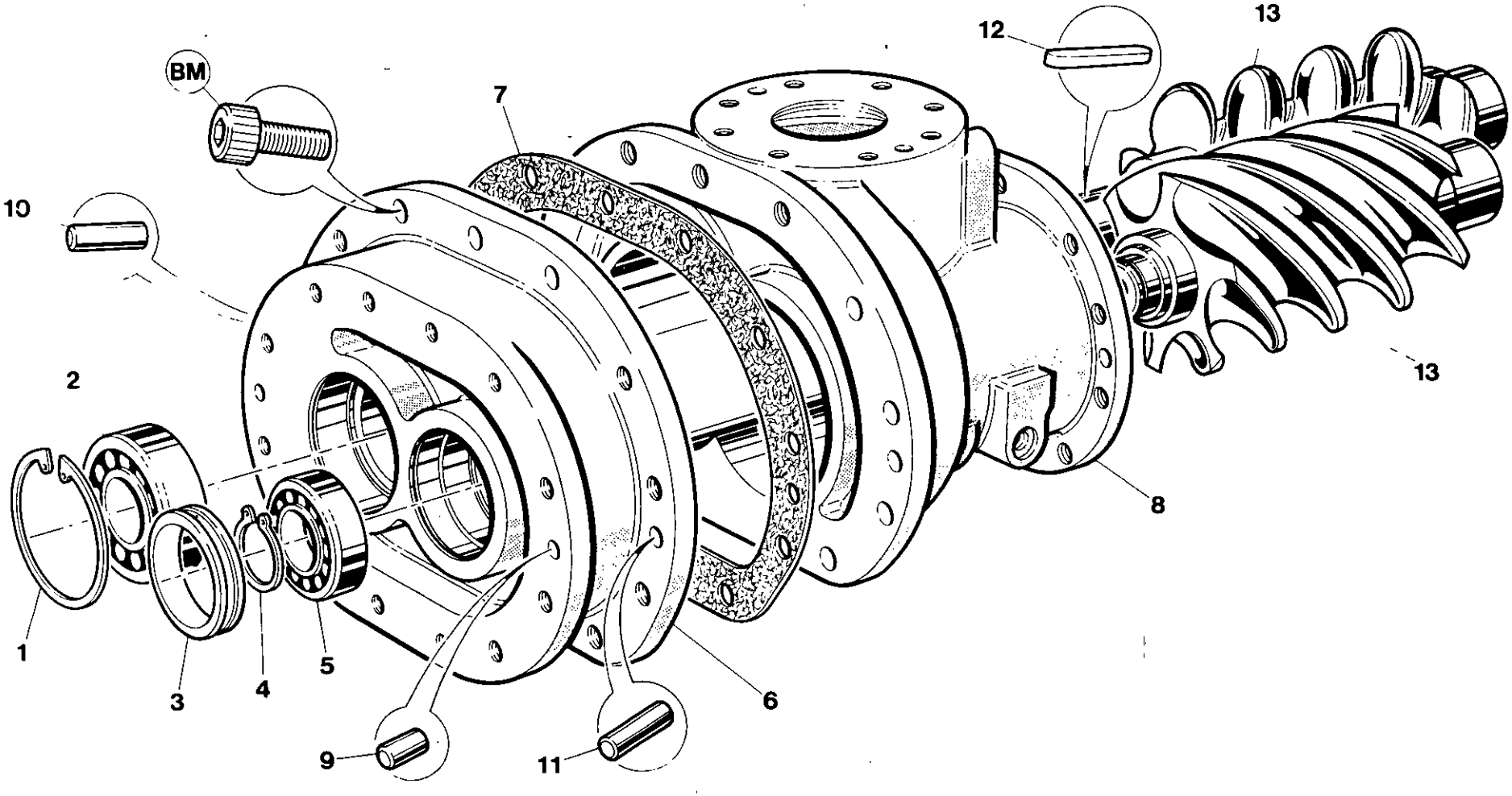
BM
7
12
13
10
2
13
8
1
3
4
5
6
9
11
T 1417

| Item | CPN | Qty | DESCRIPTION | DESCRIPTION | BESCHREIBUNG | DESCRIZIONE | DESCRIPCION | شرح | |
|---|---|---|---|---|---|---|---|---|---|
| 1 | 95223194 | 1 | Circlip | Circlip | Schelle | Fascetta | Abrazadera | گیره حلقوی | 1 |
| 2 | 35313535 | 1 | Bearing | Roulement | Lager | Cuscinetto | Coinete | بلبرینگ | 2 |
| 3 | 35270131 | 1 | Spacer | Entretoise | Abstandstruck | Distanziale | Espaciador | فاصله گذار | 3 |
| 4 | 95223475 | 1 | Retaining Ring | Anneau de Retedue | Haltering | Anello Ritenuta | Anillo de Rentencion | حلقه نگاه دارنده | 4 |
| 5 | 35313543 | 1 | Bearing | Roulement | Lager | Cuscinetto | Cojinete | بلبرینگ | 5 |
| 6 | 92540764 | 1 | Housing | Carter | Gehause | Incastellature | Carter | محفظه | 6 |
| 7 | 35518497 | 1 | Gasket | Joint | Dichtung | Guarnizione | Junta | گاسکت | 7 |
| 8 | 92054554 | 1 | Housing | Carter | Gehause | Incastellature | Carter | محفظه | 8 |
| 9 | 95078549 | 2 | Pin | Broche | Stift | Perno | Clavisa | میل | 9 |
| 10 | 95239927 | 2 | Pin | Broche | Stift | Perno | Clavisa | میل | 10 |
| 11 | 35332915 | 2 | Pin | Broche | Stift | Perno | Clavisa | میل | 11 |
| 12 | 95381109 | 1 | Key | Clavette | Keil | Chiave | Chavetta | خار | 12 |
| 13 | 35085042 | 1 | Rotor Set | Jeu Rotor | Rotorsatz | Serie Rotori | Juego Rotor | مجموعه روتور (چرخشگر) | 13 |

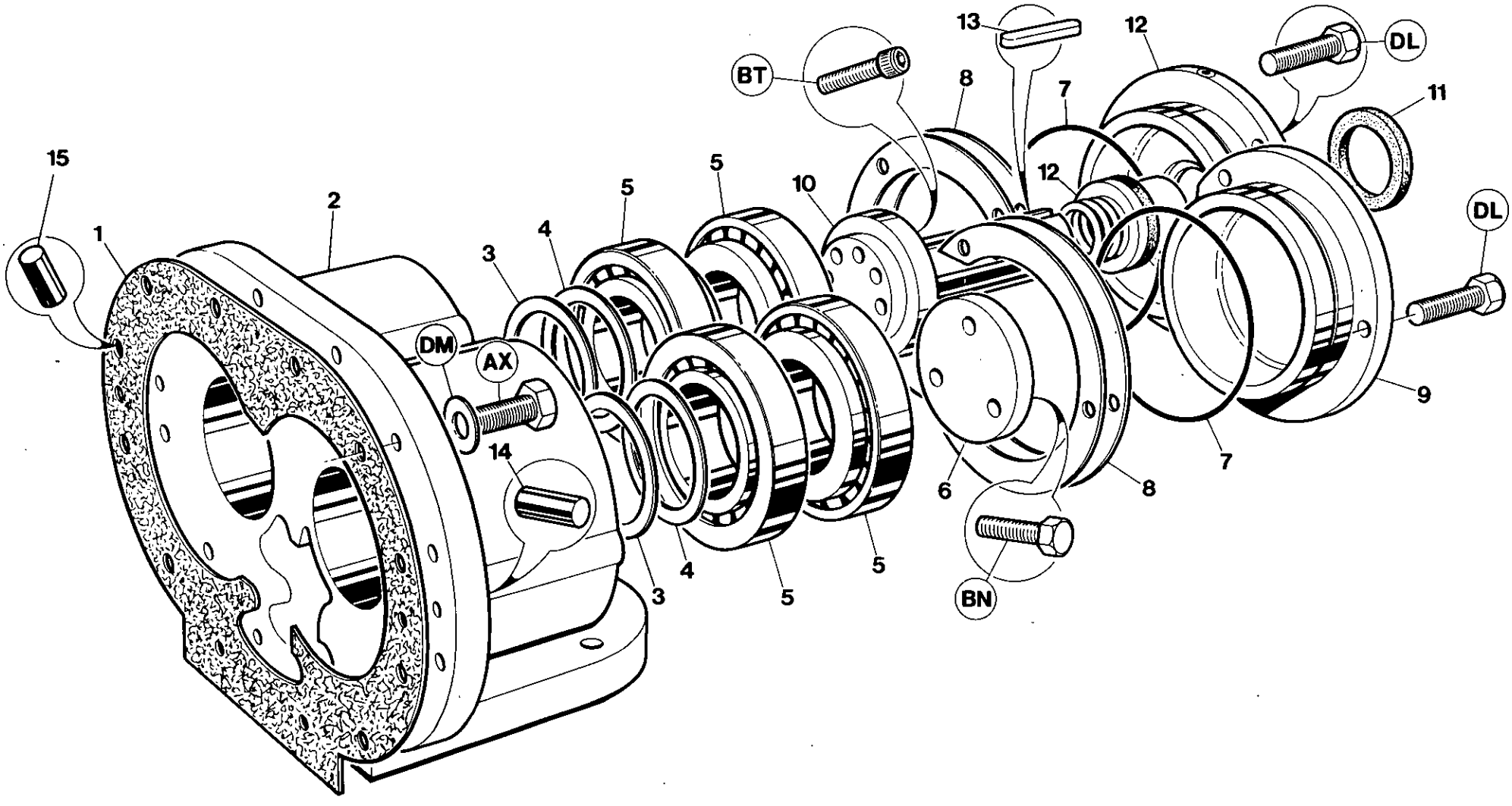
15
1
2
3
4
5
5
10
BT
13
8
7
12
12
DL
11
DL
9
7
8
6
BN
5
5
4
3
14
AX
DM
T1418

| Item | CPN | Qty | DESCRIPTION | DESCRIPTION | BESCHREIBUNG | DESCRIZIONE | DESCRIPCION | شرح | |
|---|---|---|---|---|---|---|---|---|---|
| 1 | 39437629 | 1 | Gasket | Joint | Dichtung | Guarnizione | Junta | گاسکت | 1 |
| 2 | 92504539 | 1 | Housing | Carter | Gehause | Incastellature | Carter | محفظه | 2 |
| 3 | 35313600 | 4 | Shim Set | Jeu de Cales | Beilegscheibensatz | Serie Spessori | Plancha de relleno | مجموعه فاصله پرکن | 3 |
| 4 | 35313618 | 4 | Shim Set | Jeu de Cales | Beilegscheibensatz | Serie Spessori | Plancha de relleno | مجموعه فاصله پرکن | 4 |
| 5 | 39437595 | 4 | Bearing | Roulement | Lager | Cusinetto | Cojinete | بلبرینگ | 5 |
| 6 | 35262690 | 1 | Clamp Plate | Plaque Bridge | Klemmplatte | Piastra di blocco | Placa abrasadera | صفحه بست گیره‌ای | 6 |
| 7 | 95060224 | 2 | O-Ring | Joint Turinque | O-Ring | O-Ring | Junta Torica | رینگ حلقوی | 7 |
| 8 | 92679323 | 2 | Shim Set | Jeu de Cales | Beligscheibensatz | Serie Spessori | Rondella | مجموعه فاصله پرکن | 8 |
| 9 | 92544311 | 1 | Cover | Couvercle | Abdeckung | Coperchio | Tapa | سرپوش | 9 |
| 10 | 35600840 | 1 | Shaft | Arbre | Welle | Albero | Eje | میله | 10 |
| 11 | 35598556 | 1 | Seal | Joint | Abdichtung | Tenuta | Sello | منفذ بند | 11 |
| 12 | 92763952 | 1 | Cover | Couvercle | Abdichtung | Coperchio | Tapa | سرپوش | 12 |
| 13 | 35325679 | 1 | Key | Clavette | Schlussel | Chiavetta | Llave | خار | 13 |
| 14 | 35332915 | 1 | Pin | Broche | Stift | Perno | Clavija | میل | 14 |
| 15 | 95239927 | 1 | Pin | Broche | Stift | Perno | Clavija | میل | 15 |

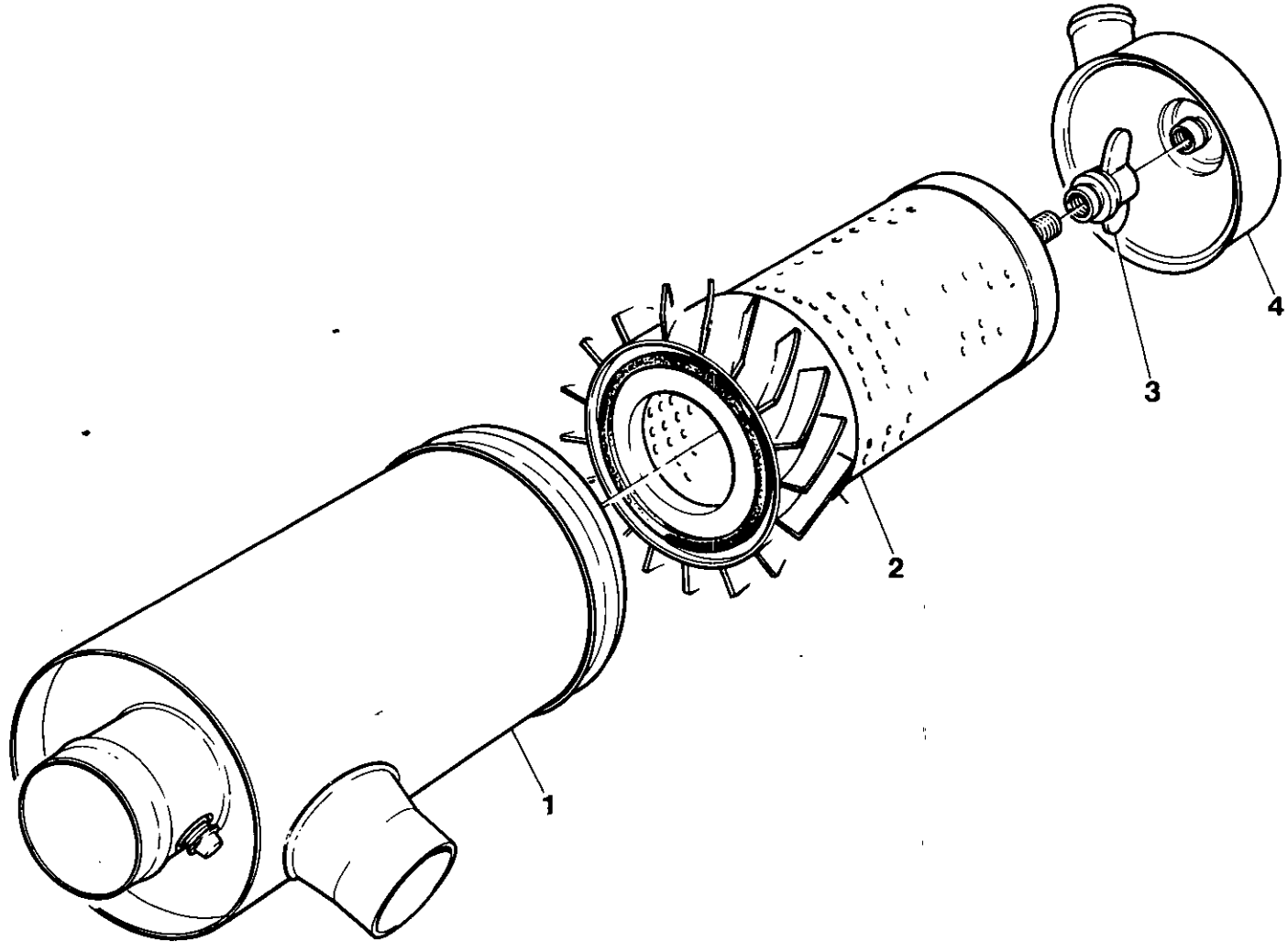
1
2
3
4

| Item | CPN | Qty | DESCRIPTION | DESCRIPTION | BESCHREIBUNG | DESCRIZIONE | DESCRIPCION | شرح |
|---|---|---|---|---|---|---|---|---|
| | | | Air Filter Assy Airend | Ensemble filtre a air de la prise d'air | Luftfiltersatz Luftaustrittseite | Complessor filtro d'aria gruppo compressore | Montaje filtro de aire compressor | مجموعه فیلتر هوا ، انتهای کمپرسور |
| (1-4) | 92085786 | 1 | Air Filter Assy | Ensemble filtre a air | Luftfiltersatz | Complesso filtro d'aria | Montaje filtro de aire | (1-4) مجموعه فیلتر هوا |
| 1 | 92076231 | 1 | Body | Corps | Korper | Corpo | Cuerpo | 1 بدنه |
| 2 | 92079425 | 1 | Element | Element | Element | Filtro | Elemento | 2 المنت |
| 3 | 92117449 | 1 | Nut | Ecrou | Mutter | Dado | Tuerca | 3 مهره پرّه‌ای |
| 4 | 92076223 | 1 | Cover | Couvercle | Abdeckung | Coperchio | Tapo | 4 سرپوش |
| | | | Air Filter Assy Engine | Ensemble du filtre a air du moteur | Luftfiltersatz Motor | Complesso filtre d'aria gruppo motore | Montaje filtro de aire motor | مجموعه فیلتر هوا ، موتور |
| (1-4) | 92117415 | 1 | Air Filter Assy | Ensemble filtre a air | Luftfiltersatz | Complesso filtro d'aria | Montaje filtro de aire | (1-4) مجموعة فیلتر هوا |
| 1 | 92117423 | 1 | Body | Corps | Korper | Corpo | Cuerpo | 1 بدنه |
| 2 | 92117431 | 1 | Element | Element | Element | Filtro | Elemento | 2 المنت |
| 3 | 92117449 | 1 | Nut | Ecrou | Mutter | Dado | Tuerca | 3 مهره پرّه‌ای |
| 4 | 92117456 | 1 | Cover | Couvercle | Abdeckung | Coperchio | Tapa | 4 سرپوش |

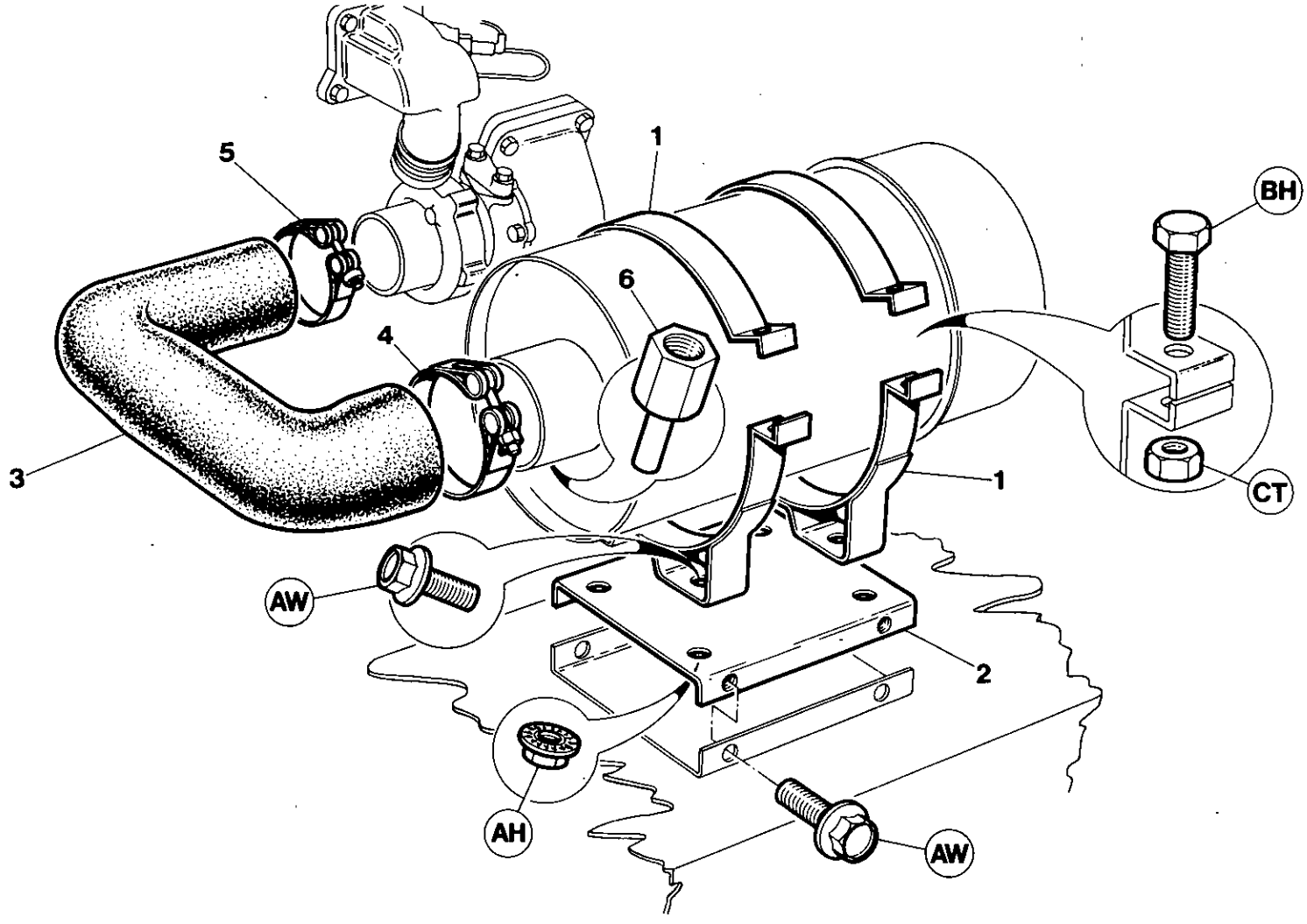


T 1420

| Item | CPN | Qty | DESCRIPTION | DESCRIPTION | BESCHREIBUNG | DESCRIZIONE | DESCRIPCION | شرح | |
|---|---|---|---|---|---|---|---|---|---|
| 1 | 92252006 | 2 | Mounting Band | Bande de montage | Halterung | Banda di supporto | Cinta armadora | تسمه نصب | 1 |
| 2 | 92519594 | 1 | Mount | Monture | Befestigungsteil | Mensola | Armadura | پایه | 2 |
| 3 | 92519602 | 1 | Duct | Conduit | Leitungskanal | Condotto | Conducto | لوله هوابر | 3 |
| 4 | 92172600 | 1 | Clamp | Bride | Klemme | Fascetta | Grampa | بست گیره‌ای | 4 |
| 5 | 35293059 | 1 | Clamp | Bride | Klemme | Fascetta | Grampa | بست گیره‌ای | 5 |
| 6 | 92519610 | 1 | Tailpiece | Tuyau d'en bout | Endstuck | Pezzo terminale | Pezzo d'estremita | قطعه خروج | 6 |

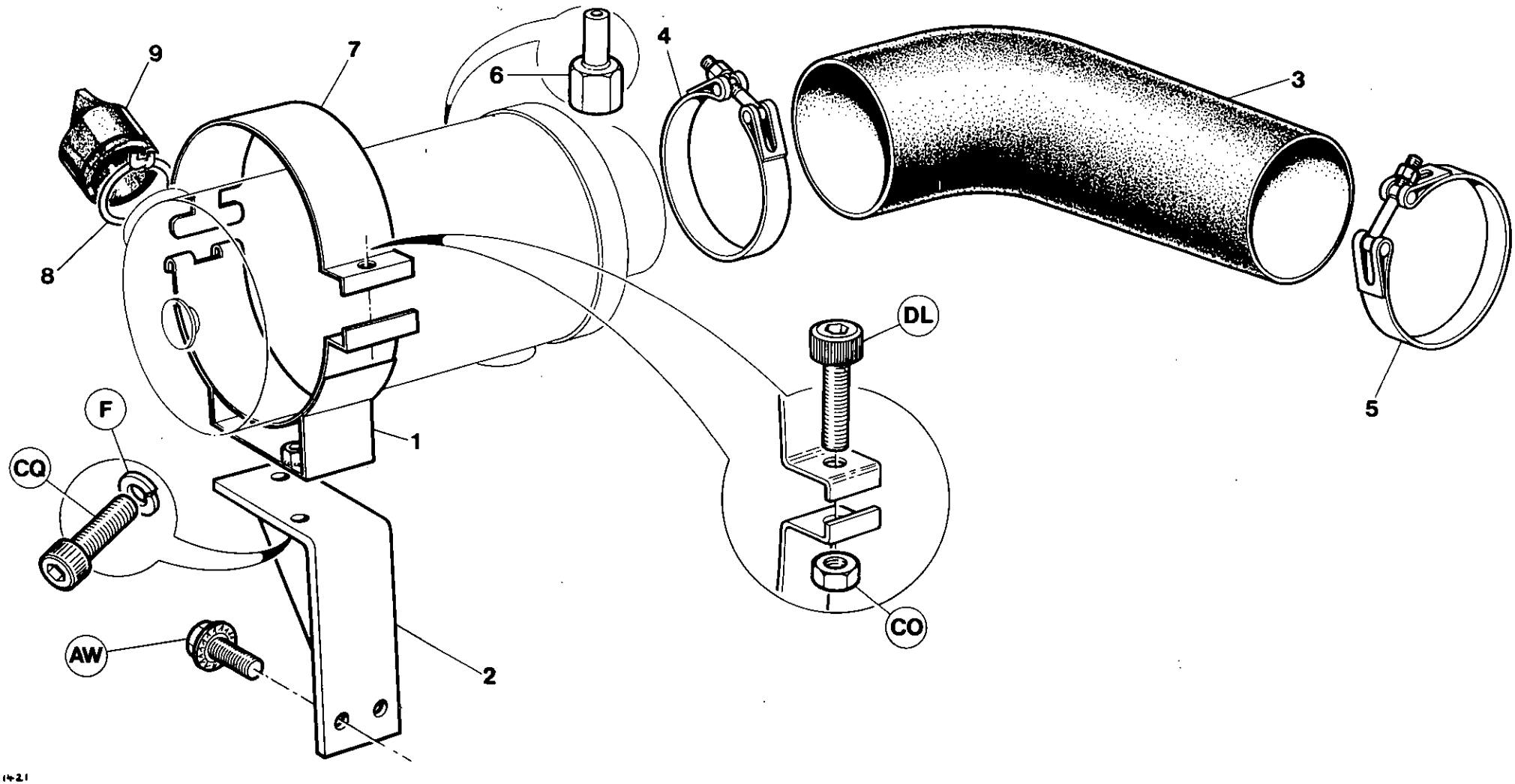
9
7
6
4
3
8
DL
5
F
1
CQ
CO
AW
2
T 1421

| Item | CPN | Qty | DESCRIPTION | DESCRIPTION | BESCHREIBUNG | DESCRIZIONE | DESCRIPCION | شرح | |
|---|---|---|---|---|---|---|---|---|---|
| 1 | 92657998 | 1 | Clamp | Bride | Klemme | Fascetta | Grampa | بست گیره‌ای | 1 |
| 2 | 92519628 | 1 | Bracket | Support | Halterung | Staffa | Soporte | براکت | 2 |
| 3 | 92086651 | 1 | Hose | Canalisation souple | Schlauch | Flessibile | Manguera | لوله خم شو | 3 |
| 4 | 92085885 | 1 | Clamp | Bride | Klemme | Fascetta | Grampa | بست گیره‌ای | 4 |
| 5 | 92259902 | 1 | Clamp | Bride | Klemme | Fascetta | Grampa | بست گیره‌ای | 5 |
| 6 | 92519610 | 1 | Tailpiece | Tuyau d'en bout | Endstuck | Pezzo terminale | Pezzo d'estremita | قطعه خروج | 6 |
| 7 | 92657980 | 1 | Strap | Courrole | Riemen | Cinghietta | Correa | تسمه | 6 |
| 8 | 92122928 | 1 | Clip | Collier | Klemmschelle | Fermaglio | Abrasadera | گیره | 8 |
| 9 | 92147511 | 1 | Vacuator Valve | Soupapa de vide | Sauguentil | Valvola di scarico | Valvula Vacuator | سوپاپ تخلیه | 9 |

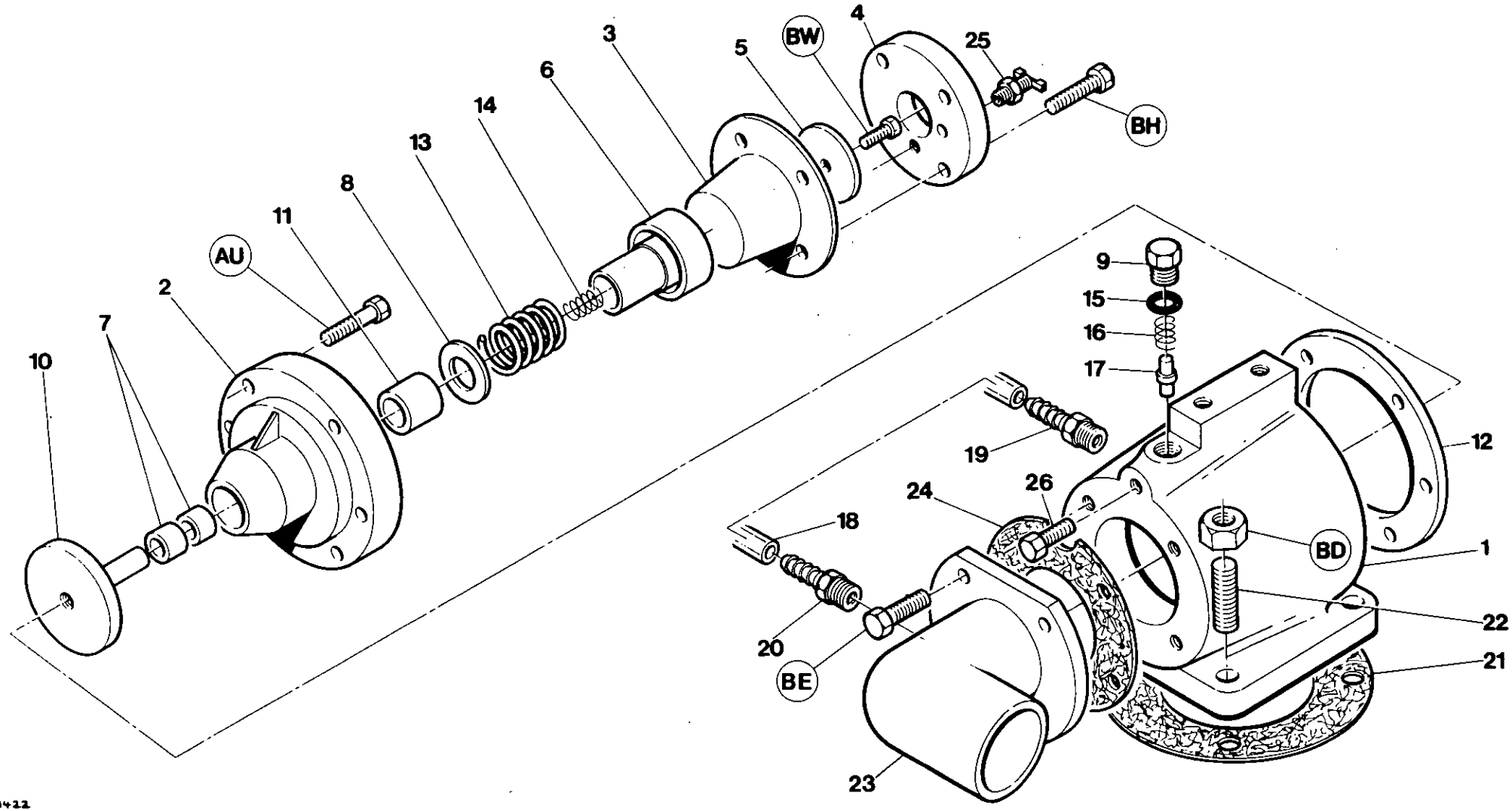
4
25
BW
5
3
6
14
13
8
11
AU
2
7
10
BH
9
15
16
17
12
19
24
26
18
BD
1
22
20
BE
21
23
T 1422

| Item | CPN | Qty | DESCRIPTION | DESCRIPTION | BESCHREIBUNG | DESCRIZIONE | DESCRIPCION | شرح | |
|---|---|---|---|---|---|---|---|---|---|
| (1-17) | 35060631 | 1 | Unloader Valve Assy. | Ensemble soupape de degagement | Druckregler Montage | Insieme valvola di scarico | Montaje valvula de descarga | مجموعه سوپاپ رفع سربار | 1-17 |
| 1 | 36718427 | 1 | Body | Corps | Aufbau | Corpo | Cuerpo | بدنه | 1 |
| 2 | 35832227 | 1 | Housing | Carter | Gehause | Alloggiamento | Carter | محفظه | 2 |
| 3 | 35317197 | 1 | Diaphragm | Diaphragme | Membran | Membrana | Diafragma | دیافراگم | 3 |
| 4 | 35836949 | 1 | Cover | Couvercle | Abdeckung | Coperchio | Tapa | سرپوش | 4 |
| 5 | 35317239 | 1 | Washer | Rondelle | Dichtungsring | Rondella | Arandela | واشر | 5 |
| 6 | 35588193 | 1 | Piston | Piston | Kolben | Pistone | Piston | پیستون | 6 |
| 7 | 35318005 | 2 | Bush | Bague | Bushse | Boccola | Buje | بوش | 7 |
| 8 | 35317205 | 1 | Washer | Rondelle | Dichtungsring | Rondella | Arandela | واشر | 8 |
| 9 | 35278555 | 1 | Plug | Bouchon | Stecker | Tappo | Tapon | درپوش | 9 |
| 10 | 35591122 | 1 | Valve | Soupape | Ventil | Valvola | Valvula | سوپاپ | 10 |
| 11 | 35318013 | 1 | Bush | Bague | Buchse | Boccola | Buje | بوش | 11 |
| 12 | 35588300 | 1 | Gasket | Joint | Dichtung | Guarnizione | Junta | گاسکت | 12 |
| 13 | 35322767 | 1 | Spring | Ressort | Feder | Molla | Resorte | فنر | 13 |
| 14 | 35321603 | 1 | Spring | Ressort | Feder | Molla | Resorte | فنر | 14 |
| 15 | 35278589 | 1 | O-Ring | Joint torique | O-Ring | Guarnizione circolare | Junta torica | رینگ حلقوی | 15 |
| 16 | 35318914 | 1 | Spring | Ressort | Feder | Molla | Resorte | فنر | 16 |
| 17 | 35317213 | 1 | Pin | Broche | Stift | Perno | Clavija | میل | 17 |
| 18 | 35282292 | 0.4m | Tube | Tube | Schlauch | Tubo | Tubo 0.4m | لوله (۰/۵ متر) | 18 |
| 19 | 35323542 | 1 | Barbed Fitting | Montage barbele | Stachelarmatur | Insieme a reticolo | Conector arponado | قطعه خاردار | 19 |
| 20 | 35316587 | 1 | Barbed Fitting | Montage barbele | Stachelarmatur | Insieme a reticolo | Conector arponado | قطعه خاردار | 20 |
| 21 | 35589589 | 1 | Gasket | Joint | Dichtung | Guarnizione | Junta | گاسکت | 21 |
| 22 | 92040294 | 1 | Stud | Goujon | Nut | Perno | Husillo | میخ پرچ | 22 |
| 23 | 92525872 | 1 | Flange | Bride | Flansch | Flangia | Brida | فلانژ | 23 |
| 24 | 35588318 | 1 | Gasket | Joint | Dichtung | Guarnizione | Junta | گاسکت | 24 |
| 25 | 95250692 | 1 | Drain Cock | Robinet de vidange | Ablasshahn | Rubinetto di scarico | Grifo de purga | شیر تخلیه | 25 |
| 26 | 92497700 | 1 | Plug | Bouchon | Stecker | Tappo | Tapon | درپوش | 26 |

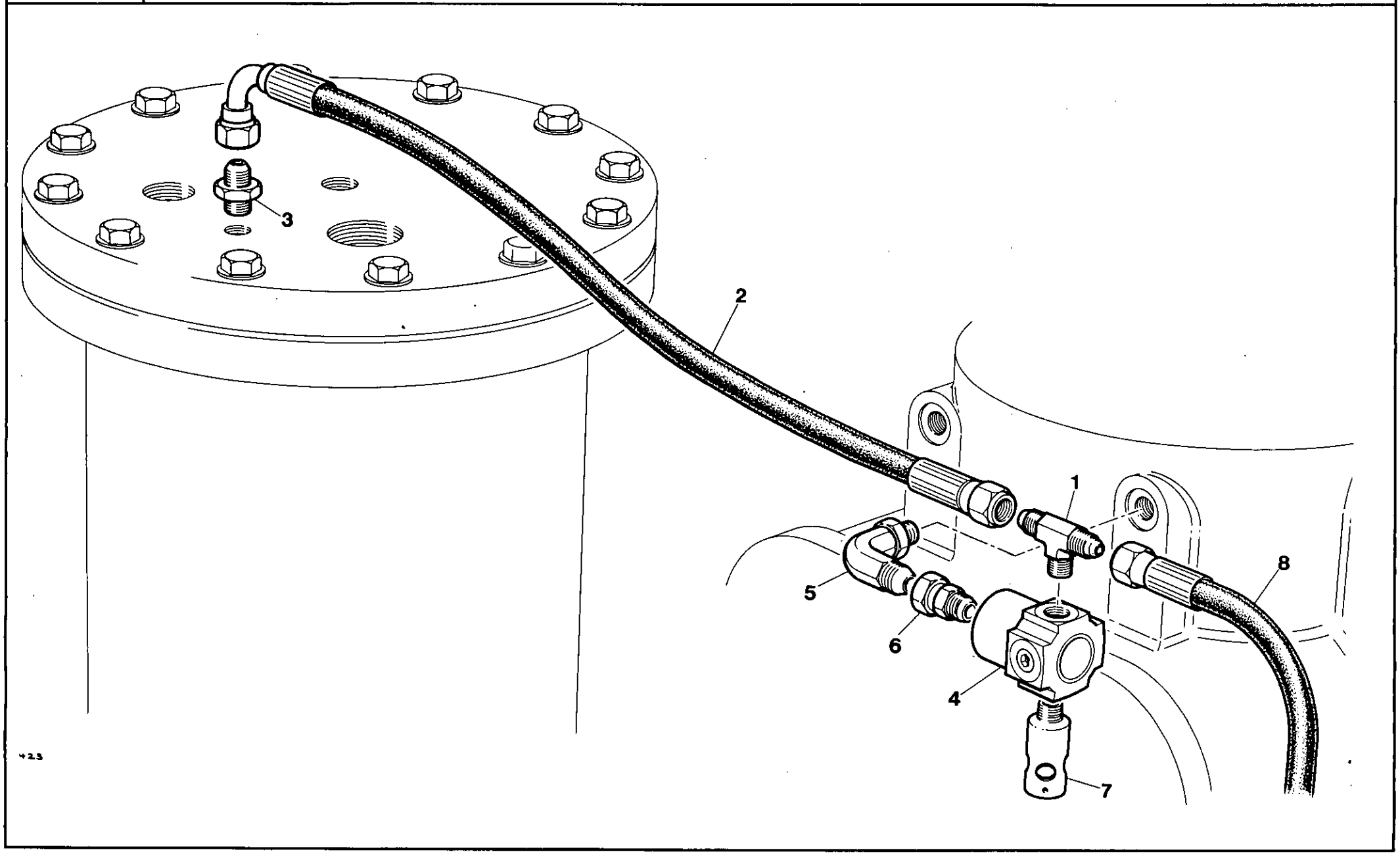
1
2
3
4
5
6
7
8

| Item | CPN | Qty | DESCRIPTION | DESCRIPTION | BESCHREIBUNG | DESCRIZIONE | DESCRIPCION | شرح | |
|---|---|---|---|---|---|---|---|---|---|
| 1 | 35306075 | 1 | Tee | Te | T-stuck | Raccordo T | Te | قطعه انشعاب لوله (سه راهی) | 1 |
| 2 | 92763291 | 1 | Hose | Canalisation souple | Schlauch | Flessibile | Manguera | لوله خم شو | 2 |
| 3 | 35284082 | 1 | Connector | Connecteur | AnschluBstuck | Raccordo | Conector | رابط | 3 |
| 4 | 35322379 | 1 | Valve | Soupape | Ventil | Valvola | Valvula | سوپاپ | 4 |
| 5 | 35279827 | 1 | Elbow | Coude | Kniestuck | Gomito | Codo | زانوئی | 5 |
| 6 | 92098235 | 1 | Adaptor | Adapteur | AnschluBstuck | Adattatore | Adaptador | آداپتور | 6 |
| 7 | 92549377 | 1 | Silencer/Orifice | Silencieux/Orifice | AnschluBstuck | Silenziatore/Orifizio | Silenciador/Orificio | صدا خفه کن/دهانه | 7 |
| 8 | 92040781 | 1 | Hose | Canalisation souple | Schlauch | Flessible | Manguera | لوله خم شو | 8 |

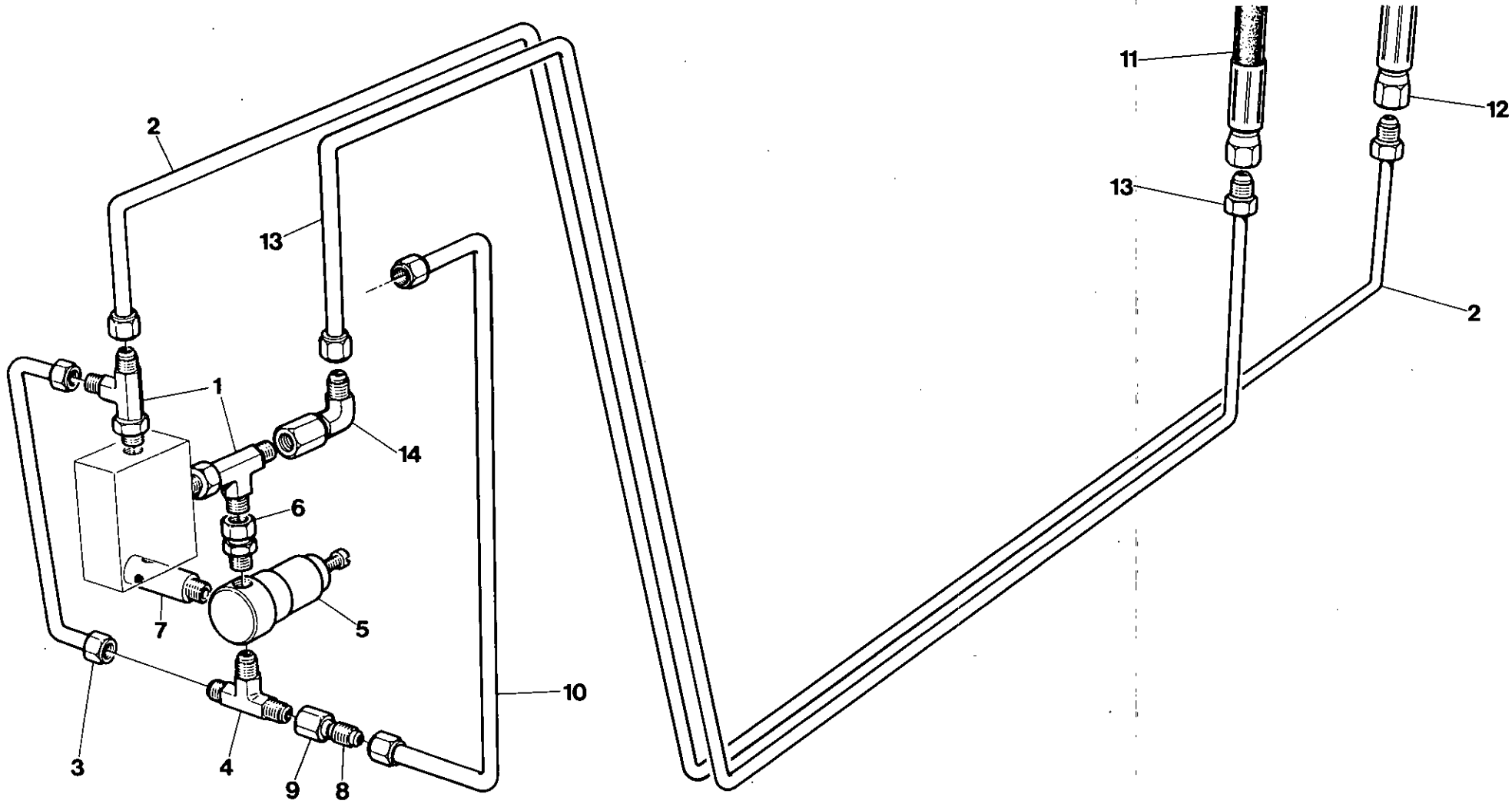
2
13
1
14
6
7
5
10
3
4
9
8
11
12
13
2
T 1424

| Item | CPN | Qty | DESCRIPTION | DESCRIPTION | BESCHREIBUNG | DESCRIZIONE | DESCRIPCION | شرح | |
|---|---|---|---|---|---|---|---|---|---|
| 1 | 35279850 | 2 | Tee | Te | T-Stuck | Raccordo T | Te | قطعه انشعاب لوله (سه راهی) | 1 |
| 2 | 92519644 | 1 | Tube | Tube | Rohre | Tubo | Tubo | لوله | 2 |
| 3 | 92098268 | 1 | Tube | Tube | Rohre | Tubo | Tubo | لوله | 3 |
| 4 | 35306075 | 1 | Tee | Te | T-Stuck | Raccordo T | Te | قطعه انشعاب لوله (سه راهی) | 4 |
| 5 | 35355106 | 1 | Regulator | Regulateur | Einsteller | Regolatore | Regulador | رگولاتور (تنظیم کن) | 5 |
| 6 | 92098235 | 1 | Connector | Connecteur | AnschluBstuck | Raccordo | Conector | رابط | 6 |
| 7 | 92549211 | 1 | Silencer/Orifice | Silencieux/Orifice | AblaBoffnungsmontage | Silenziatore/Orifizio | Silenciador/Orificio | صدا خفه کن/دهانه | 7 |
| 8 | 92394295 | 1 | Reducer | Reducer | Reduzierstuck | Riduttore | Reductor | کاهشگر | 8 |
| 9 | 92394352 | 1 | Nut | Ecrou | Mutter | Dado | Tuerca | پیچ شش پر | 9 |
| 10 | 92519651 | 1 | Tube | Tube | Rohre | Tubo | Tubo | لوله | 10 |
| 11 | 92519677 | 1 | Hose | Canalisation souple | Schlauch | Flessibile | Manguera | لوله خم شو | 11 |
| 12 | 92040781 | 1 | Hose | Canalisation souple | Schlauch | Flessibile | Manguera | لوله خم شو | 12 |
| 13 | 92519669 | 1 | Tube | Tube | Rohre | Tubo | Tubo | لوله | 13 |
| 14 | 35283068 | 1 | Elbow | Coude | Kniestuck | Gomito | Codo | زانوئی | 14 |

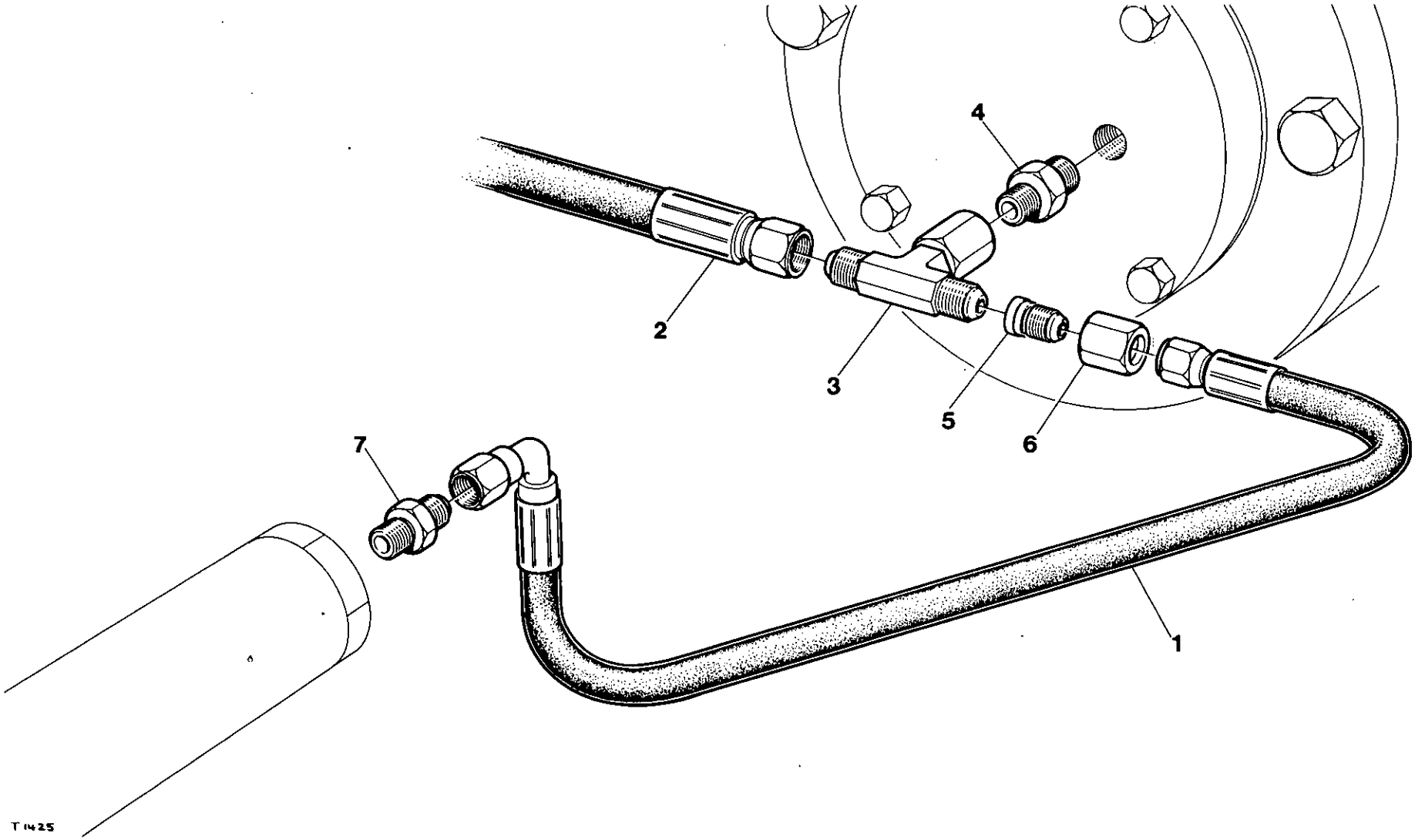
1
2
3
4
5
6
7
T 1425

| Item | CPN | Qty | DESCRIPTION | DESCRIPTION | BESCHREIBUNG | DESCRIZIONE | DESCRIPCION | شرح | |
|---|---|---|---|---|---|---|---|---|---|
| 1 | 92095629 | 1 | Hose | Canalisation souple | Schlauch | Flessibile | Manguera | لوله خم شو | 1 |
| 2 | 92519677 | 1 | Hose | Canalisation souple | Schlauch | Flessibile | Manguera | لوله خم شو | 2 |
| 3 | 35283092 | 1 | Tee | Te | T-Stuck | Raccordo T | Te | قطعه انشعاب لوله (سه راهی) | 3 |
| 4 | 92173780 | 1 | Connector | Connecteur | AnschluBstuck | Raccordo | Conector | رابط | 4 |
| 5 | 92394295 | 1 | Reducer | Reducer | Reduzierstuck | Riduttore | Reductor | کاهشگر | 5 |
| 6 | 92394352 | 1 | Nut | Ecrou | Mutter | Dado | Tuerca | پیچ شش پر | 6 |
| 7 | 92479674 | 1 | Connector | Connecteur | AnschluBstuck | Raccordo | Conector | رابط | 7 |

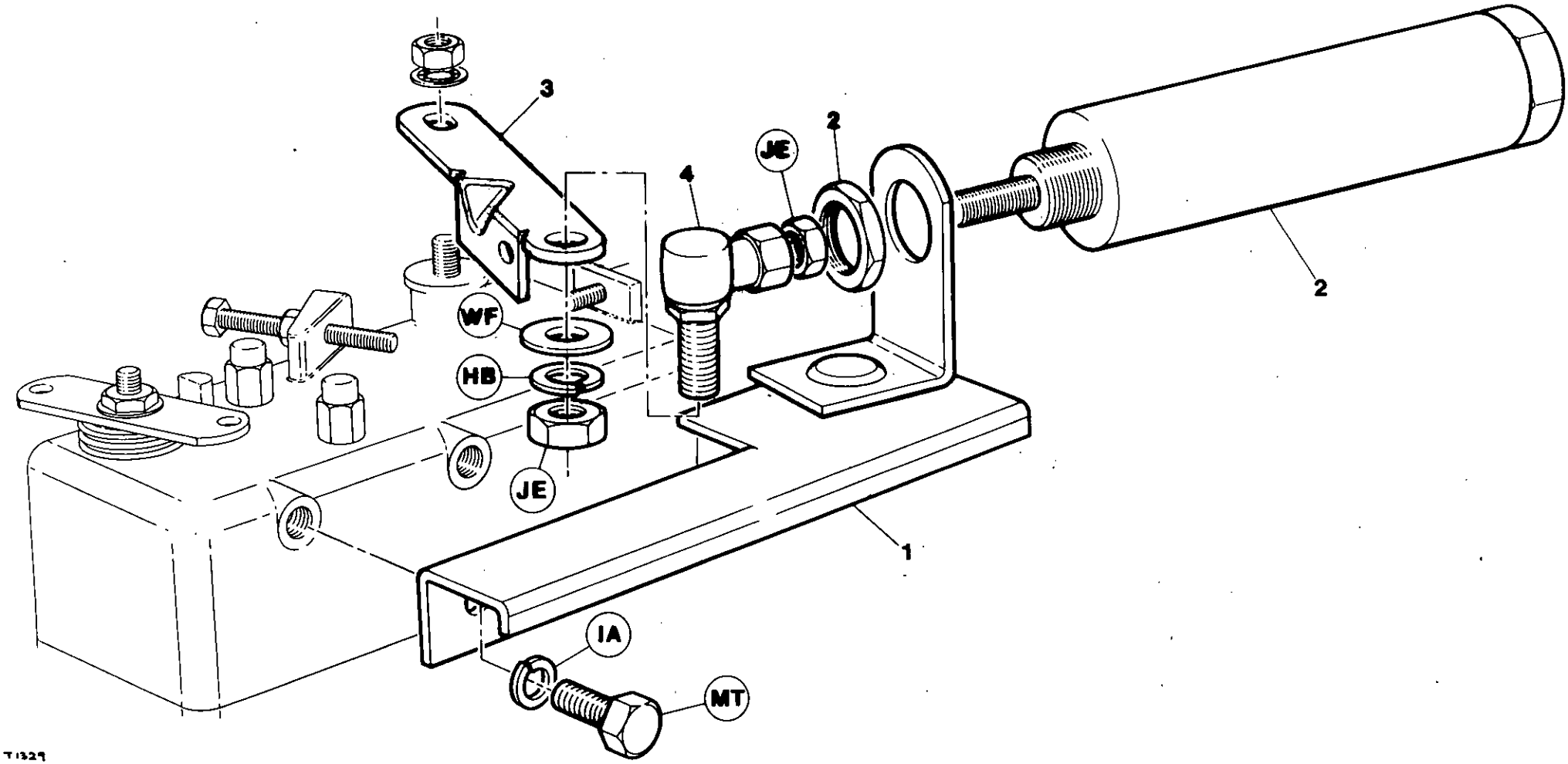
3
2
JE
4
2
WF
HB
JE
1
IA
MT
T1329

| Item | CPN | Qty | DESCRIPTION | DESCRIPTION | BESCHREIBUNG | DESCRIZIONE | DESCRIPCION | شرح | |
|---|---|---|---|---|---|---|---|---|---|
| 1 | 92809458 | 1 | Bracket | Support | Stutze | Staffa | Soporte | براکت | 1 |
| 2 | 92118629 | 1 | Cylinder | Cylindre | Zylinder | Cilindro | Cilindro | سلیندر | 2 |
| 3 | N.S.S | 1 | Lever | Levier | Hebel | Leva | Palanca | اهرم | 3 |
| 4 | 92169630 | 1 | Ball Joint | Joint a bille | Kugelgelenk | Giunto sferico | Rotula | مفصل گویچه ای | 4 |

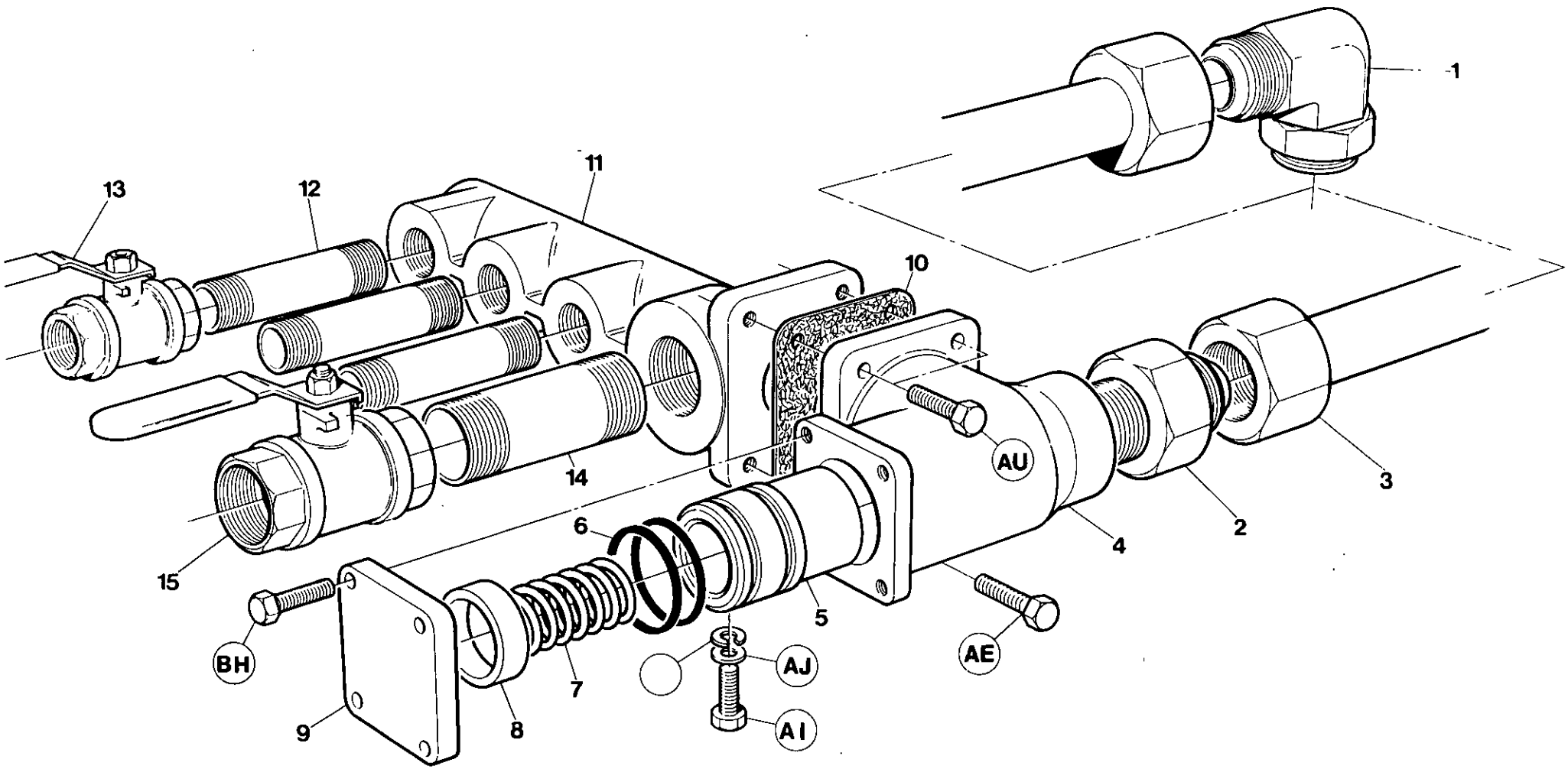
1
2
3
4
5
6
7
8
9
10
11
12
13
14
15
AU
AE
AJ
AI
BH
T1427

| Item | CPN | Qty | DESCRIPTION | DESCRIPTION | BESCHREIBUNG | DESCRIZIONE | DESCRIPCION | شرح | |
|---|---|---|---|---|---|---|---|---|---|
| 1 | 92087832 | 1 | Elbow | Coude | Kniestuck | Codo | Gomito | زانوئی | 1 |
| 2 | 92087840 | 1 | Adaptor | Adapteur | PaBstuck | Adaptador | Adattore | آداپتور | 2 |
| 3 | 92762855 | 1 | Pipe (2 Wheel) | Tuyau (2 Roue) | Rohr (2 Rad) | Tubo (2 Routo) | Tubo (2 Rueda) | لوله (برای دستگاههای دو چرخ) | 3 |
| 3 | 92762863 | 1 | Pipe (4Wheel) | Tuyau (4 Roue) | Rohr (4 Rad) | Tubo (4 Routo) | Tubo (4 Ruedo) | لوله (برای دستگاههای چهار چرخ) | 3 |
| (4-9) | 92087857 | 1 | Min. Pressure Valve Assy. | Ensemble soupape pression minimum | Entleerungsdruck-ventilsatz | Conjunto Valv. presion Min. | Compl. valvola pressione minima | مجموعه سوپاپ حداقل فشار | (4-9) |
| | | | | | | | | بدنه | 4 |
| 4 | 92087865 | 1 | Body | Corps | Aufbau | Cuerpo | Corpo | پیستون | 5 |
| 5 | 35579762 | 1 | Piston | Piston | Kolben | Piston | Pistone | رینگ حلقوی | 6 |
| 6 | 95086559 | 2 | O-Ring | Joint torique | O-Ring | Junta torica | O-Ring | فنر | 7 |
| 7 | 35318161 | 1 | Spring | Ressort | Feder | Resorte | Molla | فاصله گذار | 8 |
| 8 | 35299759 | 1 | Spacer | Entretoise | Abstandstuck | Espaciador | Distanziale | سرپوش | 9 |
| 9 | 35288729 | 1 | Cover | Couvercle | Abdeckung | Tapa | Coperchio | گاسکت | 10 |
| 10 | 35294628 | 1 | Gasket | Joint | Dichtung | Junta | Guarnizione | مانیفولد | 11 |
| 11 | 36710036 | 1 | Manifold | Manifold | Verteilerrohr | Distribuidor | Collettore | لوله فاصله | 12 |
| 12 | 92076447 | 3 | Space Nipple | Graisseur | Nippel | Racor espacial | Cappuccio | سوپاپ | 13 |
| 13 | 92294461 | 3 | Valve | Soupape | Ventil | Valvula | Valvola | لوله فاصله | 14 |
| 14 | 92076454 | 1 | Space Nipple | Graisseur | Nippel | Racor espacial | Cappuccio | سوپاپ | 15 |
| 15 | 92111228 | 1 | Valve | Soupape | Ventil | Valvula | Valvola | | |

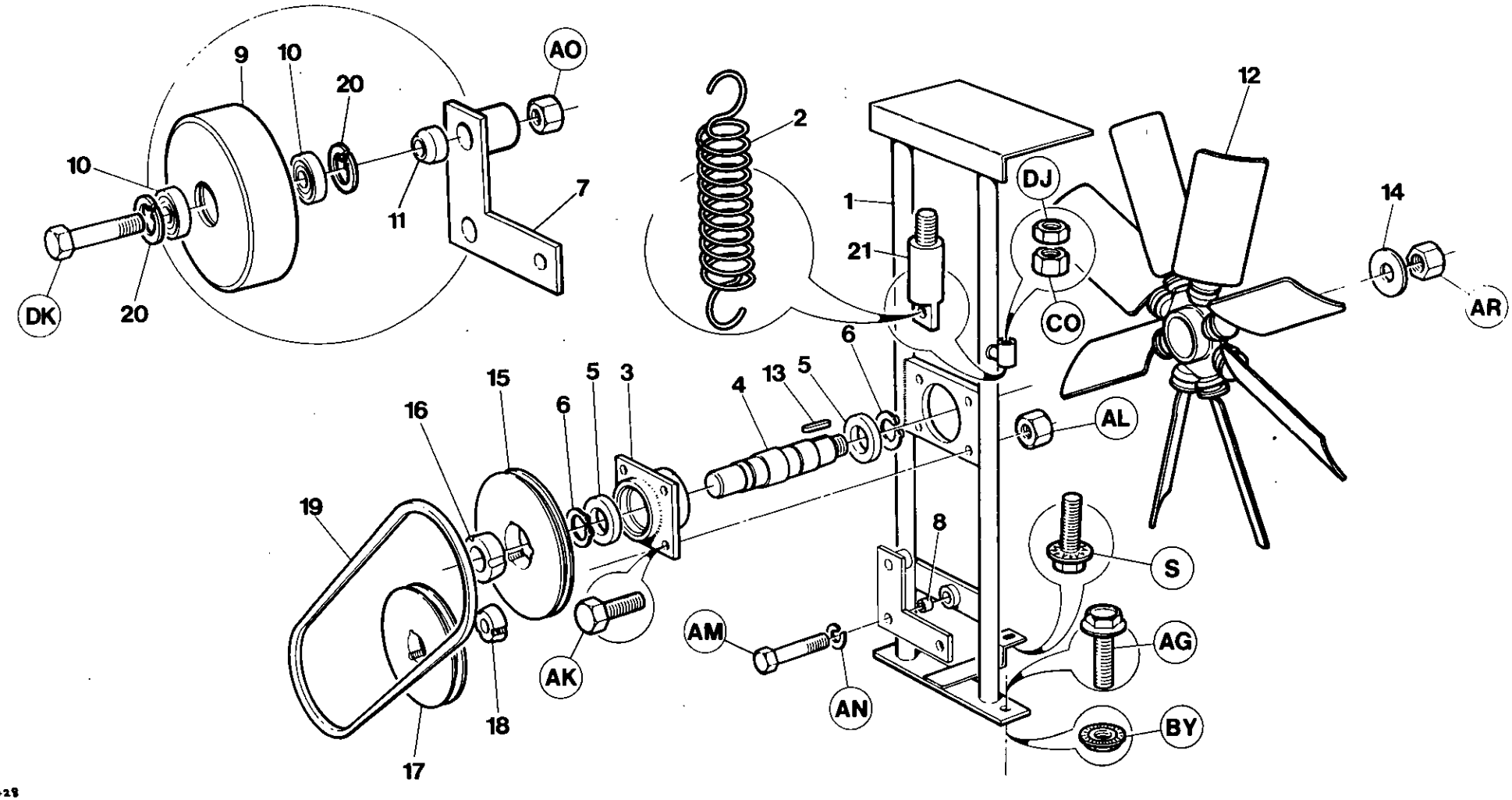
9
10
20
AO
10
11
7
DK
20
2
1
21
DJ
CO
12
14
AR
6
15
5
3
4
13
5
16
6
AL
19
8
S
AM
AG
AK
AN
18
BY
17
T 1428

| Item | CPN | Qty | DESCRIPTION | DESCRIPTION | BESCHREIBUNG | DESCRIZIONE | DESCRIPCION | شرح | |
|---|---|---|---|---|---|---|---|---|---|
| 1 | 92513050 | 1 | Support | Support | Stutze | Supporto | Soporte | پایه نگاهدارنده | 1 |
| 2 | 92086545 | 1 | Spring | Resort | Feder | Molla | Resorte | فنر | 2 |
| (3-6) | 92086370 | 1 | Housing Assy. | Ensemble boitier | Gehausemontage | Gruppo scatola | Conjunto carter | مجموعه محفظه | (3-6) |
| 3 | 92087410 | 1 | Housing | Boitier | Gehause | Scatola | Carter | محفظه | 3 |
| 4 | 92087428 | 1 | Shaft | Arbre | Welle | Albero | Armadura | میله | 4 |
| 5 | 92086537 | 2 | Bearing | Roulement | Lager | Cusinetto | Cojinete | بلبرینگ | 5 |
| 6 | 35280353 | 2 | Retaining Ring | Bague de retenue | Haltering | Anello ritenuta | Anillo de reten | کاسه بلبرینگ | 6 |
| 7 | 92519552 | 1 | Lever | Levier | Hebel | Leva | Palanca | اهرم | 7 |
| 8 | 35320688 | 1 | Bush | Bague | Buchse | Boccola | Buje | بوش | 8 |
| 9 | 92519560 | 1 | Pulley | Poulie | Riemenscheibensatz | Puleggia | Polea | چرخ قرقره | 9 |
| 10 | 92148006 | 2 | Bearing | Roulement | Lager | Cuscinetto | Cojinete | بلبرینگ | 10 |
| 11 | 92094861 | 1 | Spacer | Entretoise | Abstandstuck | Distanziale | Espaciador | فاصله گذار | 11 |
| 12 | 92518489 | 1 | Fan | Ventilateur | Geblase | Ventola | Ventilador | پروانه | 12 |
| 13 | 92168871 | 1 | Key | Clavette | Schussel | Chiave | Llave | خار | 13 |
| 14 | 92409671 | 1 | Clamp Plate | Plaque de bridage | Spannplatte | Piatra di serraggio | Placa de fijacion | صفحه بست گیره‌ای | 14 |
| 15 | 92086560 | 1 | Pulley | Poulie | Riemenscheibe | Puleggia | Polea | چرخ قرقره | 15 |
| 16 | 92417401 | 1 | Bush | Bague | Busche | Boccola | Buje | بوش | 16 |
| 17 | 92038520 | 1 | Pulley | Poulie | Riemenscheibe | Puleggia | Polea | چرخ قرقره | 17 |
| 18 | 92486851 | 1 | Bush | Bague | Buchse | Boccia | Buje | بوش | 18 |
| 19 | 92086586 | 1 | V-Belt | Courroie en V | Keilriemen | Cinghia a V | Correa en V | تسمه | 19 |
| 20 | 95222881 | 2 | Circlip | Circlip | Sicherungsrring | Anello elastico | Grapa circular | گیره حلقوی | 20 |
| 21 | 92519578 | 1 | Tensioner | Tendeur | Tendier | Tensionatore | Tensor | پیچ کشش دهنده | 21 |

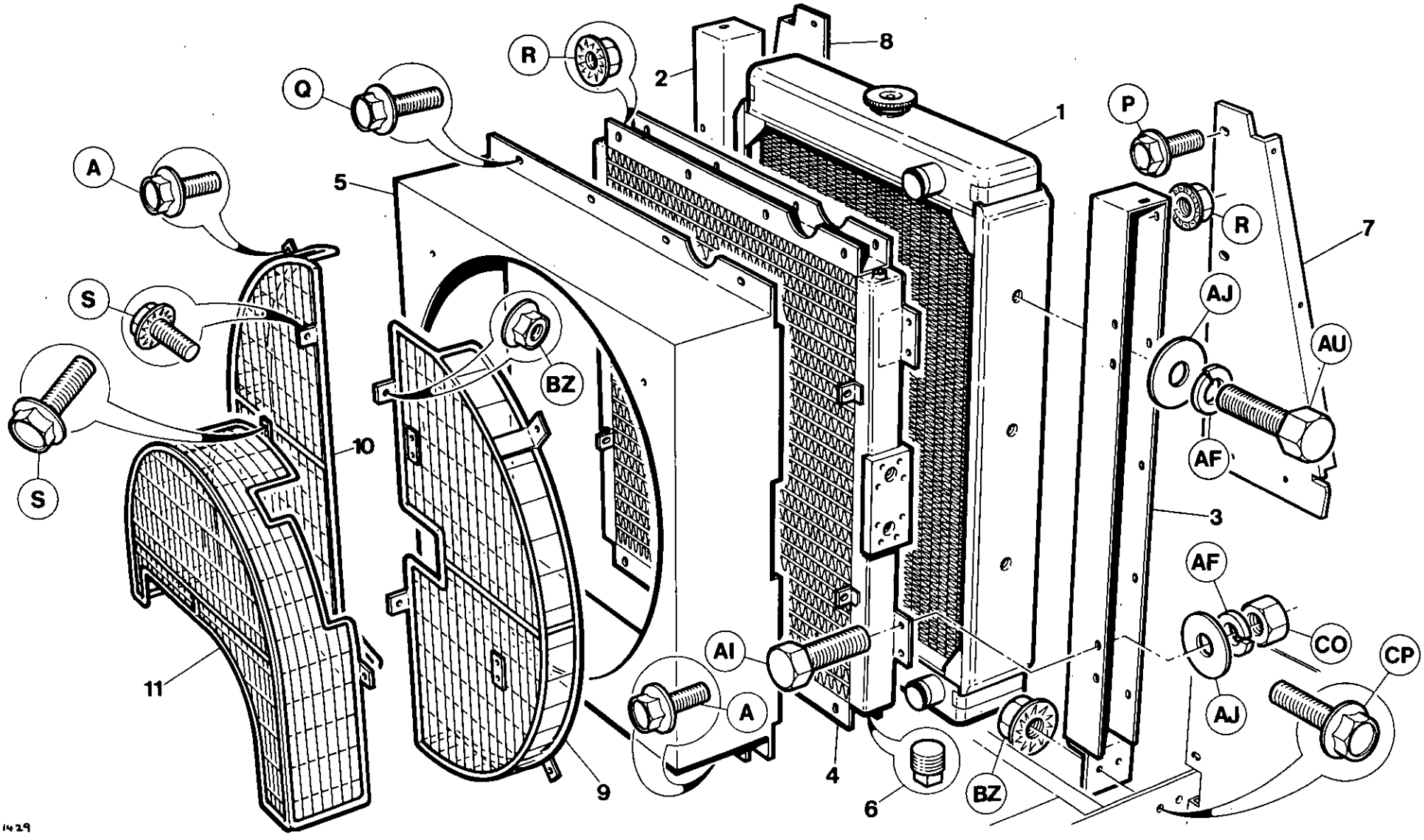
R
Q
A
S
S
5
2
8
1
P
R
7
AJ
AU
BZ
10
AF
3
AF
CO
CP
AI
A
AJ
11
9
4
6
BZ
T 1429

| Item | CPN | Qty | DESCRIPTION | DESCRIPTION | BESCHREIBUNG | DESCRIZIONE | DESCRIPCION | شرح | |
|---|---|---|---|---|---|---|---|---|---|
| 1 | 92510619 | 1 | Radiator | Radiateur | Kuhler | Radiador | Radiatore | رادیاتور | 1 |
| 2 | 92512748 | 1 | Support | Support | Trager | Soporte | Supporto | پایه نگاهدارنده | 2 |
| 3 | 92526201 | 1 | Support | Support | Trager | Soporte | Supporto | پایه نگاهدارنده | 3 |
| 4 | 92766674 | 1 | Cooler | Refroidsseur | Kuhler | Refrigerante | Enfriador | کولر | 4 |
| 5 | 92513043 | 1 | Cowl | Chamignon | Windlauf | Capota | Capottatura | پوشش | 5 |
| 6 | 92497700 | 2 | Plug | Bouchon | Stopfen | Tapon | Spina | درپوش | 6 |
| 7 | 92725761 | 1 | Baffle | Chicane | Ablenkplatte | Deflectora | Deflettore | صداگیر | 7 |
| 8 | 92522168 | 1 | Baffle | Chicane | Ablenkplatte | Deflectora | Deflettore | صداگیر | 8 |
| (9-10) | 92513142 | 1 | Guard Assy. | Ensemble protecteur | Abdeckung Kompl. | Conjunto Protezione | Gruppo Proteccion | مجموعه گارد | 9-10 |
| 9 | 92513159 | 1 | Guard Assy LH | Protecteur gauche | Abdeckung links | Protezione M. Izq | Proteccion sinistro | مجموعه گارد (سمت چپ) | 9 |
| 10 | 92513167 | 1 | Guard Assy RH | Protecteur droit | Abdeckung rechts | Protezione M. Der | Proteccion destro | مجموعه گارد (سمت راست) | 10 |
| 11 | 92658277 | 1 | Guard | Protecteur | Abdeckung | Protezione | Proteccion | گارد | 11 |

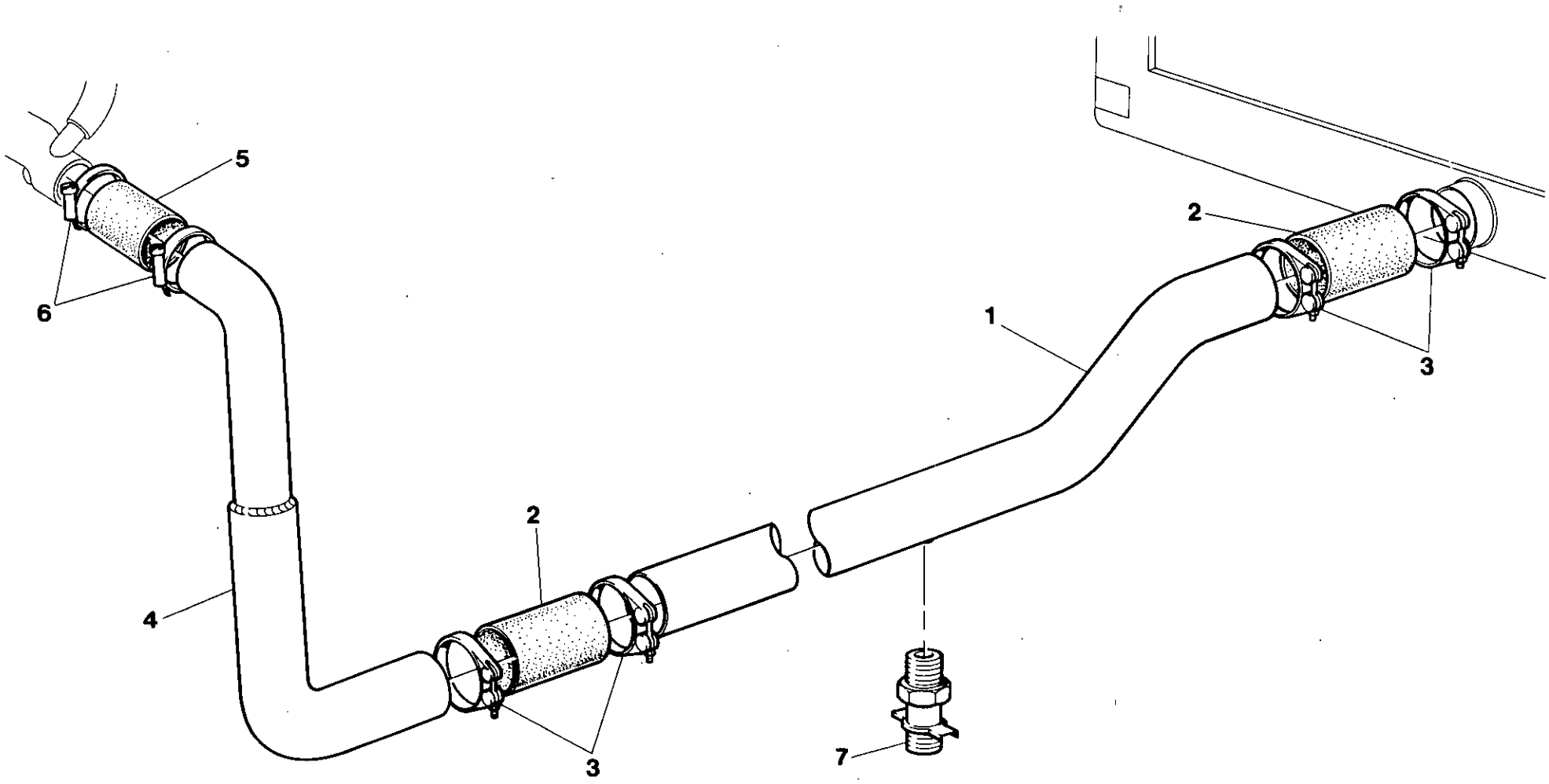


T1430

| Item | CPN | Qty | DESCRIPTION | DESCRIPTION | BESCHREIBUNG | DESCRIZIONE | DESCRIPCION | شرح | |
|---|---|---|---|---|---|---|---|---|---|
| 1 | 92512813 | 1 | Pipe | Tuyau | Rohr | Tubo | Tubo | لوله | 1 |
| 2 | 35221878 | 2 | Hose | Canalisation souple | Schlauch | Flessibile | Manguera | لوله خم شو | 2 |
| 3 | 92522218 | 4 | Clamp | Bride | Klammer | Fascetta | Grampa | بست گیره‌ای | 3 |
| 4 | 92512888 | 1 | Pipe | Tuyau | Rohr | Tubo | Tubo | لوله | 4 |
| 5 | 92171875 | 1 | Hose | Canalisation souple | Schlauch | Flessibile | Manguera | لوله خم شو | 5 |
| 6 | 92253111 | 2 | Clip | Clip | Klemme | Fermaglio | Abrasadera | گیره | 6 |
| 7 | 92258706 | 1 | Cock | Robinet | Hahn | Rubinetto | Grifo | شیر | 7 |

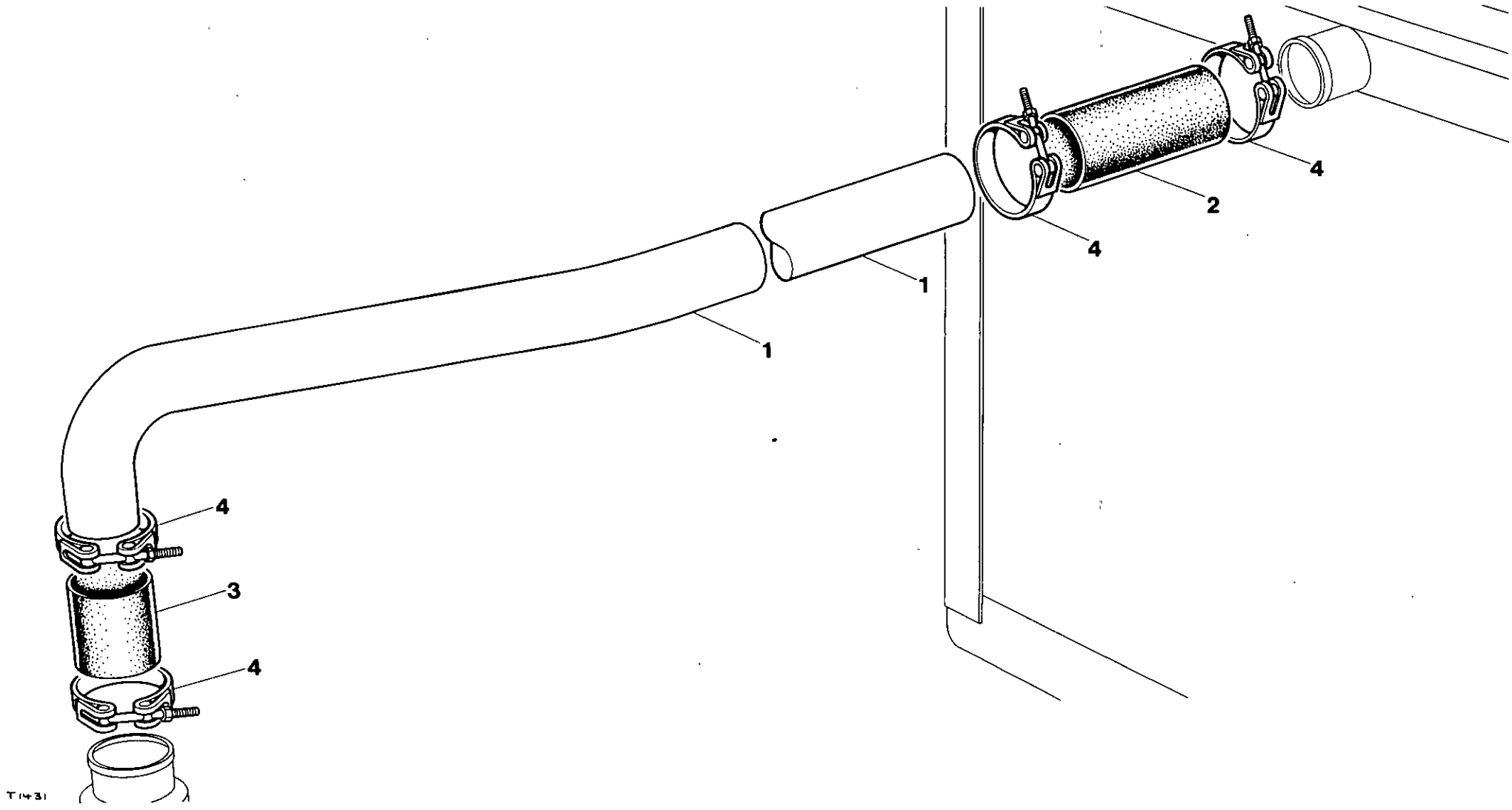
4
2
4
1
1
4
3
4
T1431

| Item | CPN | Qty | DESCRIPTION | DESCRIPTION | BESCHREIBUNG | DESCRIZIONE | DESCRIPCION |
|---|---|---|---|---|---|---|---|
| 1 | 92512805 | 1 | Pipe | Tuyau | Rohr | Tubo | Tubo |
| 2 | 35221878 | 1 | Hose | Canalisation souple | Schlauch | Flessibile | Manguera |
| 3 | 92522226 | 1 | Hose | Canalisation souple | Schlauch | Flessibile | Manguera |
| 4 | 92522218 | 4 | Clamp | Bride | Klammer | Fascetta | Grampa |

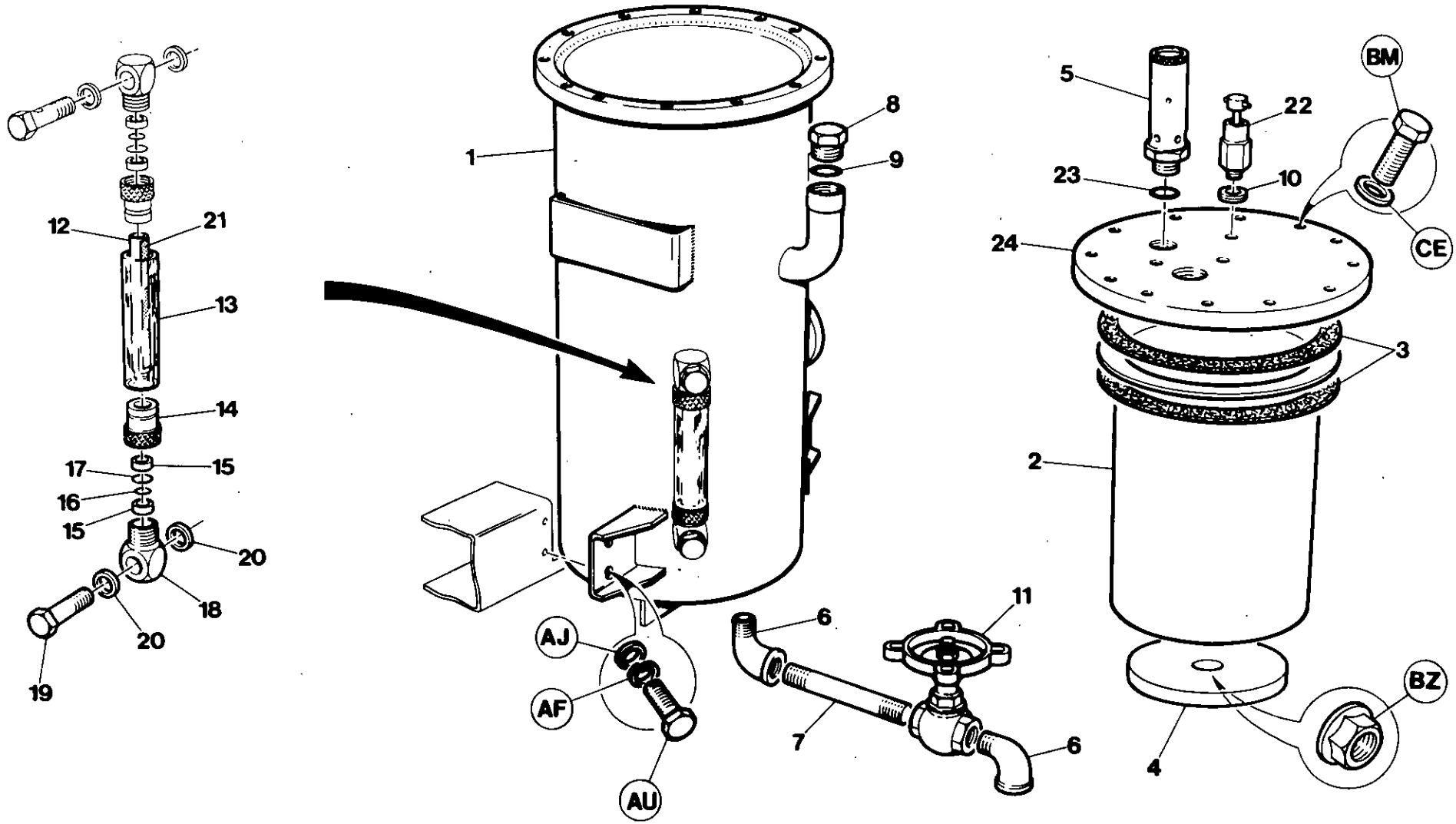
1
2
3
4
5
6
7
8
9
10
11
12
13
14
15
16
17
18
19
20
21
22
23
24
AJ
AF
AU
BM
CE
BZ
T 1432

| Item | CPN | Qty | DESCRIPTION | DESCRIPTION | BESCHREIBUNG | DESCRIZIONE | DESCRIPCION | شرح | |
|---|---|---|---|---|---|---|---|---|---|
| 1 | 92101153 | 1 | Separator Tank | Compose reservoir separateur | Abscheidertank/ composit | Serbatolo separatore | Tanque separador | مخزن جداکننده | 1 |
| 2 | 92719434 | 1 | Element | Element | Element | Elemento | Elemento | المنت | 2 |
| 3 | 92086123 | 2 | Gasket | Joint | Dichtung | Guarnizione | Junta | گاسکت | 3 |
| 4 | 92080662 | 1 | Dish | Plaque | Platte | Piastrina | Placa | پلاك | 4 |
| 5 | 92086297 | 1 | Safety Valve | Soupape securite | Sicherheitsventil | Valvola di sicurezza | Valvula de seguridad | سوپاپ ایمنی | 5 |
| 6 | 92034685 | 2 | Elbow | Coude | Kniestuck | Gomito | Codo | زانوئی | 6 |
| 7 | 92256015 | 1 | Nipple | Graisseur | Nippel | Nipplo | Racor | سوزنك | 7 |
| 8 | 35579630 | 1 | Plug | Bouchon | Stecker | Spina | Tapon | درپوش | 8 |
| 9 | 35279942 | 1 | O-Ring | Joint torique | O-Ring | O-Ring | Junta torica | رینگ حلقوی | 9 |
| 10 | 92293661 | 3 | Seal | Joint | Abdichtung | Tenuta | Retenedor | منفذ بند | 10 |
| 11 | 92354760 | 1 | Valve | Soupape | Ventil | Valvola | Valvula | سوپاپ | 11 |
| (12-21) | 92095363 | 1 | Gauge Assy. | Ensemble jauge | Meßgeratesatz | Gruppo misuratoro | Conjunto manometro | مجموعه گارد | (12-21) |
| 12 | 92095371 | 1 | Tube | Tube | Rohre | Tubo | Tubo | لوله | 12 |
| 13 | 92095389 | 1 | Guard | Protecteur | Abdeckung | Protezione | Proteccion | گارد | 13 |
| 14 | 92095397 | 2 | Nut | Ecrou | Mutter | Dado | Tuerca | مهره پیچ | 14 |
| 15 | 92095405 | 4 | Ferrule | Virole | Ringbeschlag | Bussola | Ferula | بست وصل کننده | 15 |
| 16 | 92095413 | 2 | O-Ring | Joint torique | O-Ring | O-Ring | Junta torica | رینگ حلقوی | 16 |
| 17 | 92095421 | 2 | O-Ring | Joint torique | O-Ring | O-Ring | Junta torica | رینگ حلقوی | 17 |
| 18 | 92095439 | 2 | Collar | Collier | Uberschiebmuffe | Collare | Cuello | یقه | 18 |
| 19 | 92095447 | 2 | Nipple | Graisseur | Nippel | Nipplo | Racor | سوزنك | 19 |
| 20 | 92293661 | 4 | Seal | Joint | Abdichtung | Tenuta | Retenedor | منفذ بند | 20 |
| 21 | 92094994 | 1 | Indicator | Indicateur | Anzeiger | Indicatore | Indicador | شاخص | 21 |
| 22 | 92043017 | 1 | Valve | Soupape | Ventil | Valvola | Valvula | سوپاپ | 22 |
| 23 | 92290162 | 1 | Seal | Joint detancheite | Dichtung | Tenuta | Retenedor | منفذ بند | 23 |
| 24 | 92087915 | 1 | Cover | Couvercle | Abdeckung | Coperchio | Tapa | سرپوش | 24 |

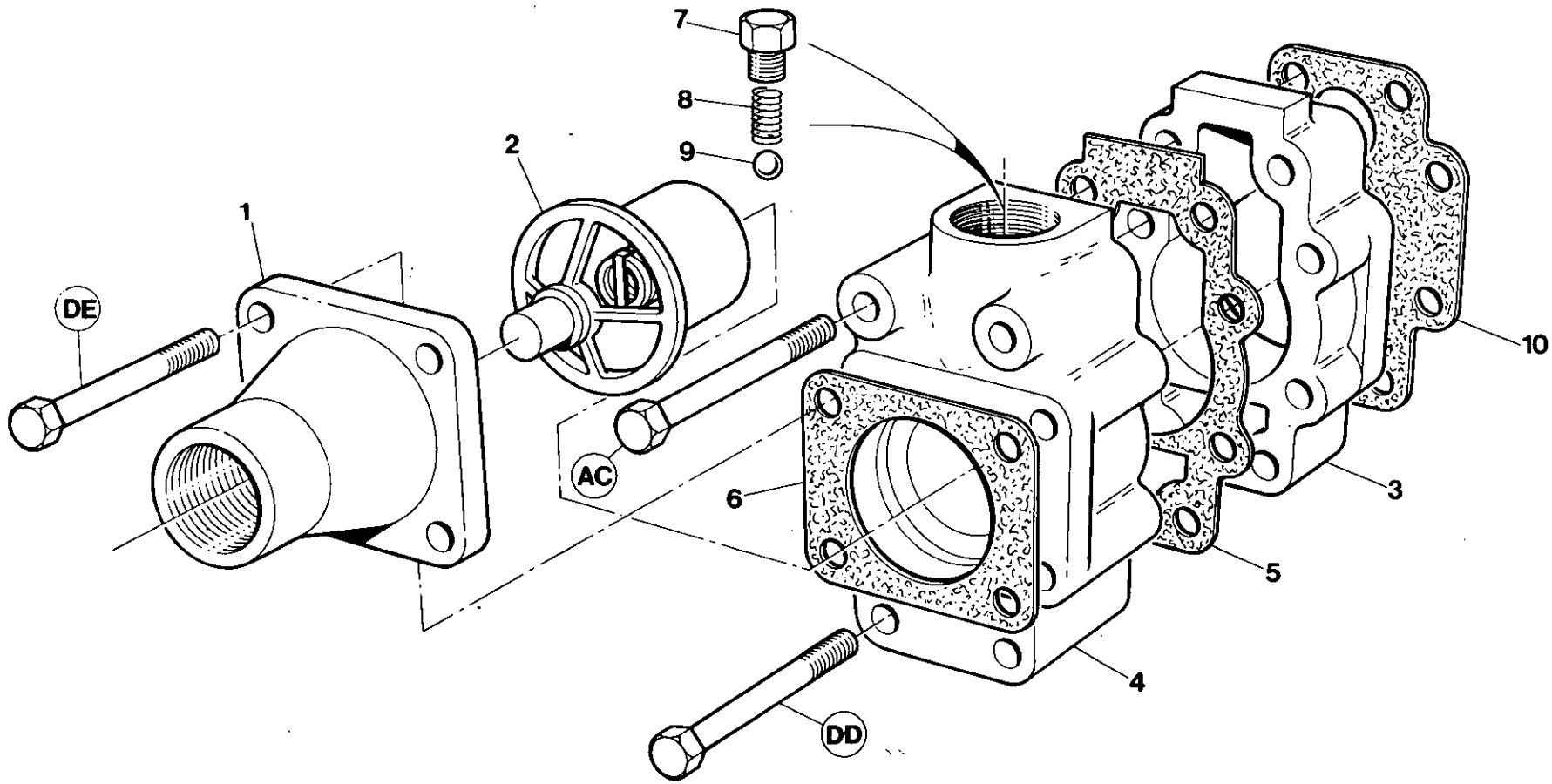


T 1488

| Item | CPN | Qty | DESCRIPTION | DESCRIPTION | BESCHREIBUNG | DESCRIZIONE | DESCRIPCION | شرح | |
|---|---|---|---|---|---|---|---|---|---|
| (1-9) | 92087808 | 1 | Oil Temp. Bypass Valve | Soupape derivation temp. huile | Ottermperatur-Sicherheitsventil | Valvola di 'Bypass' Olio | Valvula desvio temp. aceite | سوپاپ خط انحراف گرمای روغن | 1-9 |
| 1 | 92086354 | 1 | Cover | Couvercle | Abdeckung | Coperchio | Tapa | سرپوش | 1 |
| 2 | 35318708 | 1 | Thermostat | Thermostat | Thermostat | Termostato | Termostato | ترموستات | 2 |
| 3 | 92086347 | 1 | Body, Outer | Corps | Gehause | Corpo, estremo | Cuerpo, exterior | بدنه (بیرون) | 3 |
| 4 | 92086339 | 1 | Body, Inner | Corps | Gehause | Corpo, interno | Cuerpo, interior | بدنه (درون) | 4 |
| 5 | 35584242 | 1 | Gasket | Joint | Dichtung | Guarnizione | Junta | گاسکت | 5 |
| 6 | 25288414 | 1 | Gasket | Joint | Dichtung | Guarnizione | Junta | گاسکت | 6 |
| 7 | 92497700 | 1 | Plug | Bouchon | Stopfen | Spina | Tapon | درپوش | 7 |
| 8 | 35289040 | 1 | Spring | Ressort | Feder | Molla | Resorte | فنر | 8 |
| 9 | 35288448 | 1 | Ball | Bille | Kugel | Sfera | Bola | گویچه | 9 |
| 10 | 92087816 | 1 | Gasket | Joint | Dichtung | Guarnizione | Junta | گاسکت | 10 |

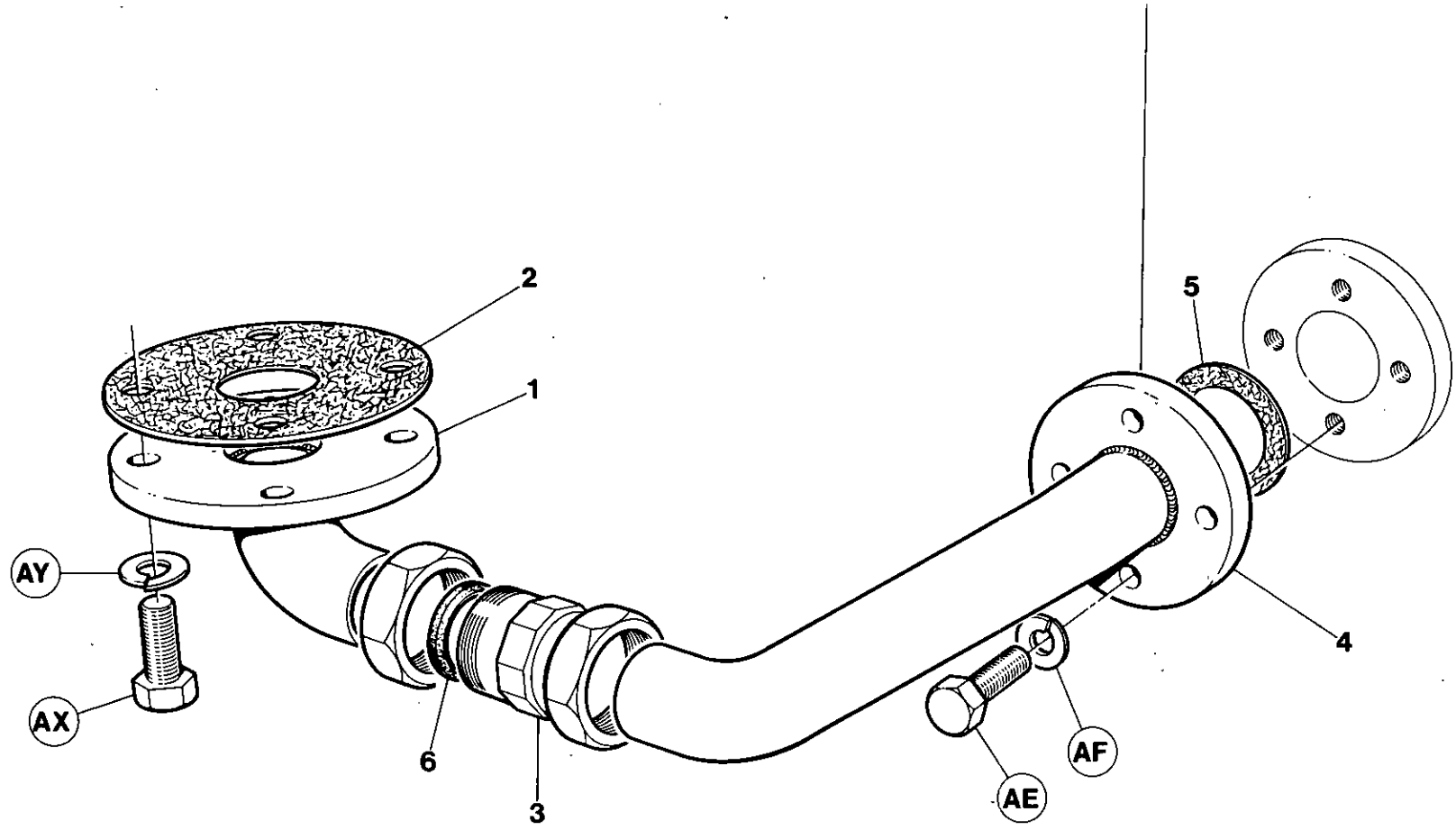


T 1434

| Item | CPN | Qty | DESCRIPTION | DESCRIPTION | BESCHREIBUNG | DESCRIZIONE | DESCRIPCION | شرح | |
|---|---|---|---|---|---|---|---|---|---|
| 1 | 92086602 | 1 | Pipe | Tuyau | Rohr | Tubo | Tubo | لوله | 1 |
| 2 | 35575570 | 1 | Gasket | Joint | Dichtung | Guarnizione | Junta | گاسکت | 2 |
| 3 | 92038488 | 1 | Coupling | Accouplement | Kupplung | Accopplamento | Acoplamiento | کوپلینگ | 3 |
| 4 | 92086529 | 1 | Pipe | Tuyau | Rohr | Tubo | Tubo | لوله | 4 |
| 5 | 92086289 | 1 | Gasket | Joint | Dichtung | Guarnizione | Junta | گاسکت | 5 |
| 6 | 92501998 | 2 | Seal | Joint | Dichtung | Tenuta | Junta | منفذ بند | 6 |

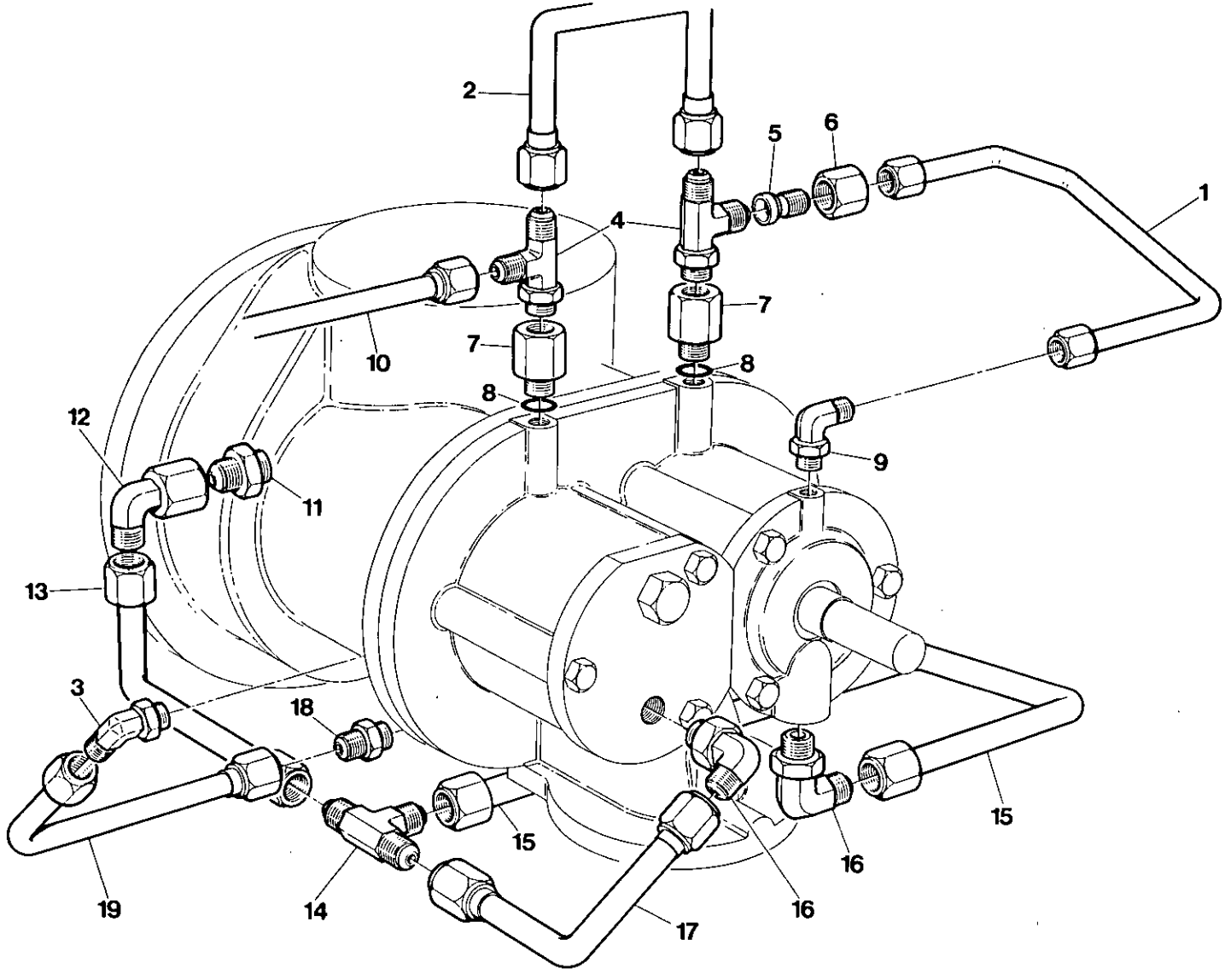
2
5
6
1
4
7
7
10
8
8
12
9
11
13
3
18
15
15
16
16
19
14
17

| Item | CPN | Qty | DESCRIPTION | DESCRIPTION | BESCHREIBUNG | DESCRIZIONE | DESCRIPCION | شرح | |
|---|---|---|---|---|---|---|---|---|---|
| 1 | 92657113 | 1 | Tube | Tube | Rohre | Tubo | Tubo | لوله | 1 |
| 2 | 92657105 | 1 | Tube | Tube | Rohre | Tubo | Tubo | لوله | 2 |
| 3 | 35305622 | 1 | Elbow | Coude | Krummer | Gomito | Codo | زانوئی | 3 |
| 4 | 35279850 | 2 | Tee | Te | T-Stuck | Raccordo T | Te | قطعه انشعاب لوله (سه راهی) | 4 |
| 5 | 92394295 | 1 | Reducer | Reducteur | Reduzierstuck | Riduttore | Reductor | کاهشگر | 5 |
| 6 | 92394352 | 1 | Nut | Ecrou | Mutter | Dado | Tuerca | پیچ شش پر | 6 |
| 7 | 92420058 | 2 | Adaptor | Adapteur | Adapter | Adattatore | Adaptador | آداپتور | 7 |
| 8 | 35279959 | 2 | O-Ring | Joint torique | O-Ring | O-Ring | Junta torica | رینگ حلقوی | 8 |
| 9 | 35279876 | 1 | Elbow | Coude | Krummer | Gomito | Codo | زانوئی | 9 |
| 10 | 92528116 | 1 | Tube | Tube | Rohre | Tubo | Tubo | لوله | 10 |
| 11 | 35288166 | 1 | Connector | Connecteur | AnschluBstuck | Raccordo | Conector | رابط | 11 |
| 12 | 35287911 | 1 | Elbow | Coude | Krummer | Gomito | Codo | زانوئی | 12 |
| 13 | 92522705 | 1 | Tube | Tube | Rohre | Tubo | Tubo | لوله | 13 |
| 14 | 92083245 | 1 | Tee | Te | T-Stuck | Raccordo T | Te | قطعه انشعاب لوله (سه راهی) | 14 |
| 15 | 92083252 | 1 | Tube | Tube | Rohre | Tubo | Tubo | لوله | 15 |
| 16 | 35279801 | 2 | Elbow | Coude | Krummer | Gomito | Codo | زانوئی | 16 |
| 17 | 92679224 | 1 | Tube | Tube | Rohre | Tubo | Tubo | لوله | 17 |
| 18 | 92478502 | 1 | Connector | Connecteur | AnschluBstuck | Raccordo | Conector | رابط | 18 |
| 19 | 92657097 | 1 | Tube | Tube | Rohre | Tubo | Tubo | لوله | 19 |

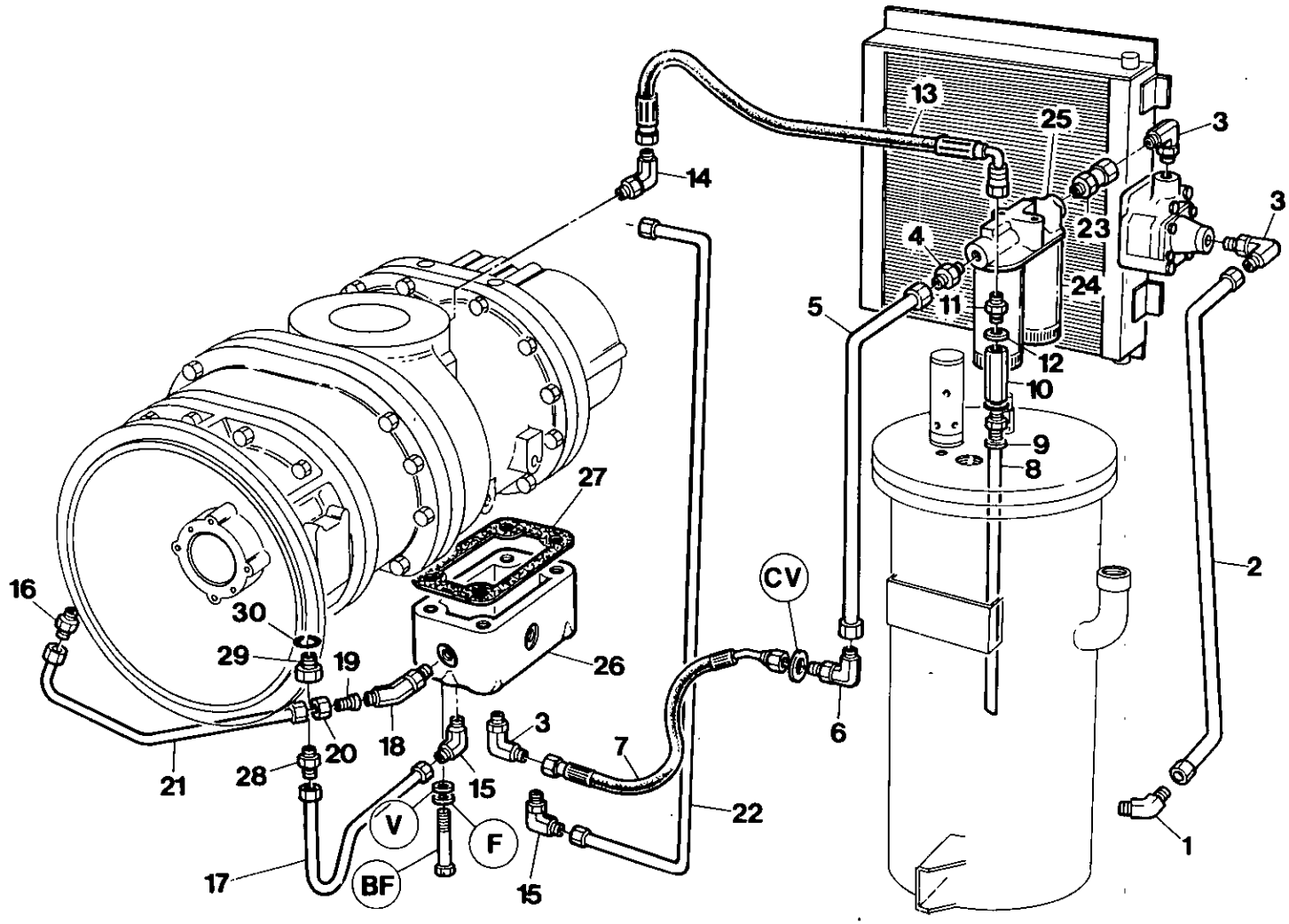
13
25
3
14
3
23
4
24
5
11
12
10
9
8
27
2
CV
16
30
29
19
26
6
3
7
20
18
21
28
15
22
V
F
1
17
BF
15
T1436

| Item | CPN | Qty | DESCRIPTION | DESCRIPTION | BESCHREIBUNG | DESCRIZIONE | DESCRIPCION | شرح | |
|---|---|---|---|---|---|---|---|---|---|
| 1 | 92086404 | 1 | Elbow | Coude | Knielstuck | Gomito | Codo | زانوئی | 1 |
| 2 | 92668904 | 1 | Tube | Tube | Rohre | Tubo | Tubo | لوله | 2 |
| 3 | 92086412 | 4 | Elbow | Coude | Kniestuck | Gomito | Codo | زانوئی | 3 |
| 4 | 92086487 | 1 | Adaptor | Adapteur | PaBstuck | Adattatore | Adaptador | اداپتور | 4 |
| 5 | 92668938 | 1 | Tube | Tube | Rohre | Tubo | Tubo | لوله | 5 |
| 6 | 92086495 | 1 | Elbow | Coude | Kniestuck | Gomito | Codo | زانوئی | 6 |
| 7 | 92086479 | 1 | Hose | Canalisation souple | Schlauch | Tubo flessibile | Manguera | لوله خم شو | 7 |
| 8 | 92666072 | 1 | Tube | Tube | Rohre | Tubo | Tubo | لوله | 8 |
| 9 | 92338946 | 1 | Seal | Joint | Abdecktung | Tenuta | Retenedor | منفذ بند | 9 |
| 10 | 92101054 | 1 | Valve | Soupape | Ventil | Valvola | Valvula | سوپاپ | 10 |
| 11 | 92173780 | 1 | Connector | Connecteur | AnschluBstuck | Raccordo | Conector | رابط | 11 |
| 12 | 92293661 | 1 | Seal | Joint | Abdichtung | Tenuta | Retenedor | منفذ بند | 12 |
| 13 | 92086594 | 1 | Hose | Canalisation souple | Achlauch | Tubo flessibile | Manguera | لوله خم شو | 13 |
| 14 | 92080811 | 1 | Elbow | Coude | Kniestuck | Gomito | Codo | زانوئی | 14 |
| 15 | 35279827 | 2 | Elbow | Coude | Kniestuck | Gomito | Codo | زانوئی | 15 |
| 16 | 35287903 | 1 | Connector | Connecteur | AnschluBstuck | Raccordo | Conector | رابط | 16 |
| 17 | 92528090 | 1 | Tube | Tube | Rohre | Tubo | Tubo | لوله | 17 |
| 18 | 35279835 | 1 | Elbow | Coude | Kniestuck | Gomito | Codo | زانوئی | 18 |
| 19 | 92394295 | 2 | Reducer | Reducteur | Reduzierstuck | Riduttore | Reductor | کاهشگر | 19 |
| 20 | 92394352 | 2 | Nut | Ecrou | Mutter | Dado | Tuerca | پیچ شش پر | 20 |
| 21 | 92083294 | 1 | Tube | Tube | Rohre | Tubo | Tubo | لوله | 21 |
| 22 | 92528116 | 1 | Tube | Tube | Rohre | Tubo | Tubo | لوله | 22 |
| 23 | 92086396 | 1 | Connector | Connecteur | AnchluBstuck | Raccordo | Conector | رابط | 23 |
| 24-25 | 92088822 | 1 | Oil Filter Assy. | Ensemble filtre huile | Olfiltersatz | Complesso filtro olio | Montaje filtro de aceite | مجموعه فیلتر روغن | 24-25 |
| 24 | 92118678 | 2 | Element | Element | Element | Cartuccia | Elemento | المنت | 24 |
| 25 | 92087741 | 1 | Head | Tete | Kopf | Testa | Cabeza | سر فیلتر | 25 |
| 26 | 92657089 | 1 | Manifold | Manifold | Leitungsverbindung | Collettore | Distribuidor | مانیفولد | 26 |
| 27 | 35275908 | 1 | Gasket | Joint | Dichtung | Guarnizione | Junta | گاسکت | 27 |
| 28 | 35283076 | 1 | Connector | Connecteur | AnschluB | Raccordo | Conector | رابط | 28 |
| 29 | 92420058 | 1 | Adaptor | Adapteur | Adapter | Adattore | Adaptador | اداپتور | 29 |
| 30 | 35279959 | 1 | O-Ring | Joint torique | O-Ring | Guarnizione circolare | Junta torica | رینگ حلقوی | 30 |

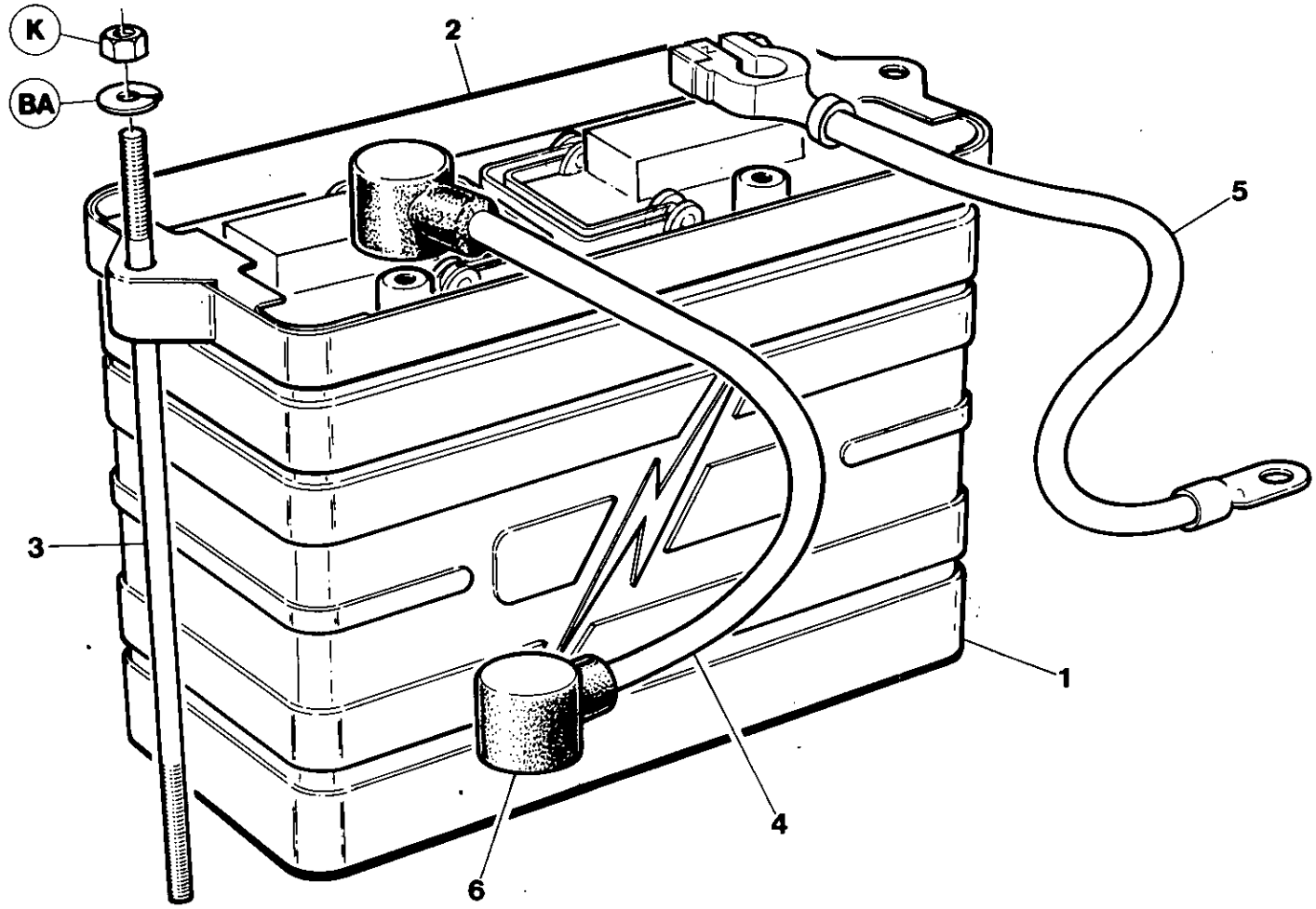


T1437

| Item | CPN | Qty | DESCRIPTION | DESCRIPTION | BESCHREIBUNG | DESCRIZIONE | DESCRIPCION | شرح | |
|---|---|---|---|---|---|---|---|---|---|
| 1 | 92052380 | 1 | Battery | Batterie | Batterie | Batteria | Bateria | باطری | 1 |
| 2 | 92293901 | 1 | Frame | Cadre | Rahmen | Telaio | Amazon | قاب | 2 |
| 3 | 92395359 | 2 | Stud | Goujon | Nut | Perno filettato | Husillo | گل میخ | 3 |
| 4 | 35779150 | 1 | Cable (+) | Cable (+) | Kabel (+) | Cavo (+) | Cavo (+) | کابل مثبت | 4 |
| 5 | 35506419 | 1 | Cable (-) | Cable (-) | Kabel (-) | Cavo (-) | Cavo (-) | کابل منفی | 5 |
| 6 | 92271139 | 2 | Hood | Chapeau | Haube | Calotta protettiva | Capote | کلاهك قطب | 6 |

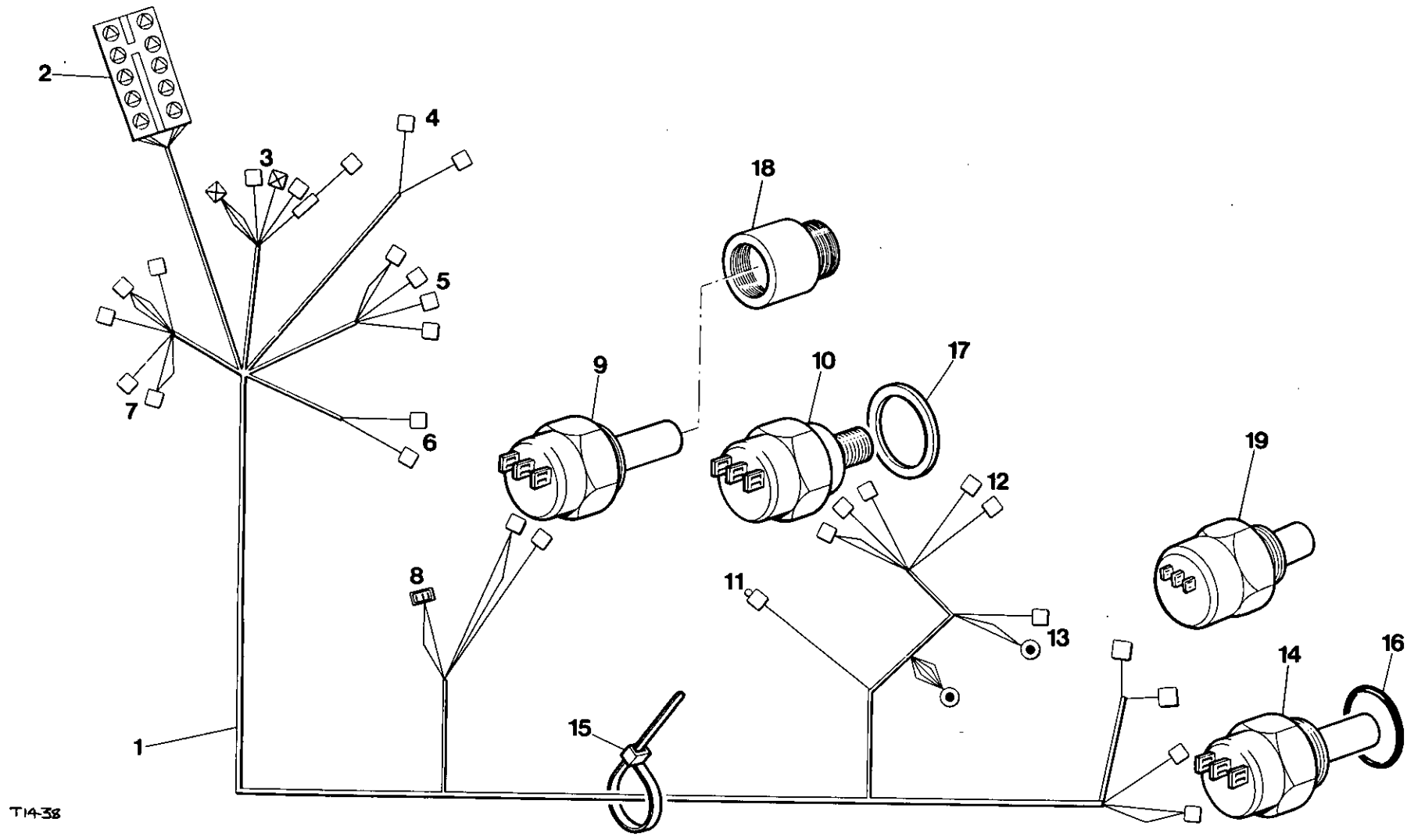
1
2
3
4
5
6
7
8
9
10
11
12
13
14
15
16
17
18
19
T14-38

| Item | CPN | Qty | DESCRIPTION | DESCRIPTION | BESCHREIBUNG | DESCRIZIONE | DESCRIPCION | شرح | |
|---|---|---|---|---|---|---|---|---|---|
| 1 | 92762913 | 1 | Wiring Harness (2 Wheel) | Falseaua de cablage (2 Roue) | Kabelbaum (2 Rad) | Cablaggio (2 Ruota) | Mazo de cables (2 Rueda) | مهار سیمکشی (دستگاههای دو چرخ) | 1 |
| 1 | 92762921 | 1 | Wiring Harness (4 Wheel) | Falseau de cablage (4 Roue) | Kabelbaum (4 Rad) | Cablaggio (4 Ruota) | Mazo de cable (4 Rueda) | مهار سیمکشی (دستگاههای چهار چرخ) | 1 |
| 2 | N.S.S. | 1 | J.I. Connector | Connecteur | AnschluBstuck | Raccordo | Conector | رابط J.I | 2 |
| 3 | 92086719 | 1 | Start Switch | Contact demarrage | AnlaBschalter | Int. avviamento | Interuptor puesta en marche | سویچ استارت | 3 |
| 4 | 92306901 | 1 | Hourmeter | Compteur horaire | Studenmesser | Contaore | Cuentahoras | ساعت شمار | 4 |
| 5 | 92076173 | 1 | Override Relay | Relais de controle | Ubersteurerungsrelais | Esclusione rele | Rele de contrarrestar | رله اوور رایڈ | 5 |
| 6 | 35255553 | 1 | Heater Button | Bouton chauffage | Heizungsknopf | Pulsante riscaldatore | Boton calentador | تکمه گرمکن | 6 |
| 7 | 92076173 | 1 | Fuel Solenoid Relay | Solenoide combustible | Krafstoff-magnetventil | Solenoide carburnante | Solenoide combustible | رله سیم پیچ سوخت | 7 |
| 8 | ++++++++ | 1 | Alternator | Alternateur | Alternator | Alternatore | Alternador | آلترناتور | 8 |
| 9 | 92480185 | 1 | Water Temp. Switch | Contact temperature eau | Wassertemperaturschalter | Int. temp. acqua | Interruptor temp. agua | سویچ حرارت آب | 9 |
| 10 | 92480177 | 1 | Oil Pressure Switch | Contact pression huile | Oldruckschalter | Pressostato olio | Interruptor presion aceite | سویچ فشار روغن | 10 |
| 11 | | 1 | Heater | Chauffage | Heizer | Riscaldatore | Calentador | گرمکن | 11 |
| 12 | | 1 | Fuel Solenoid | Solenoide combustible | Kraftstoff-magnetventil | Solenoide carburante | Solenoide combustible | سیم پیچ سوخت | 12 |
| 13 | ++++++++ | 1 | Starter Motor | Moteur demtreur | Anlassermotor | Motorino avviamento | Motor de arranque | موتور استارت | 13 |
| 14 | 92086156 | 1 | Air End Temp. Switch | Contact temperature air terminal | Auspuff-Temperaturs-chalter | Int. temp. lato aria | Interruptor temp. compresor | سویچ حرارت انتهای کمپرسور | 14 |
| 15 | 92281427 | 8 | Tye Wraps | Gaines | Drahtumwicklung | Fascette | Ostages | غلافها | 15 |
| 16 | 35278589 | 1 | O-Ring | Joint torique | O-Ring | Guarnizione circolare | Junta torica | رینگ حلقوی | 16 |
| 17 | 92083427 | 1 | Seal | Joint | Dichtung | Tenuta | Retenedor | منفذ بند | 17 |
| 18 | 92752062 | 1 | Adaptor | Adapteur | Passtuck | Adattatore | Adaptador | آداپتور | 18 |
| 19 | 92762756 | 1 | Air Temp. Switch | Interrupteur temp. air | Lufttemperaturschalter | Termointeruttore aire | Interruptor temperatura aire | سویچ حرارت هوا | 19 |
| | ++++++++ | | Items supplied by Engine Manufacturer | Articles fournies par le fabricant du moteur | Artikel, die vom Motorhersteller geilefert werden | Articoli forniti dai costruttore del motore | Piezas sumnistradas por el fabricante del motor | این وسایل را شرکت سازنده موتور تدارك می بیند | |

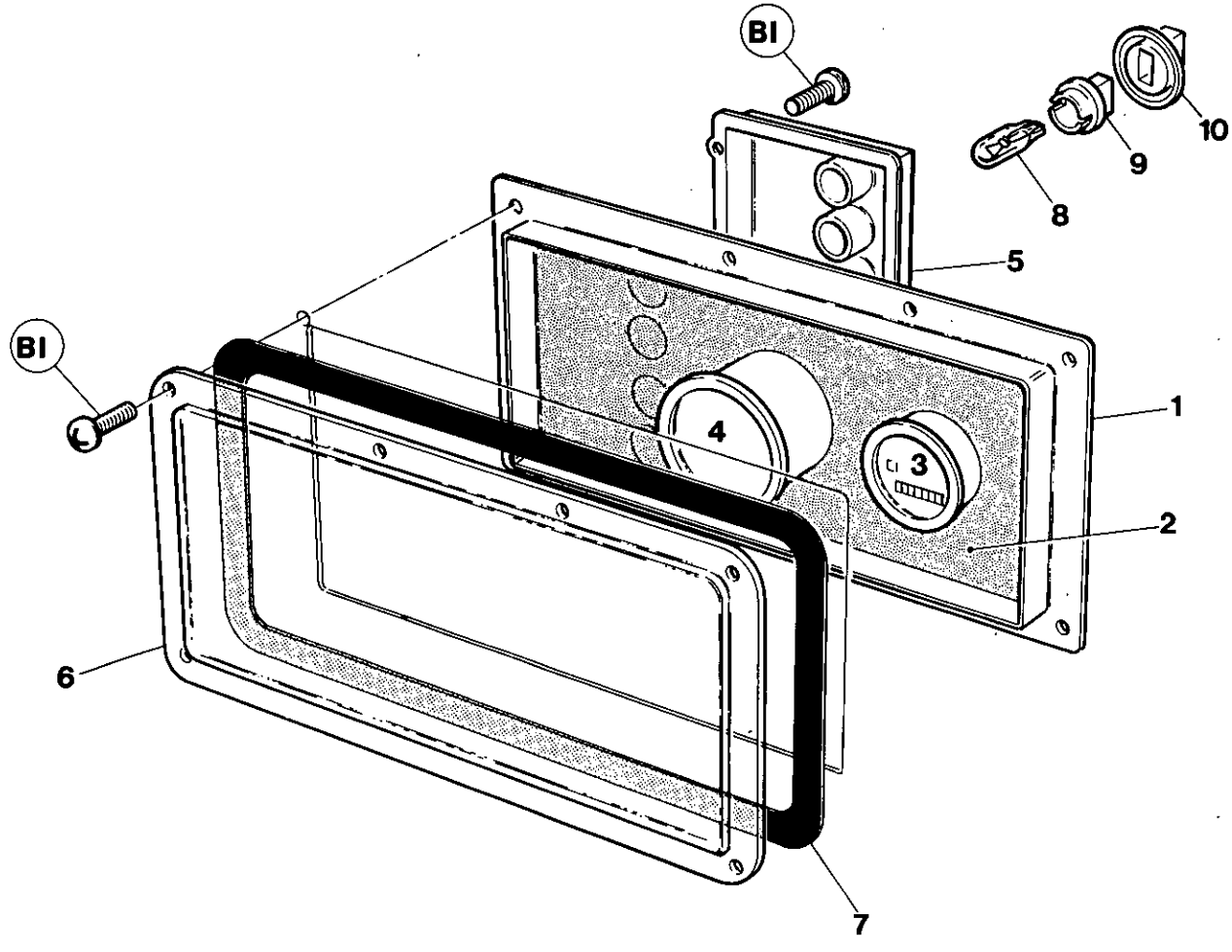


T 1439

| Item | CPN | Qty | DESCRIPTION | DESCRIPTION | BESCHREIBUNG | DESCRIZIONE | DESCRIPCION | شرح | |
|---|---|---|---|---|---|---|---|---|---|
| 1 | 92698372 | 1 | Enclosure | Perimetre | Einsfassung | Allogio | Cerramiento | محفظه | 1 |
| 2 | 92698380 | 1 | Decal | Autocollant | Abziehbild | Adesivo | Calcomania | دکال | 2 |
| 3 | 92306901 | 1 | Hour Counter | Compteur horaire | Stundenmesser | Contaore | Cuentahoras | ساعت شمار | 3 |
| 4 | 92698364 | 1 | Pressure gauge | Jauge de pression | Druckmesser | Manometre | Manometro de presion | فشار سنج | 4 |
| 5 | 92058320 | 1 | Circuit Board | Panneau circuit | Schaltbrett | Piastra circuitale | Cuadro de circutos | صفحه مدارهای برق | 5 |
| 6 | 36723989 | 1 | Window | Fenetre | Fenster | Finestrina | Ventana | پنجره | 6 |
| 7 | 92078088 | 1 | Gasket | Joint | Dichtung | Guarnizione | Junta | گاسکت | 7 |
| 8 | 35327907 | 4 | Lamp | Lampe | Lampe | Lampada | Lampara | چراغ | 8 |
| 9 | 92652593 | 4 | Base | Base | Fundament | Base | Base | پایه | 9 |
| 10 | 92652601 | 4 | Seal | Joint | Abdichtung | Tenuta | Retenedor | منفذ بند | 10 |

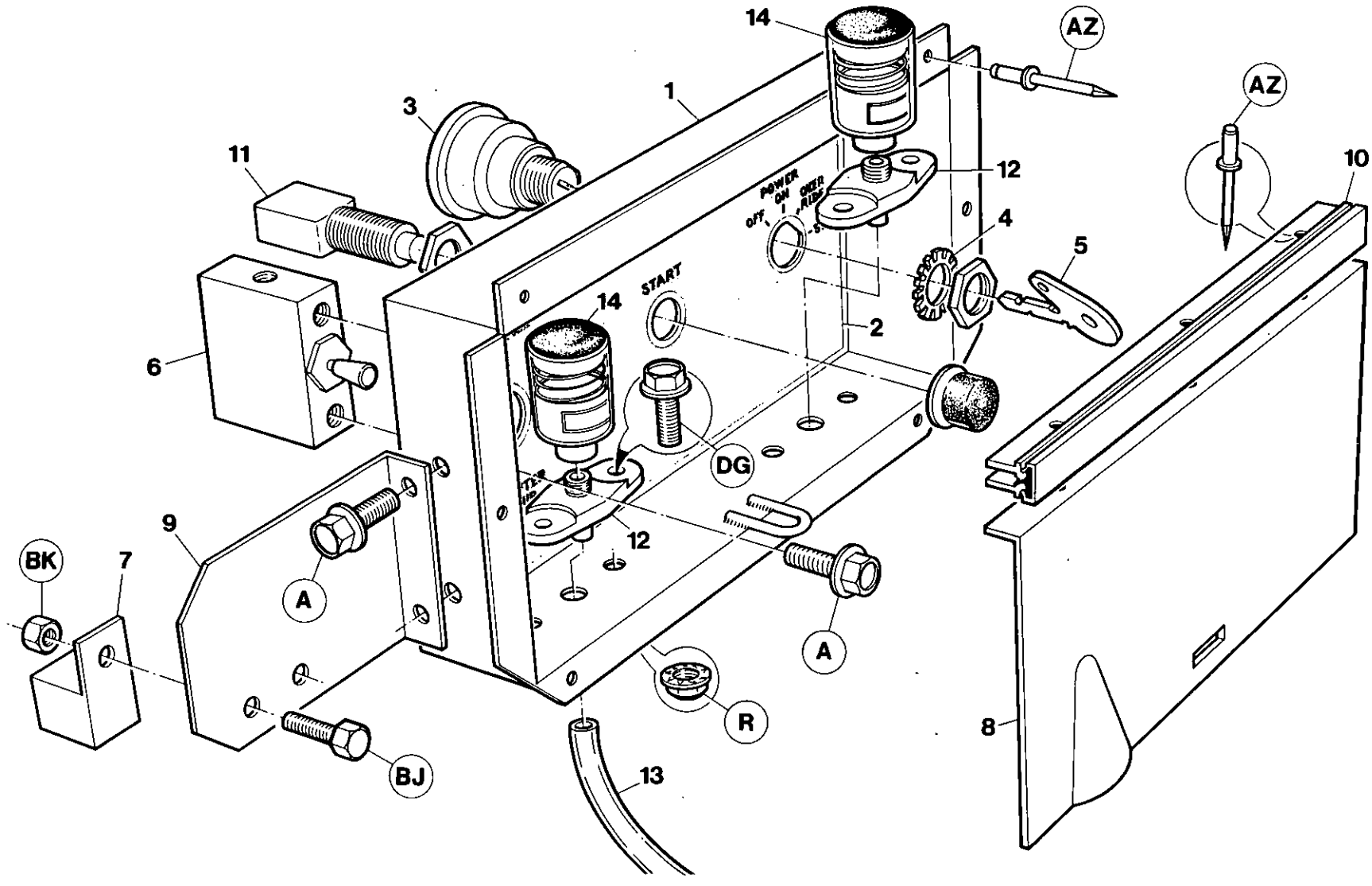
14
AZ
AZ
1
3
11
12
10
POWER
ON
OVER RIDE
OFF
4
5
START
14
2
6
DG
9
12
BK
7
A
A
R
8
BJ
13
1440

| Item | CPN | Qty | DESCRIPTION | DESCRIPTION | BESCHREIBUNG | DESCRIZIONE | DESCRIPCION | شرح | |
|---|---|---|---|---|---|---|---|---|---|
| 1 | 92519743 | 1 | Box | Boite | Box | Scatola | Caja | جعبه | 1 |
| 2 | 92544212 | 1 | Decal | Autocollant | Abziehbild | Adesivo | Calcomania | دکال | 2 |
| 3 | 92086719 | 1 | Switch | Interrupteur | Schalter | Interruttore | Interruptor | سویچ | 3 |
| 4 | 95213427 | 1 | Shakeproof Washer | Rondelle Indessarable | Erscjutterungsfeste-Gummidichtung | Guarnizione sicurezza | Arandela antivibratoria | واشر لرزش گیر | 4 |
| 5 | 92075530 | 1 | Key | Clavette | Schlussel | Chiave | Llave | خار | 5 |
| 6 | 35583210 | 1 | Valve | Soupape | Ventil | Valvola | Valvula | سوپاپ | 6 |
| 7 | 92076173 | 2 | Relay | Relais | Relais | Rele | Rele | رله | 7 |
| 8 | 92184878 | 1 | Door | Porte | Ture | Porta | Puerta | دریچه | 8 |
| 9 | 92522143 | 1 | Bracket | Support | Stutze | Supporto | Soporte | براکت | 9 |
| 10 | 35582220 | 1 | Hinge | Bride | Flansch | Cerniera | Bisagra | لولا | 10 |
| 11 | 35255553 | 1 | Switch | Interrupteur | Schalter | Interruttore | Interruptor | سویچ | 11 |
| 12 | 92113513 | 2 | Flange | Bride | Flansch | Flangia | Brida | فلانژ | 12 |
| 13 | 92111335 | 3m | Hose | Canasalisation souple | Schlauch | Flessible | Manguera | لوله خم شو | 13 |
| 14 | 92668797 | 2 | Indicator | Indicateur | Anzeiger | Indicatore | Indicador | شاخص | 14 |

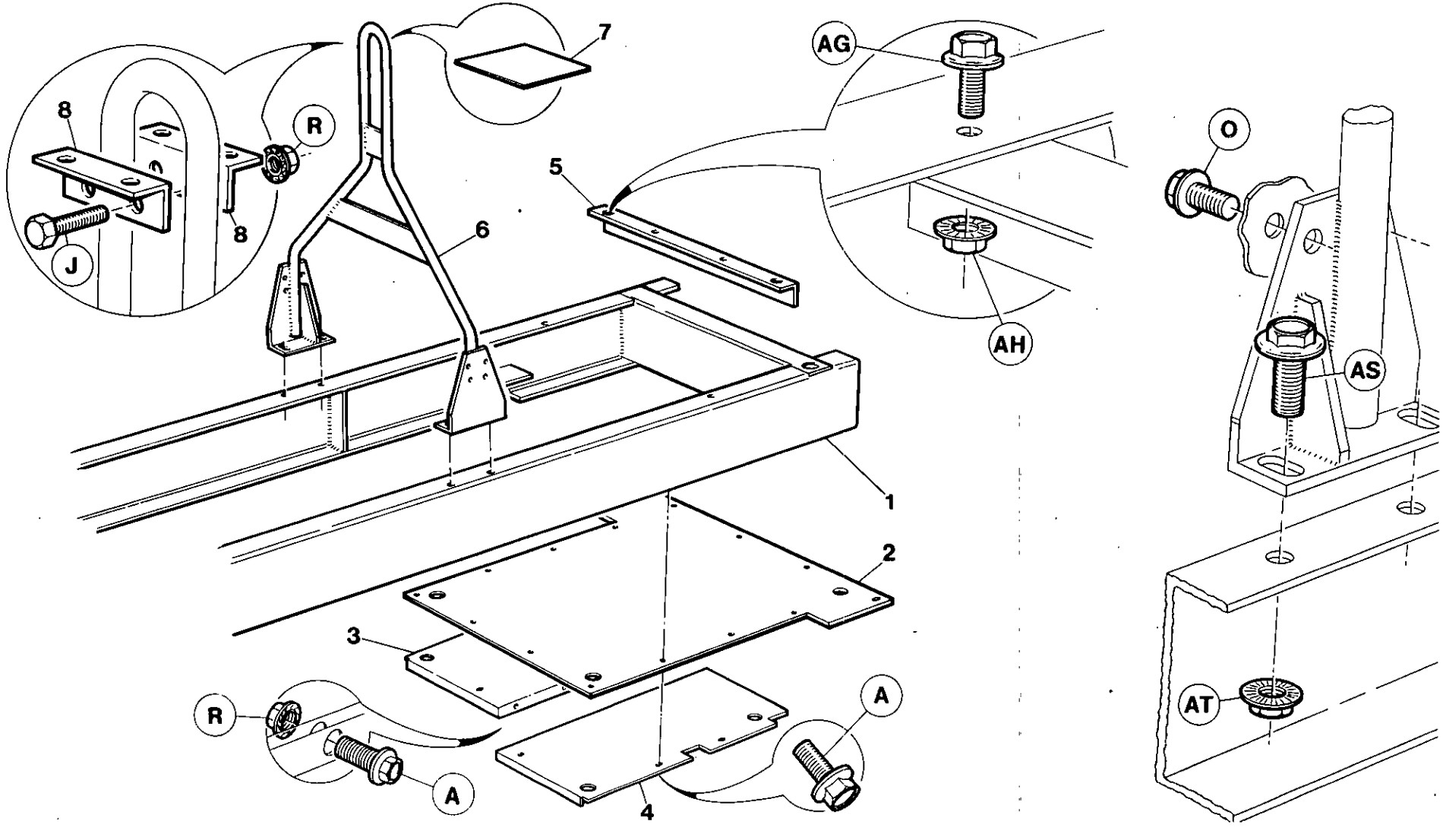
7
8
R
8
J
6
5
AG
AH
O
AS
1
2
3
R
A
A
4
AT
T1441

| Item | CPN | Qty | DESCRIPTION | DESCRIPTION | BESCHREIBUNG | DESCRIZIONE | DESCRIPCION | شرح | |
|---|---|---|---|---|---|---|---|---|---|
| 1 | 92510643 | 1 | Chassis (2 Wheel) | Chassis (2 roue) | Chassis (2 rad) | Telaio (2 ruota) | Chasis (2 rueda) | شاسی (در مورد دستگاههای دو چرخ) | 1 |
| 1 | 92753888 | 1 | Chassis (4 Wheel) | Chassis (4 roue) | Chassis (4 rad) | Telaio (4 ruota) | Chasis (4 rueda) | شاسی (در مورد دستگاههای چهار چرخ) | 1 |
| 2 | 92087667 | 1 | Undertray (2 Wheel) | Sous-plateau (2 roue) | Unterboden (2 rad) | Sotto vaschetta (2 ruota) | Bandeja inferior (2 rueda) | سینی زیرین (در مورد دستگاههای دو چرخ) | 2 |
| 3 | 92762954 | 1 | Undertray (4 Wheel) | Sous-plateau (4 roue) | Unterboden (4 rad) | Sotto vaschetta (4 ruota) | Bandeja inferior (4 rueda) | سینی زیرین (در مورد دستگاههای چهار چرخ) | 3 |
| 4 | 92762947 | 1 | Undertray (4 Wheel) | Sous-plateau (4 roue) | Unterboden (4 rad) | Sotto vaschetta (4 ruota) | Bandeja inferior (4 rueda) | سینی زیرین (در مورد دستگاههای چهار چرخ) | 4 |
| 5 | 92520006 | 1 | Angle | Angle | Angel | Angolo | Angulo | گونه | 5 |
| 6 | 92700681 | 1 | Lifting Bale | Crochet de levage | Hebegrigg | Anello sollevamento | Gancho de alzar | چنگک بالابر | 6 |
| 7 | 92085711 | 1 | Shim | Cale | Beilegscheibe | Spessore | Plancha de relleno | فاصله پرکن | 7 |
| 8 | 92700616 | 2 | Support | Support | Stutze | Supporte | Soporte | پایه نگاهدارنده | 8 |

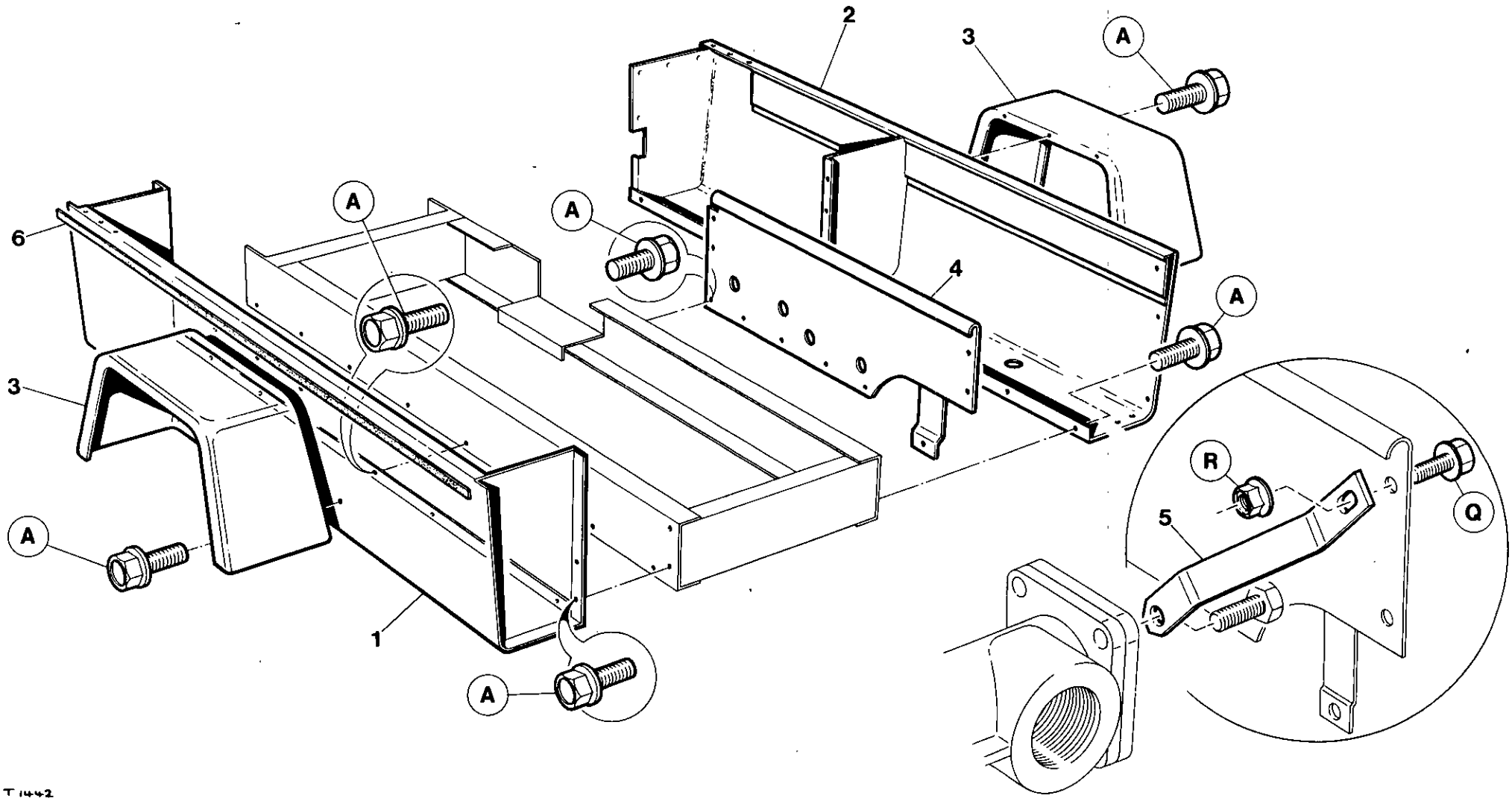
2
3
A
A
A
6
4
A
3
R
Q
5
A
1
A
T 1442

| Item | CPN | Qty | DESCRIPTION | DESCRIPTION | BESCHREIBUNG | DESCRIZIONE | DESCRIPCION | شرح | |
|---|---|---|---|---|---|---|---|---|---|
| 1 | 92513084 | 1 | Toolbox RH | Boite outils droite | Werkzeugkasten rechts | Cassetta portustensil di sinstra | Caja de herramientas M. Der | جعبه ادوات (سمت راست) | 1 |
| 2 | 92513076 | 1 | Toolbox LH | Boite outils gauche | Werkzeugkasten links | Cassetta portuntensil di destra | Caja de herramientas M. Izq. | جعبه ادوات (سمت چپ) | 2 |
| 3 | 36708824 | 2 | Fender | Garde | Fender | Parafango | Parachoque | حفاظ | 3 |
| 4 | 92522184 | 1 | Shield | Bouclier | Abschrimung | Schermo | Protector | سپر | 4 |
| 5 | 92540392 | 1 | Stiffener | Raidisseur | Versteifung | Nervatura | Refuerzo | میل محکم کننده | 5 |
| 6 | 92757087 | AR | Tape, 25mm | Ruban, 25mm | Isollerband, 25mm | Nastro, 25mm | Cinta de 25mm | نوار (۲۵ میل متر) | 6 |
| | | | 2 Wheels Only | 2 Roue | 2 Rad | 2 Ruota | 2 Rueda | فقط دستگاههای دو چرخ | |

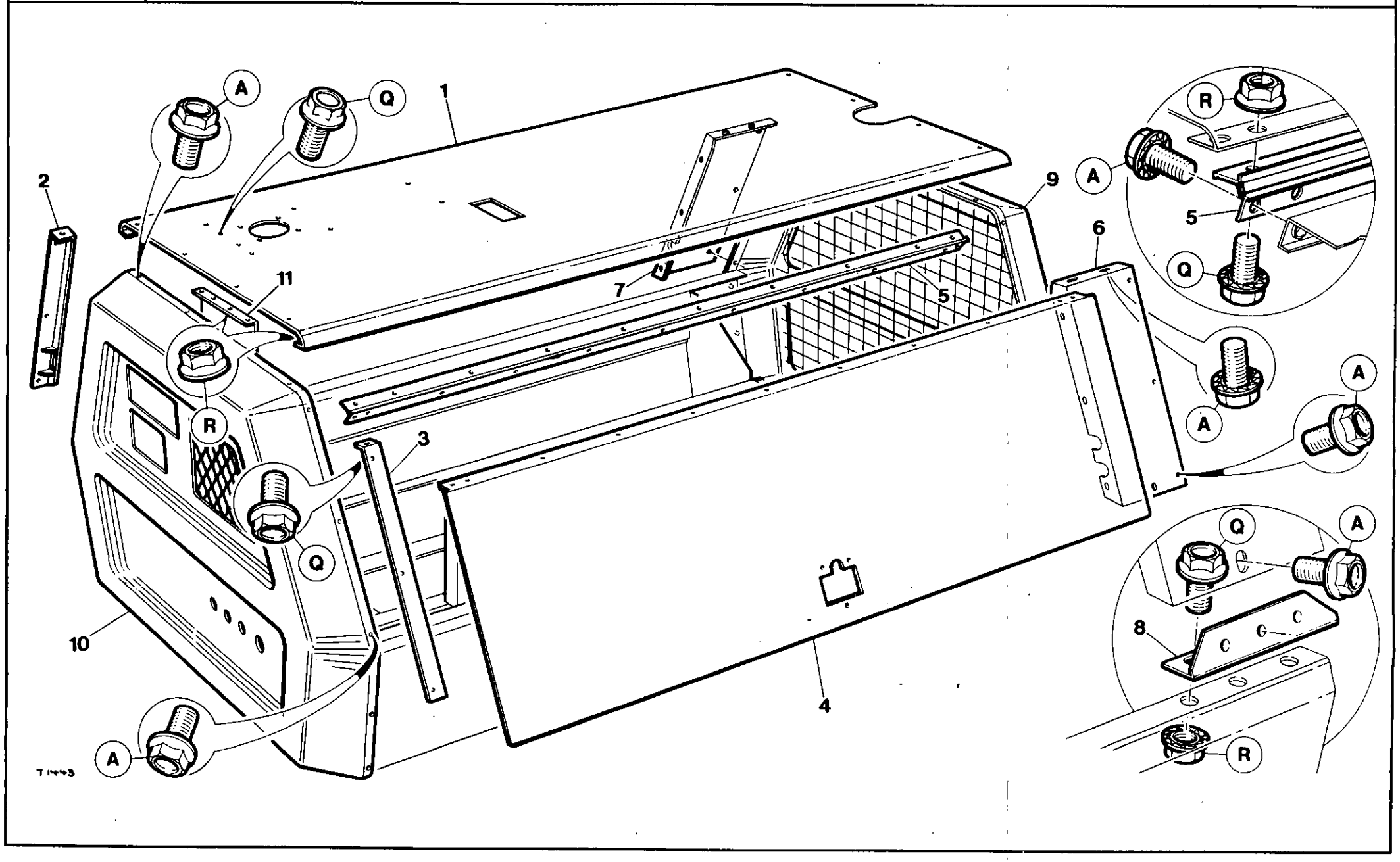
A
Q
1
2
11
R
3
Q
10
A
7
5
9
6
R
A
5
Q
A
A
Q
A
8
R
T 1443

| Item | CPN | Qty | DESCRIPTION | DESCRIPTION | BESCHREIBUNG | DESCRIZIONE | DESCRIPCION | شرح | |
|---|---|---|---|---|---|---|---|---|---|
| 1 | 92522176 | 1 | Roof | Tolt | Dach | Tetto | Techo | بام | 1 |
| 2 | 35821826 | 1 | Door Strap Stop RH | Butee porte droite | Turriegel rechts | Cinghia arresto porta dr. | Parada cuerda puerta M. Der | تسمه در نگهدار (سمت راست) | 2 |
| 3 | 35821818 | 1 | Door Strap Stop LH | Butee porte gauche | Turriegel links | Cinghia arresto porta sn. | Parada cuerda puerta M. Izq | تسمه در نگهدار (سمت چپ) | 3 |
| 4 | 92764190 | 2 | Door | Porte | Tur | Porta | Puerta | دریچه | 4 |
| 5 | 36708378 | 2 | Hinge | Charniere | Angel | Cerniera | Bisagra | لولا | 5 |
| 6 | 92546829 | 1 | Panel LH | Panneau gauche | Pannel links | Panello sn. | Panel M. Izq. | پانل سمت چپ | 6 |
| 7 | 92546811 | 1 | Panel RH | Panneau droit | Pannel rechts | Pannello dr. | Panel M. Der | پانل سمت راست | 7 |
| 8 | 92118645 | 2 | Filler Piece | Garniture | Fullung | Pezzo riemplimento | Pieza de relleno | قطعه پرکننده | 8 |
| 9 | 92756899 | 1 | End Panel Rear | Panneau d'embout arriere | Endpannel, hinten | Retro pannello estremo | Panel final posterior | پانل انتهای عقب | 9 |
| 10 | 36706778 | 1 | End Panel Front | Panneau d'embout avant | Endpannel, vorne | Frontale pannello estremo | Panel final delantero | پانل انتهای جلو | 10 |
| 11 | 92725092 | 1 | Heat Shield | Ecran thermique | Warmeabschirmung | Schermo termico | La que se precise | سپر حرارت | 11 |
| | | | 2 Wheel Only | 2 Rous | 2 Rads | 2 Ruotas | 2 Ruedas | فقط دستگاههای دو چرخ | |

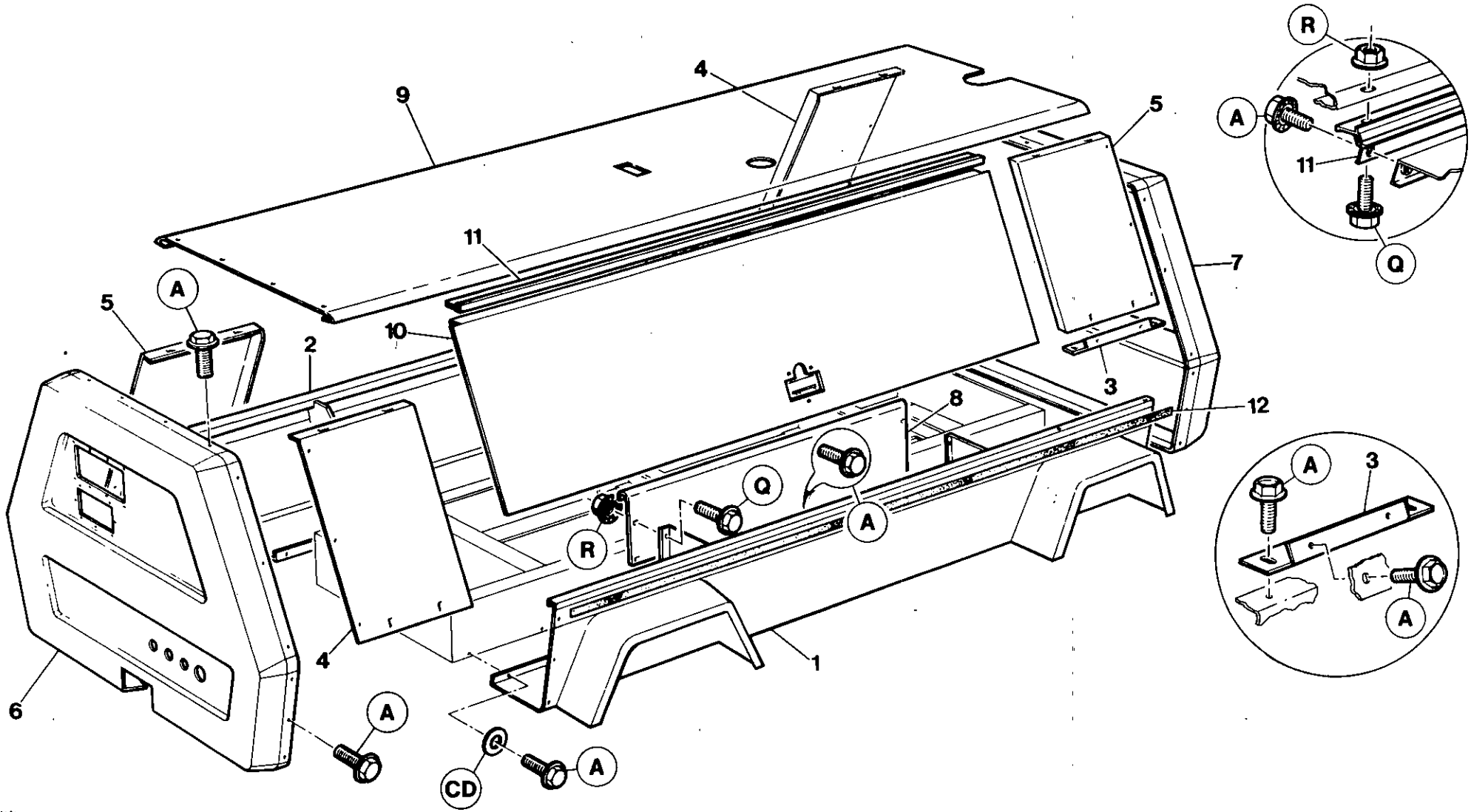
9
4
5
R
A
11
Q
7
11
A
5
10
2
3
8
12
Q
A
R
A
3
A
4
1
6
A
CD
A
T1444

| Item | CPN | Qty | DESCRIPTION | DESCRIPTION | BESCHREIBUNG | DESCRIZIONE | DESCRIPCION | شرح | |
|---|---|---|---|---|---|---|---|---|---|
| 1 | 92074202 | 1 | Toolbox LH | Boite a outils gauche | Werkzeugkasten, links | Cassetta portautensil di sinistra | Caja de herramientas M. Izq | جعبه ادوات (سمت چپ) | 1 |
| 2 | 92075597 | 1 | Toolbox RH | Boite a outils droite | Werkzeugkasten, rechts | Cassetta portautensil di destra | Caja de herramientas M. Der | جعبه ادوات (سمت راست) | 2 |
| 3 | 92074228 | 4 | Filler Angle | Corniere cale | Fuowinkel | Angolare di riporto | Angulo de relleno | گوشه پرکننده | 3 |
| 4 | 92086271 | 2 | Side Panel | Panneau lateral | Seitenpannel | Pannello laterale | Panel de costado | پانل جانبی | 4 |
| 5 | 92086263 | 2 | Side Panel | Panneau lateral | Seitenpannel | Pannello laterale | Panel de costado | پانل جانبی | 5 |
| 6 | 92096635 | 1 | End Panel Front | Panneau extremite avant | Schlusspannel, vorne | Pannello d'estremita anteriore | Panel extremo delantero | پانل انتهای جلو | 6 |
| 7 | 92756899 | 1 | End Panel Rear | Panneau extremite arriere | Schlusspannel, hinten | Pannello d'estremita | Panel extremo trasero | پانل انتهای عقب | 7 |
| 8 | 92083419 | 1 | Shield | Bouclier | Abschirmung | Scudo | Protector | سپر | 8 |
| 9 | 92756873 | 1 | Roof | Toit | Dach | Tetto | Techo | بام | 9 |
| 10 | 36718336 | 2 | Door | Porte | Tur | Porta | Puerta | دریچه | 10 |
| 11 | 36719425 | 2 | Hinge | Charniere | Angel | Cerniera | Bisagra | لولا | 11 |
| 12 | 92757087 | AR | Tape, 25mm | Ruban, 25mm | Isollerband, 25mm | Nastro 25mm | Cinta de 25mm | نوار (۲۵ میل متر) | 12 |

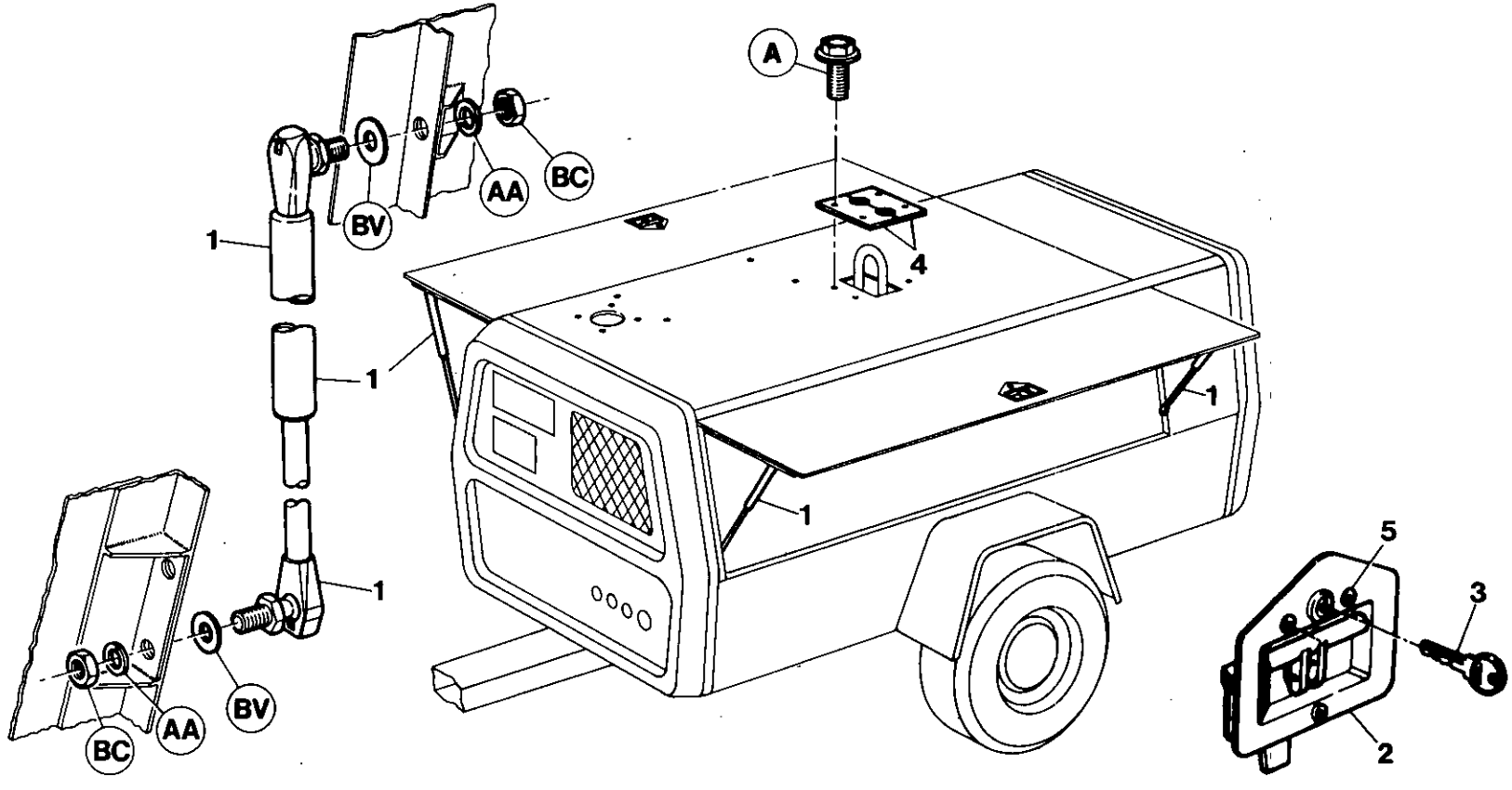


T1445

| Item | CPN | Qty | DESCRIPTION | DESCRIPTION | BESCHREIBUNG | DESCRIZIONE | DESCRIPCION | شرح | |
|---|---|---|---|---|---|---|---|---|---|
| 1 | 35584903 | 4 | Gas Spring | Ressort gaz | Gasfeder | Molla a gas | Resorte gas | فنرگاز | 1 |
| 2 | 35279108 | 2 | Latch | Verrou | Riegel | Chiavistello | Pestillo | چفت | 2 |
| 3 | 92094358 | 1 | Key | Cle | PaBstuck | Chiave | Llave | کلید | 3 |
| 4 | 92101880 | 2 | Cover Plate | Plaque de recouvrement | Abdeckplatte | Chiusura | Placa cubierta | صفحه پوشش | 4 |
| 5 | 92664929 | 6 | Rivet Assy. | Rivet | Niet | Rivett | Remarche | مجموعه میخ پرچ | 5 |

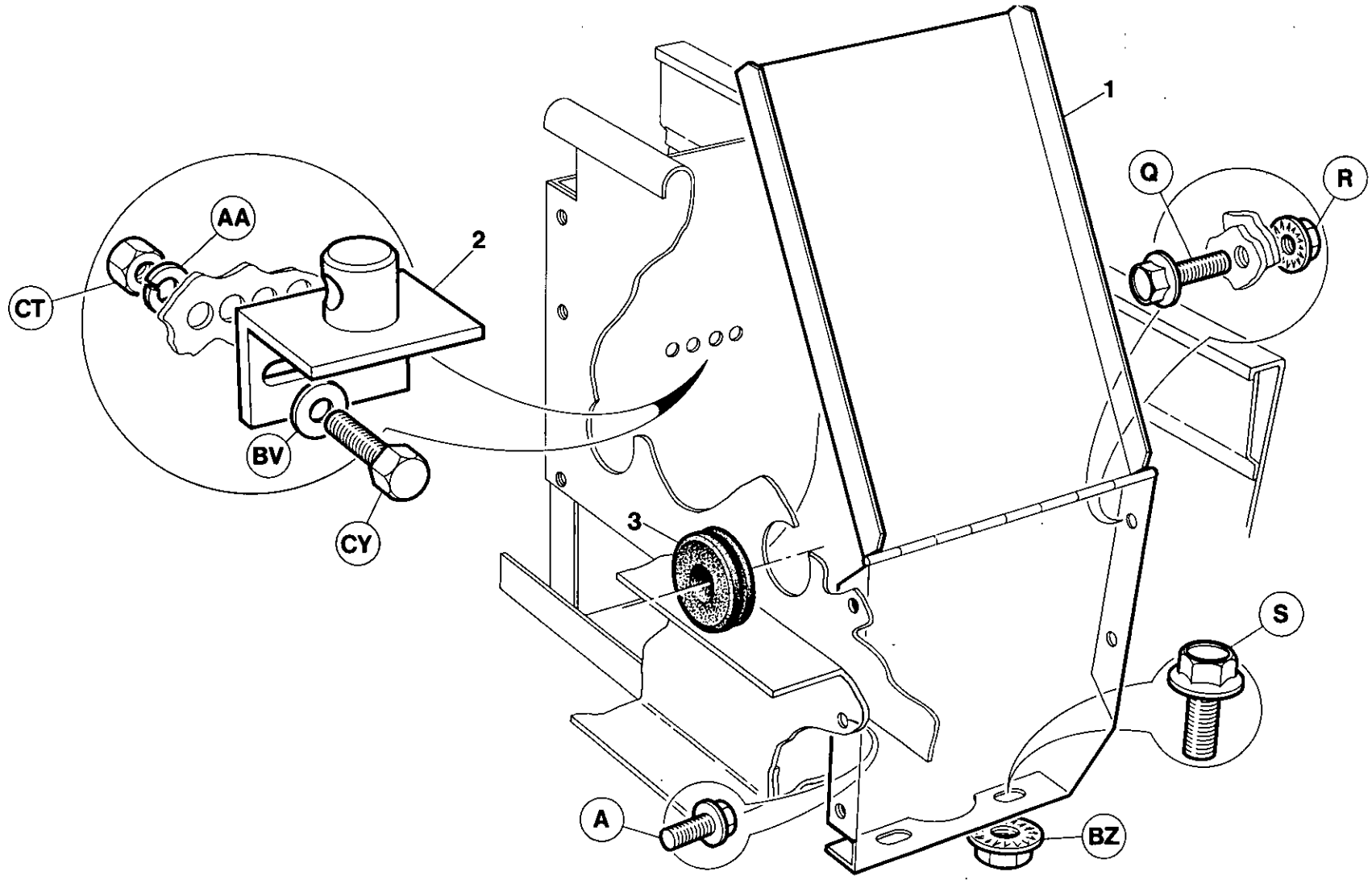
1
2
3
AA
CT
BV
CY
Q
R
S
A
BZ
T146

| Item | CPN | Qty | DESCRIPTION | DESCRIPTION | BESCHREIBUNG | DESCRIZIONE | DESCRIPCION | شرح |
|---|---|---|---|---|---|---|---|---|
| 1 | 92522192 | 1 | Cover | Couvercle | Abdeckung | Coperchio | Tapa | سر پوش 1 |
| 2 | 92530252 | 1 | Retainer | Piece de retenue | Halterung | Ritenuta | Retenedor | صفحه نگه دارنده 2 |
| 3 | 92254887 | 2 | Grommett | Passe-fil | Gummi-Durchgangstulle | Anello di gomma | Pasacable | حلقه 3 |
| | | | 2 Wheel only | 2 Roue | 2 Rad | 2 Ruota | 2 Rueda | فقط دستگاههای دو چرخ |

| Item | CPN | Qty | DESCRIPTION | DESCRIPTION | BESCHREIBUNG | DESCRIZIONE | DESCRIPCION | شرح | |
|---|---|---|---|---|---|---|---|---|---|
| (1-10) | 92657238 | 1 | Internal Decal Set | Jeu auto-collants | Satz abbildungen, innen | Serie adesivi interni | Juego calcomanias | مجموعه دکال درونی | 1-10 |
| 1 | | 1 | Preventative Maintenance | Entretien de prevention | Vorbeugende Wartungsarbeiten | Mautenzione preventiva | Mantenimiento preventativo | سرویس پیش گیرنده | 1 |
| 2 | | 1 | Caution Information | Precautions aprendre | Warnungen | Informazioni avvertenze | Informacion de cuidado | اطّلاع و هشدار | 2 |
| 3 | | 1 | Discharge Air | Air de decharge | Abluft | Aria scarico | Descarga de aire | هوای خروج | 3 |
| 4 | | 1 | Filler Plug | Bouchon de remplissage | Fullstutzen | Tapo riempimento | Tapon de relleno | درپوش پر کردن | 4 |
| 5 | | 1 | Model Plate | Plaque modele | Modellschild | Piastra modello | Placa modelo | پلاك مدل | 5 |
| 6 | | 1 | General Data | Carracteristiques generales | Allgemeine Daten | Dati generali | Datos generales | اطلاعات وارقام کلّی | 6 |
| 7 | | 1 | Operating Instructions | Instructions d'operations | Bedienungsanleitung | Instruzioni operative | Instruciones de operacion | راهنمائیهای مربوط به طرز کار | 7 |
| 8 | | 1 | Control Panel | Tableau de commande | Instrumententenbret | Pannello strumenti | Panel de Instrumentos | صفحه کنترل | 8 |
| 9 | | 1 | Restriction Indicators | Voyant de restriction | Anzeigerbegrenzung | Restrizione indic. | Indicador restriccion | شاخصهای محدودیت | 9 |
| 10 | 92544212 | 1 | Control Panel Facia | Tableau de commande | Bedienungsanleitung | Instruzioni operative | Instruciones de operacion | لوحه صفحه کنترل | 10 |
| (1-6) | 92088954 | 1 | External Decal Set | Jeu auto-collant exterieur | Bildzeichen auBen | Adesivi esterno | Juego calcomanias exterior | مجموعه دکال بیرونی | 1-6 |
| 1 | | 1 | Stripe RH | Bande droite | Streifen rechts | Strisia dr. | Liston M. Der | نوار سمت راست | 1 |
| 2 | | 1 | Stripe LH | Bande gauche | Streifen links | Strisia sn. | Liston M. Izq | نوار سمت چپ | 2 |
| 3 | | 1 | Model No. RH | Model numero droit | Modell-Nr. rechts | N. modello dr. | Num. Modelo M. Der | شماره مدل ، سمت راست | 3 |
| 4 | | 1 | Model No. LH | Model numero gauche | Modell-Nr. links | N. modello sn. | Num. Modelo M. Izq | شماره مدل ، سمت چپ | 4 |
| 5 | | 2 | I. R. Portable Compressor | Compresseur portable IR | I. R. Beweglicher Kompressor | Compressore portatile I.R. | Compressor portatil I-R | کمپرسور پورتابل اینگرسول ـ راند | 5 |
| 6 | | 1 | Ingersoll-Rand | Ingersoll-Rand | Ingersoll-Rand | Ingersoll-Rand | Ingersoll-Rand | اینگرسول ـ راند | 6 |

INGERSOLL-RAND.

USE ONLY GENUINE INGERSOLL-RAND SPARE PARTS

تنها از آن دسته از وسایل یدکی استفاده کنید که واقعاً ساخت شرکت اینگرسول ـ راند باشند

N'UTILISER QUE LES VERITABLES PIECES DETACHEES INGERSOLL-RAND

NUR ORIGINAL INGERSOLL-RAND ERSATZTEILE VERWENDEN

USARE SOLO RICAMBI GENUINI INGERSOLL-RAND

USE SOLAMENTE REPUESTOS GENUINOS INGERSOLL-RAND

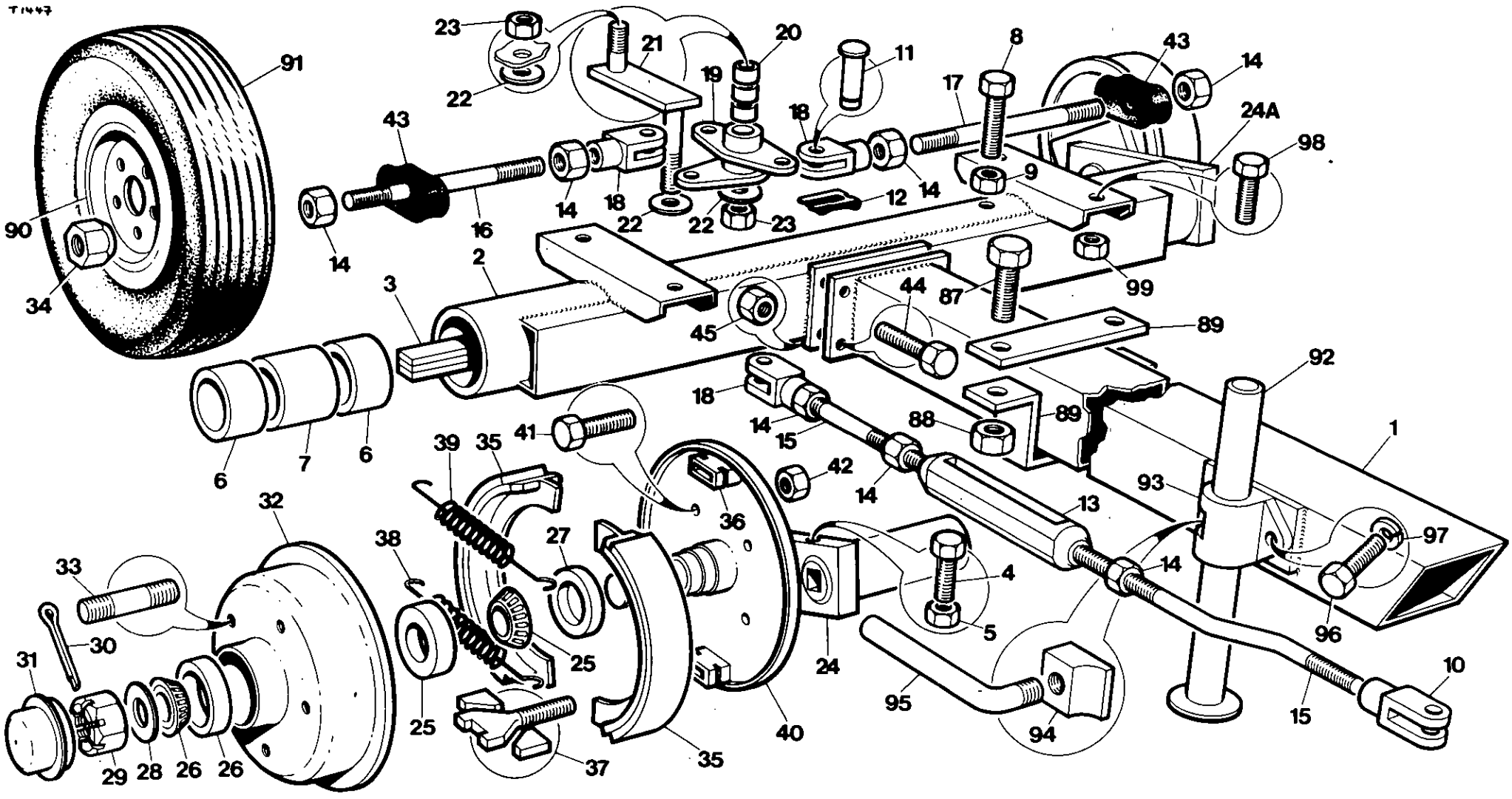
T1447
91
90
34
23
22
21
20
19
11
8
43
14
17
18
24A
98
9
12
16
2
3
44
87
99
45
89
92
1
88
15
6
7
39
35
41
42
36
93
13
32
38
27
4
97
33
30
5
96
31
25
24
10
95
94
15
29
28
26
37
40

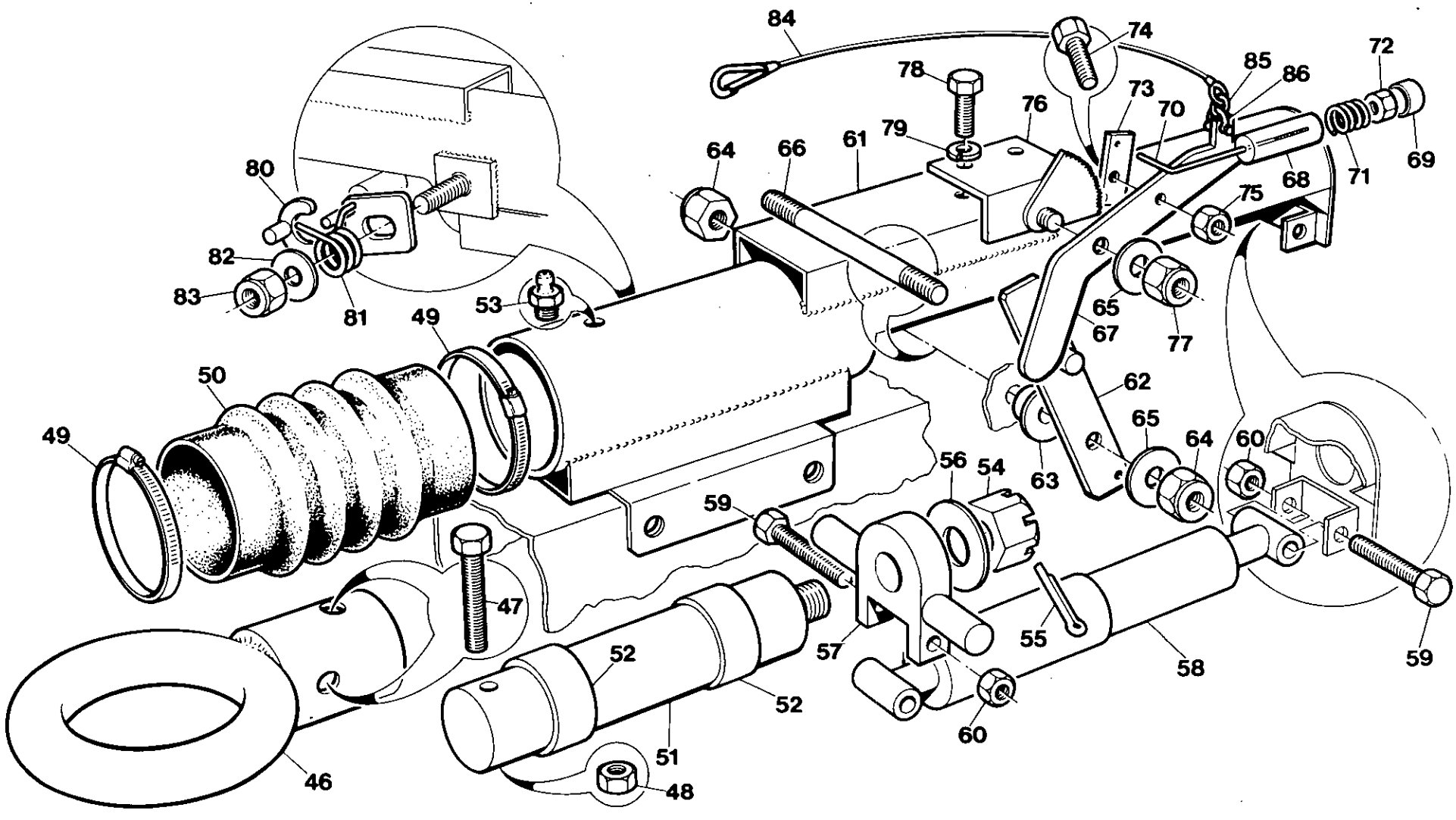
84
74
72
85
86
78
73
70
76
79
61
64
66
69
71
68
75
80
82
83
81
53
49
65
67
77
50
62
49
65
64
60
56
54
63
59
47
57
55
58
59
52
52
60
51
46
48
T 1448

| Item | CPN | Qty | DESCRIPTION | DESCRIPTION | BESCHREIBUNG | DESCRIZIONE | DESCRIPCION | شرح | |
|---|---|---|---|---|---|---|---|---|---|
| (1-89) | 92526102 | 1 | Running Gear Assy. | Ensemble complet de marche | Fahrgestell Bestandteile | Organi di Trasmissione per Compressore | Tren rodante comp. | مجموعه وسایل تحرك | (1-89) |
| 1 | 92674381 | 1 | Towbar Tube | Tube barre de remorquage | Zuggabelrohre | Barra di rimorchio | Tubo varilla | لوله میله کشش | 1 |
| (2-42) | 92526276 | 1 | Axle Tube Assy | Ensemble axa tube | Tragrohrmontage | Insieme Assale | Montaje tubo eje | مجموعه لوله محور | (2-42) |
| 2 | 92083518 | 1 | Axle Tube | Axe tube | Tragrohr | Corpo dell'assale | Tubo eje | لوله محور | 2 |
| 3 | 92083328 | 2 | Torsion Bar | Bare de torsion | Torsionfeder | Barra di torsione | Barra torsion | میله پیچش | 3 |
| 4 | 92083484 | 2 | Setscrew | Vis | Feststellschraube | Vite di fermo | Tornillo de ajuste | پیچ تنظیم | 4 |
| 5 | 95076790 | 2 | Nut | Ecrou | Mutter | Dado | Tuerca | پیچ شش پر | 5 |
| 6 | 92102672 | 4 | Bush | Bague | Busche | Boccola | Buje | بوش | 6 |
| 7 | 92102664 | 2 | Spacer | Entretoise | Distanzstuck | Dictanziatore | Espaciador | فاصله گذار | 7 |
| 8 | 92102508 | 2 | Setscrew | Vis | Feststellschraube | Vite di fermo | Tornillo de ajuste | پیچ تنظیم | 8 |
| 9 | 95076790 | 2 | Nut | Ecrou | Mutter | Dado | Tuerca | پیچ شش پر | 9 |
| 10 | 92102573 | 1 | Yoke | Jumelle | Joch | Giogo | Horqueta | چنگك مهار | 10 |
| 11 | 92102565 | 4 | Pin | Broche | Stift | Perno | Clavija | میل | 11 |
| 12 | 92102557 | 4 | Clip | Collier | Klemme | Fermaglio | Abrasadera | گیره | 12 |
| 13 | 92104439 | 1 | Turnbuckle | Tendeur | Spannschraube | Tenditore | Tensor de tornillo | سگك گردان | 13 |
| 14 | 95076774 | 7 | Nut | Ecrou | Mutter | Dado | Tuerca | پیچ شش پر | 14 |
| 15 | 92526326 | 2 | Rod | Tige | Stange | Asta | Varilla | میله | 15 |
| 16 | 92083476 | 1 | Rod | Tige | Stange | Asta | Varilla | میله | 16 |
| 17 | 92083492 | 1 | Rod | Tige | Stange | Asta | Varilla | میله | 17 |
| 18 | 92101450 | 3 | Yoke | Jumelle | Joch | Giogo | Horqueta | چنگك مهار | 18 |
| 19 | 92102706 | 1 | Compensator | Compensateur | Kompensator | Compensatore | Compensador | میزانکن | 19 |
| 20 | 92102714 | 3 | Bush | Bague | Buchse | Boccola | Buje | بوش | 20 |
| 21 | 92102722 | 1 | Peg | Broche | Stift | Perno | Clavija | قلاب رابط | 21 |
| 22 | 95064697 | 3 | Washer | Rondelle | Dichtungsring | Rondella | Arandela | واشر | 22 |
| 23 | 92022763 | 2 | Nut | Ecrou | Mutter | Dado | Tuerca | پیچ شش پر | 23 |
| (24-43) | | 1 | Swinging Arm Assy RH | Assemblage balancier droit | Schwingarm-Montage rechts | Insieme Braccio ocinllante di destra | Montaje brazo oscillante M. Der | مجموعه بازوی تاب خور (سمت راست) | (24-43) |
| 24 | | 1 | Swinging Arm RH | Balancier droit | Schwingarm, rechts | Braccio Oscillante di destra | Brazo oscilante M. Der | مجموعه بازوی تاب خور (سمت راست) | 24 |
| (24a-43) | 92674407 | 1 | Swinging Arm Assy LH | Assemblage balancier gauche | Schwingarm-Montage links | Insieme Braccio oscillante di sinistra | Montaje brazo oscilante M. Izq | مجموعه بازوی تاب خور (سمت راست) | (24a-43) |
| 24a | | 1 | Swinging Arm LH | Balancier gauche | Schwingarm, links | Braccio Oscillante di sinistra | Brazo oscilante M. Izq | بازوی تاب خور (سمت چپ) | 24a |
| 25 | 92102615 | 1 | Bearing | Roulement | Lager | Cuscinetto | Cojinete | بلبرینگ | 25 |
| 26 | 92102540 | 1 | Bearing | Roulement | Lager | Cuscinetto | Cojinete | بلبرینگ | 26 |
| 27 | 92102623 | 1 | Seal | Joint d'etanchelte | Dichtung | Tenuta | Retenedor | مفقد بند | 27 |
| 28 | 92102581 | 1 | Washer | Rondelle | Dichtungsring | Rondella | Arandela | واشر | 28 |
| 29 | 95108072 | 1 | Nut | Ecrou | Mutter | Dado | Tuerca | پیچ شش پر | 29 |
| 30 | 92334291 | 1 | Pin | Broche | Stift | Perno | Clavija | میل | 30 |
| 31 | 92102631 | 1 | Hub Cap | Chapeau moyeu | Nabenkappe | Coprimozzo | Tapa cubo | کلاهك توپی | 31 |
| 32 | 92083195 | 1 | Hub and Brake Drum | Moyeu et tambour de frein | Nabenbremsrommel | Mozzo e Tamburo del freno | Tambor cubo y freno | صفحه ترمز وتوپی | 32 |

| Item | CPN | Qty | DESCRIPTION | DESCRIPTION | BESCHREIBUNG | DESCRIZIONE | DESCRIPCION | شرح | |
|---|---|---|---|---|---|---|---|---|---|
| 33 | 92083211 | 5 | Stud and Locknut | Goujon et ecrou de blocage | Bolzen und Arretiermutter | Perno a dado di blocco | Husillo y contratuerca | گل میخ ومهره قفل | 33 |
| | | | | | | | | پیچ شش پر | 34 |
| 34 | 92083203 | 5 | Nut | Ecrou | Mutter | Dado | Tuerca | لنت (یك جفت) | 35 |
| 35 | 92086230 | 1 | Shoe (Pair) | Sabot | Schuh | Guarnizione d'attrito | Zapata | انبساطگر (لنت بازکن) | 36 |
| 36 | 92083179 | 1 | Expander | Extenseur | Expander | Tenditore | Expansor | میزانکن | 37 |
| 37 | 92083187 | 1 | Adjuster | Regleur | Einsteller | Regolatore | Ajustador | فنر | 38 |
| 38 | 92083161 | 1 | Spring | Ressort | Feder | Molla | Resorte | فنر | 39 |
| 39 | 92083229 | 1 | Spring | Ressort | Feder | Molla | Resorte | صفحه پشت | 40 |
| 40 | 92086206 | 1 | Backplate | Plaque d'appui | Ruckplatte | Piatto | Placa trasera | پیچ تنظیم | 41 |
| 41 | 92272343 | 4 | Setscrew | Vis | Feststellschraube | Vite di fermo | Tornillo de ajuste | پیچ شش پر | 42 |
| 42 | 92022540 | 4 | Nut | Ecrou | Mutter | Dado | Tuerca | گالش | 43 |
| 43 | 92083542 | 1 | Boot | Coffre | Schuh | Parapolvere | Bota | مهره پیچ | 44 |
| 44 | 95252524 | 4 | Bolt | Boulon | Bolzen | Bullone | Perno | پیچ شش پر | 45 |
| 45 | 92022763 | 4 | Locknut | Ectou de bloquage | Arretiermutter | Dado di blocco | Contratuerca | مجموعه کوپلینگ چرخش اضافی | (46-79) |
| (46-79) | 92708601 | 1 | Overun Coupling Assy | Essemble accouplement depassement | Feilaufkupplung | Insieme d'accopplamento | Montaje arrastrado acoplamientos | حلقه | 46 |
| | | | | | | | | مهره پیچ | 47 |
| 46 | 92055482 | 1 | Eye | Oeillet | Ose | Occhiello | Ojo | پیچ شش پر | 48 |
| 47 | 92053867 | 2 | Bolt | Boulon | Bolzen | Bullone | Perno | کیره فنری | 49 |
| 48 | 92022763 | 2 | Locknut | Ecrou de blocage | Arretiermutter | Dado di blocco | Contratuerca | گالش | 50 |
| 49 | 95220901 | 2 | Jubilee Clip | Collier jubilee | Jubilee Clips | Fascetta a vite | Abrasadera Jubilee | بدنه | 51 |
| 50 | 92055490 | 1 | Boot | Soufflet | Schuh | Parepolvere | Bota | بوش | 52 |
| 51 | 92687441 | 1 | Shaft | Arbre | Welle | Albero | Eje | سوزنك | 53 |
| 52 | 92053628 | 2 | Bush | Bague | Buchse | Boccola | Buje | | |
| 53 | 92302058 | 2 | Nipple | Graisseur | Nippel | Nipplo | Racor | پیچ شش پر | 54 |
| 54 | 92687458 | 1 | Nut | Ecrou | Mutter | Dado | Dado | میل | 55 |
| 55 | 92708619 | 1 | Pin | Goupille | Stift | Spina | Perno | واشر | 56 |
| 56 | 95466397 | 1 | Washer | Rondelle | Unterlegscheibe | Rondella | Arandela | قطعه رابط | 57 |
| 57 | 95466330 | 1 | Block | Bloc | Block | Blocco | Blocco | میله | 58 |
| 58 | 92022540 | 2 | Shaft | Arbre | Welle | Albero | Albero | پیچ | 59 |
| 59 | 92687466 | 2 | Screw | Vis | Schraube | Vite | Vite | پیچ شش پر | 60 |
| 60 | 92053677 | 1 | Nut | Ecrou | Mutter | Dado | Dado | بدنه | 61 |
| 61 | 92053883 | 1 | Body | Corps | Korper | Corpo | Corpo | اهرم | 62 |
| 62 | 92526342 | 1 | Lever | Levier | Hebel | Leva | Levetta | بوش | 63 |
| 63 | 92708627 | 1 | Bush | Douille | Buchse | Boccola | Boccola | پیچ شش پر | 64 |
| 64 | 92687631 | 1 | Nut | Ecrou | Mutter | Dado | Dado | واشر | 65 |
| 65 | 92055581 | 1 | Washer | Rondelle | Unterlegscheibe | Rondella | Arandela | گل میخ | 66 |
| 66 | 92022763 | 1 | Stud | Goujon | Zapfen | Perno | Clavia | ترمز دستی | 67 |
| 67 | 95064697 | 1 | Handbrake | Frien a main | Handbremse | Freno a mano | Freno a mano | میله | 68 |
| 68 | 92055631 | 1 | Rod | Tringle | Stange | Tirante | Varilla | کلاهك | 69 |
| 69 | 92055649 | 1 | Cap | Chapeau | Kappe | Cappello | Tapa | میله | 70 |
| 70 | 92055656 | 1 | Rod | Tringle | Stange | Tirante | Varilla | فنر | 71 |
| 71 | 92687615 | 1 | Spring | Ressort | Feder | Molla | Resorte | | |

| Item | CPN | Qty | DESCRIPTION | DESCRIPTION | BESCHREIBUNG | DESCRIZIONE | DESCRIPCION | شرح | |
|---|---|---|---|---|---|---|---|---|---|
| 72 | 95081857 | 1 | Nut | Ecrou | Mutter | Dado | Tuerca | پیچ شش پر | 72 |
| 73 | 95077442 | 1 | Pawl | Cliquet | Sperrklinke | Dente d'arrresto | Trinquete | قطعه برخورد | 73 |
| 74 | 92680701 | 1 | Setscrew | Vis | Feststellschraube | Vite di fermo | Tornillo de ajuste | پیچ تنظیم | 74 |
| 75 | 92272343 | 1 | Nut | Ecrou | Mutter | Dado | Tuerca | پیچ شش پر | 75 |
| 76 | 95094314 | 1 | Bracket | Equerre | Bugel | Staffa | Soporte | براکت | 76 |
| 77 | 92526359 | 1 | Locknut | Ecrou de blocage | Arretiermutter | Dado di blocco | Contratuerca | پیچ شش پر | 77 |
| 78 | 95200093 | 2 | Setscrew | Vis | Feststellschraube | Vite di fermo | Tornillo de ajuste | پیچ تنظیم | 78 |
| 79 | 95391348 | 2 | Lockwasher | Rondelle de blocage | Sicherungsscheibe | Rondella di blocco | Arandela de seguirdad | واشر قفل | 79 |
| 80 | | 1 | Catch | Loqueteau | Sperrstift | Arresto | Gancho | گیره | 80 |
| 81 | | 1 | Spring | Ressort | Feder | Molla | Resorte | فنر | 81 |
| 82 | | 2 | Washer | Rondelle | Dichtungsring | Rondella | Arandela | واشر | 82 |
| 93 | | 1 | Nut | Ecrou | Mutter | Dado | Tuerca | پیچ شش پر | 83 |
| 84 | | 1 | Cable | Cable | Kabel | Cavo | Cavo | کابل | 84 |
| 85 | | 1 | Ring | Bague | Ring | Anello | Anillo | حلقه | 85 |
| 86 | | 1 | Shackle | Boucle | Lasche | Anello | Grillete | سگک | 86 |
| 87 | 92398601 | 2 | Bolt | Boulon | Bolzen | Bullone | Perno | مهره پیچ | 87 |
| 88 | 92311695 | 2 | Locknut | Ecrou de blocage | Arretiermutter | Dado di blocco | Contratuerca | بالشتک بست گیره ای | 88 |
| 89 | 92083559 | 1 | U Clamp Pad | Patin bride | V-Klemmblock | Morsetto a V | Cojin abrasadera en V | چرخ | 89 |
| 90-91 | 92520519 | 2 | Wheel + Tyre Assy | Assemblage roue/pneu | Rad und Reifenmontage | Insieme Ruota e Pneumatico | Montaje ruedas | مجموعه چرخ ولاستیک | 90-91 |
| 90 | 92036045 | 1 | Wheel | Roue | Rad | Ruota | Rueda | چرخ | 90 |
| 91 | 92522234 | 1 | Tyre | Pneu | Reifen | Pneumatico | Neumatico | لاستیک (تایر) | 91 |
| 92-95 | 92762962 | 1 | Prop Stand Assy | Assemblage b'quille | Prop Stand Montage | Insieme gamba di sostegno | Montaje cabellete | مجموعه قطعات نگاه دارنده | 92-95 |
| | | | | | | | | پایه نگاه دارنده | 92 |
| 92 | 92763002 | 1 | Prop Stand | B'quelle | Prop Stand | Gamba di sostegno | Cabellet | براکت | 93 |
| 93 | 92762996 | 1 | Bracket | Equerre | Bugel | Staffa | Soporte | بالشتک | 94 |
| 94 | 92762970 | 1 | Pad | Patin | Block | Imbottitura | Cojin | دسته | 95 |
| 95 | 92762988 | 1 | Handle | Poignee | Grif | Manigilla | Manilla | پیچ تنظیم | 96 |
| 96 | 90103185 | 2 | Setscrew | Vis | Feststellschraube | Vite di fermo | Tornillo de ajuste | واشر قفل | 97 |
| 97 | 92304682 | 2 | Lockwasher | Rondelle de blocage | Sichrtungsscheibe | Rondella di blocco | Arandela de seguridad | پیچ تنظیم | 98 |
| 98 | | 4 | Setscrew | Vis | Feststellschraube | Vite di fermo | Tornillo de ajuste | پیچ شش پر | 99 |
| 99 | 92311695 | 4 | Locknut | Ecrou de blocage | Arreteirmutter | Dado di blocco | Contratuerca | | |

INGERSOLL-RAND.

USE ONLY GENUINE INGERSOLL–RAND SPARE PARTS

N'UTILISER QUE LES VERITABLES PIECES DETACHEES INGERSOLL–RAND

NUR ORIGINAL INGERSOLL–RAND ERSATZTEILE VERWENDEN

USARE SOLO RICAMBI GENUINI INGERSOLL–RAND

USE SOLAMENTE REPUESTOS GENUINOS INGERSOLL–RAND

تنها از آن دسته از وسایل یدکی استفاده کنید که واقعاً ساخت شرکت اینگرسول ـ راند باشند

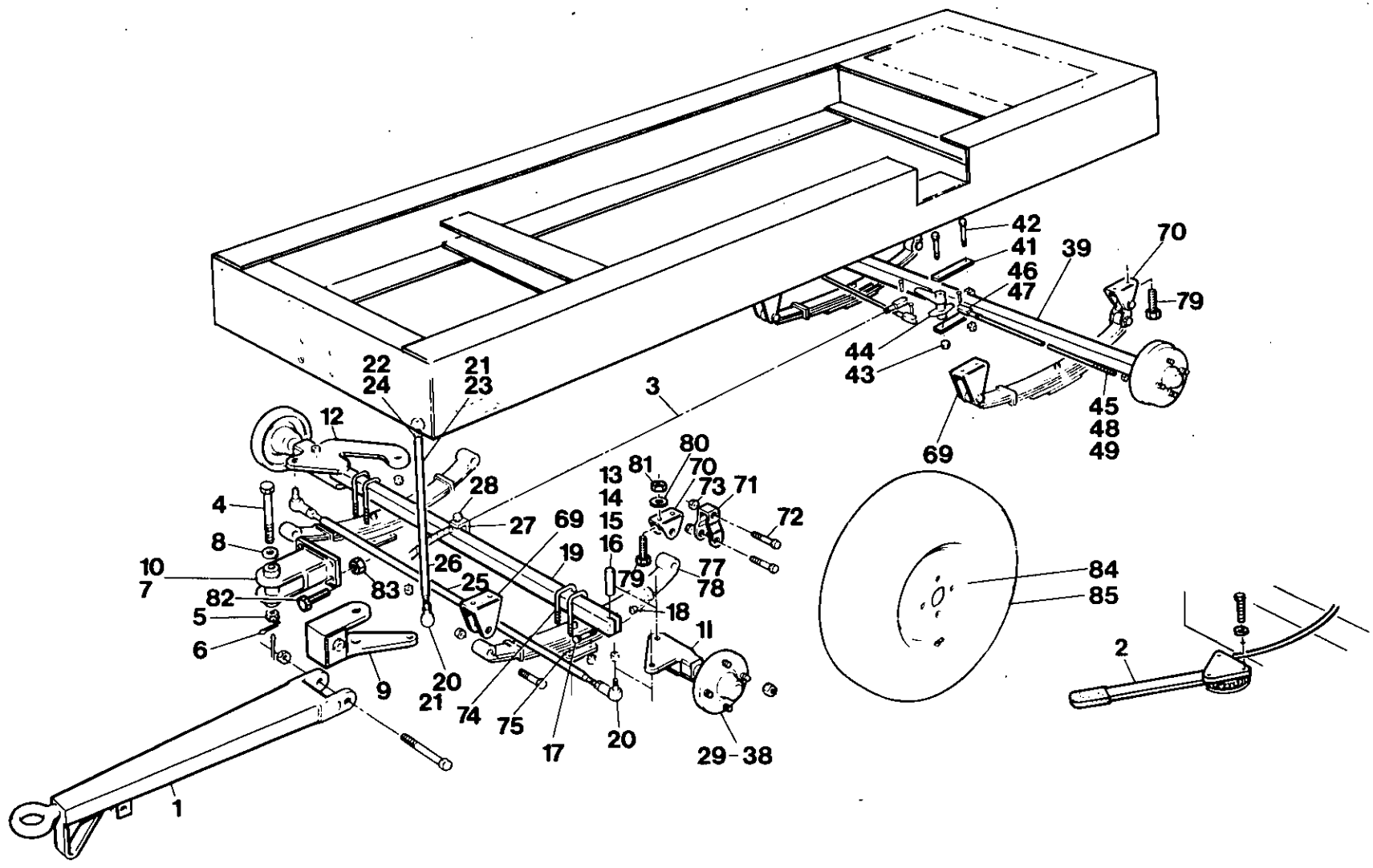
42
41
46
47
39
70
79
44
43
45
48
49
69
22
24
21
23
3
12
80
81
70
73
71
13
14
15
16
72
28
27
69
19
4
8
10
7
26
25
83
82
5
6
77
78
79
18
11
84
85
2
9
20
21
74
75
17
20
29-38
1
T1449

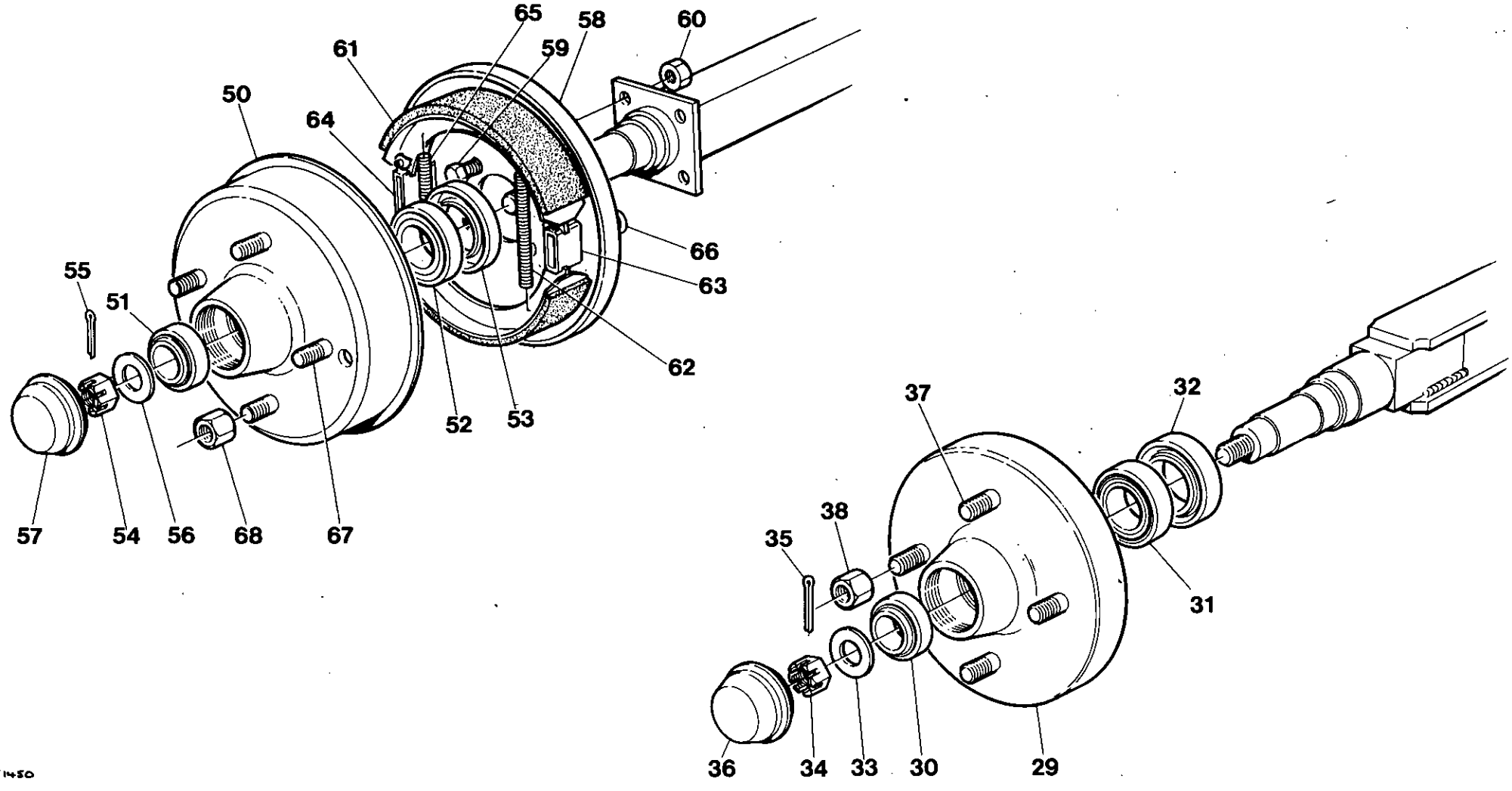
65
58
60
61
59
50
64
66
63
55
51
62
52
53
57
54
56
68
67
37
32
38
35
31
36
34
33
30
29
T1450

| Item | CPN | Qty | DESCRIPTION | DESCRIPTION | BESCHREIBUNG | DESCRIZIONE | DESCRIPCION | شرح | |
|---|---|---|---|---|---|---|---|---|---|
| (1-78) | 92079706 | 1 | Running Gear | Materiel marche | Laufwerk | Parti mobili | Tren rodante | وسایل تحرك | 1-78 |
| 1 | 92079714 | 1 | Towbar | Barre de remorquage | Zugstange | Barra di traino | Barra de remolque | میله کشش | 1 |
| 2 | 92079722 | 1 | Handbrake | Frein a main | Handbremse | Freno a mano | Freno de mano | ترمز دستی | 2 |
| 3 | 92077627 | 1 | Cable | Cable | Kabel | Cavo | Cavo | کابل | 3 |
| (4-10) | 92096866 | 1 | Steering Bracket Assy | Ensemble support direction | Lenkbagelmontage | Insieme supoirto sterzo | Montaje armadura direccion | مجموعه براکت فرمان | (4-10) |
| 4 | 92095785 | 1 | Bolt | Boulon | Bolzen | Bullone | Perno | مهره پیچ | 4 |
| 5 | 95414702 | 1 | Nut | Ecrou | Mutter | Dado | Tuerca | پیچ شش پر | 5 |
| 6 | 92334291 | 1 | Pin | Broche | Stift | Perno | Clavija | میل | 6 |
| 7 | 92096411 | 3 | Bush | Bague | Buchse | Boccola | Buje | بوش | 7 |
| 8 | 92096429 | 2 | Washer | Rondelle | Dichtungsring | Rondella | Arandela | واشر | 8 |
| 9 | 92096437 | 1 | Bracket and Hook | Support et crochet | Haken und Bugel | Staffa e gancio | Armadura y gancho | براکت وقلاب | 9 |
| 10 | 92096445 | 1 | Bracket | Support | Bugel | Staffa | Armadura | براکت | 10 |
| (11-38) | 92096874 | 1 | Front Axle Assy | Ensemble pont avant | Forderachse | Insieme assale anteriore | Montaje eje delantero | مجموعه محور جلو | (11-38) |
| 11 | 92096460 | 1 | Stub Assy LH | Ensemble fusee essieu gauche | Schenkelmontage links | Complessok fuso a snodo sinistro | Montaje puente M. Izq. | مجموعه زبانه (سمت چپ) | 11 |
| 12 | 92096478 | 1 | Stub Assy RH | Ensemble fusee essieu droit | Schenkelmontage rechts | Complessor fuso a snodo destro | Montaje puente M. Der. | مجموعه زبانه (سمت راست) | 12 |
| 13 | 92096486 | 2 | King Pin | Pivot central | Achsschenkelbolzen | Perno di sterzaggio | Clavija maestra | شاه میل | 13 |
| 14 | 92095769 | 4 | Nipple | Graisseur | Nippel | Nippio | Racor | سوزنك | 14 |
| 15 | 92096494 | 4 | Bush | Bague | Buchse | Boccola | Buje | بوش | 15 |
| 16 | 92096429 | 4 | Washer | Rondelle | Dichtunbgsring | Rondella | Arandela | واشر | 16 |
| 17 | 96732921 | 2 | Bolt | Boulon | Bolzen | Bullone | Perno | مهره پیچ | 17 |
| 18 | 95280863 | 2 | Locknut | Rondelle bloqueuse | Arretiermutter | Dado di fermo | Contratuerca | پیچ شش پر | 18 |
| 19 | 92096502 | 1 | Beam | Poutre | Trager | Traversa | Viga | تیر | 19 |
| 20 | 95245288 | 4 | Nut | Ecrou | Mutter | Dado | Tuerca | پیچ شش پر | 20 |
| 21 | 92672526 | 2 | T/Rod End LH | Embout de tige gauche | T-StangenabschluB links | Dado di fermo sinistro | Fin varilla/T M. Izq | ته میله (سمت چپ) | 21 |
| 22 | 95280863 | 2 | Locknut | Rondelle bloqueuse | Arretiermutter | Tirante | Contratuerca | پیچ شش پر | 22 |
| 23 | 92672534 | 2 | T/Rod End RH | Embout de tige droit | T-StangenabschluB rechts | Dado di fermo destro | Fin varilla/T M. Der. | ته میله (سمت راست) | 23 |
| 24 | 95531141 | 2 | Locknut | Rondelle bloqueuse | Arretiermutter | Contradado | Contratuerca | پیچ شش پر | 24 |
| 25 | 92672500 | 1 | Rod | Tige | Stange | Astina | Varilla | میله | 25 |
| 26 | 92672518 | 1 | Link Rod | Tige de biellette | Stangenverbindung | Barra d'accopplamento | Varilla conexion | میله رابط | 26 |
| 27 | 92096551 | 1 | Ferrule | Virole | Ringbeschlag | Boccola | Ferula | حلقه محکم کننده | 27 |
| 28 | 92273325 | 1 | Setscrew | Vis | Anschlagschraube | Vite di fermo | Tornillo de ajuste | پیچ تنظیم | 28 |
| (29-38) | 92096452 | 2 | Hub Assy | Ensemble moyeu | Nabenmontage | Insieme mozzo | Montaje cubo | مجموعه توپی | (29-38) |
| 29 | 92096189 | 1 | Hub | Moyeu | Nabe | Mozzo | Cubo | توپی | 29 |
| 30 | 92102540 | 1 | Bearing Outer | Roulement exterieur | AuBeres lager | Cuscinetto esterno | Buje exterior | بلبرینگ بیرون | 30 |
| 31 | 92102987 | 1 | Bearing Inner | Roulement interieur | Inneres lager | Cuscinetto interno | Buje interior | بلبرینگ درون | 31 |
| 32 | 92096197 | 1 | Seal | Joint | Abdichtung | Tenuta | Retenedor | منفذ بند | 32 |
| 33 | 92096205 | 1 | Washer | Rondelle | Dichtungsring | Rondella | Arandela | واشر | 33 |
| 34 | 95391348 | 1 | Nut | Ecrou | Mutter | Dado | Tuerca | پیچ شش پر | 34 |
| 35 | 95002697 | 1 | Pin | Broche | Stift | Perno | Clavija | میل | 35 |
| 36 | 92096213 | 1 | Cap | Capuchon | VerschluB | Coperchio | Tapa | کلاهك | 36 |
| 37 | 92102607 | 4 | Stud | Goujon | Gewindebolzen | Perno | Husillo | گل میخ | 37 |
| 38 | 92102599 | 4 | Nut | Ecrou | Mutter | Dado | Tuerca | پیچ شش پر | 38 |
| (39-68) | 92096882 | 1 | Rear Axle Assy | Ensemble pont arriere | Hinterachsenmontage | Complesso assale posteriore | Montaje eje posterior | مجموعه محور عقب | (39-68) |
| 39 | 92096130 | 1 | Beam | Poutre | Trager | Traverse | Viga | تیر | 39 |
| 40 | 92096148 | 2 | Bush | Bague | Buchse | Boccola | Buje | بوش | 40 |
| 41 | 92096155 | 1 | Strap | Sangle | Gurt | Nastro | Faja | تسمه | 41 |
| 42 | 95446241 | 2 | Bolt | Boulon | Bolzen | Bullone | Perno | مهره پیچ | 42 |

| Item | CPN | Qty | DESCRIPTION | DESCRIPTION | BESCHREIBUNG | DESCRIZIONE | DESCRIPCION | شرح | |
|---|---|---|---|---|---|---|---|---|---|
| | | | | | | | | پیچ ش پر | 43 |
| 43 | 92022763 | 2 | Locknut | Contre-ecrou | Arretiermutter | Dado di fermo | Contratuerca | اهرم | 44 |
| 44 | 92096163 | 1 | Lever | Levier | Hebel | Leva | Palanca | میله | 45 |
| 45 | 92096171 | 2 | Rod | Tige | Stange | Asta | Varilla | چنگك مهار | 46 |
| 46 | 92101450 | 2 | Yoke | Fourche | Joch | Giogo | Horqueta | میل | 47 |
| 47 | 92102565 | 2 | Pin | Broche | Stift | Perno | Clavija | گیره | 48 |
| 48 | 92102557 | 2 | Clip | Collier | Schelle | Fermaglio | Abrasedera | پیچ شش پر | 49 |
| 49 | 95076774 | 2 | Nut | Ecrou | Mutter | Dado | Tuerca | مجموعه توپی | (50-68) |
| (50-68) | 92096122 | 2 | Hub Assy. | Ensemble moyeu | Nabenmontage | Insieme mozzo | Montaje Cubo | توپی | 50 |
| 50 | 92096239 | 1 | Hub | Moyeu | Nabe | Mozzo | Cubo | بلبرینگ بیرون | 51 |
| 51 | 92102540 | 1 | Bearing Outer | Roulement-exterieur | AuBeres lager | Cuscinetto esterno | Buje exterior | بلبرینگ درون | 52 |
| 52 | 92102987 | 1 | Bearing Inner | Roulement-interieur | Inneres lager | Cuscinetto interno | Buje interior | منفذ بند | 53 |
| 53 | 92096221 | 1 | Seal | Joint | Abdichtung | Tenuta | Retenedor | پیچ شش پر | 54 |
| 54 | 95391348 | 1 | Nut | Ecrou | Mutter | Dado | Tuerca | میل | 55 |
| 55 | 95002697 | 1 | Pin | Broche | Stift | Perno | Clavija | واشر | 56 |
| 56 | 92096205 | 1 | Washer | Rondelle | Dichtungsring | Rondella | Arandela | کلاهك | 57 |
| 57 | 92096213 | 1 | Cap | Capuchon | VerschluB | Coperchio | Tapa | صفحه پشت | 58 |
| 58 | 92101666 | 1 | Backplate | Plaque d'appui | Ruchplastte | Piastra | Placa posterior | پیچ تنظیم | 59 |
| 59 | 92272343 | 4 | Setcrew | Vis | Anschlagschraube | Vite di fermo | Tornillo de ajuste | پیچ شش پر | 60 |
| 60 | 92022540 | 4 | Nut | Ecrou | Mutter | Dado | Tuerca | لنت (یك جفت) | 61 |
| 61 | 92102896 | 1 | Shoe-Pair | Sabot | Schuh | Ganascia | Zapata | فنر | 62 |
| 62 | 92348200 | 1 | Spring | Ressort | Feder | Molla | Resorte | انبساطگر (لنت بازکن) | 63 |
| 63 | 92102912 | 1 | Expander | Extenseur | Expander | Expansione | Dilatador | میزانکن | 64 |
| 64 | 92487750 | 1 | Adjuster | Ajusteur | Eistelier | Dispositivo di regolazione | Ajustador | فنر | 65 |
| 65 | 92487172 | 1 | Spring | Ressort | Feder | Molla | Resorte | گالش | 66 |
| 66 | 92492917 | 1 | Boot | Coffre | Shuh | Parapolvere | Bota | گل میخ | 67 |
| 67 | 92102607 | 4 | Stud | Goujon | Gewindebolzen | Perno | Husillo | پیچ شش پر | 68 |
| 68 | 92102599 | 4 | Nut | Ecrou | Mutter | Dado | Tuerca | شاه فنر (عقب و جلو) | (69-78) |
| (69-78) | 92096890 | 4 | Front and Rear Suspension | Suspension avant et arriere | Vordere & hintere Aufhangung | Sospensione Anteriore e posteriore | Supension delantera y trasera | شاه فنر جلو | 69 |
| 69 | 92096569 | 1 | Hanger Front | Suspension avant | Hanger, vorne | Staffa anteriore | Barra delantera | شاه فنر عقب | 70 |
| 70 | 92096577 | 1 | Hanger Rear | Suspension arriere | Hanger, hinten | Staffa posteriore | Barra trasera | سگك | 71 |
| 71 | 92096585 | 1 | Shackle | Maillon d'attache | Schakel | Biscottino | Grillete | مهره پیچ | 72 |
| 72 | 92096593 | 2 | Bolt | Boulon | Bolzen | Bullone | Perno | پیچ شش پر | 73 |
| 73 | 92022763 | 2 | Locknut | Rondelle bloqueuse | Arretiermutter | Dado di fermo | Contratuerca | مهره خمیده | 74 |
| 74 | 92096049 | 2 | U Bolt | Etrier filete | U-Bolzen | Staffa ad U | Perno en U | صفحه فنر | 75 |
| 75 | 92066056 | 1 | Spring Plate | Plaque ressort | Federplatte | Piastra molle | Placa resorte | پیچ شش پر | 76 |
| 76 | 95209037 | 4 | Nut | Ecrou | Mutter | Dado | Tuerca | فنر | 77 |
| 77 | 92096064 | 1 | Spring | Ressort | Feder | Molla | Resorte | سوزنك | 78 |
| 78 | 92096072 | 1 | Nipple | Graisseur | Nippel | Nipplo | Racor | پیچ | 79 |
| 79 | 90103185 | 16 | Screw | Vis | Schraube | Vite | Tornillo | واشر قفل | 80 |
| 80 | 92359371 | 8 | Lockwasher | Rondelle de blocage | Sichrungsscheibe | Rondella di blocco | Arandela de segridad | پیچ شش پر | 81 |
| 81 | 92304575 | 8 | Locknut | Rondelle de blocage | Arretiermutter | Dado di fermo | Contratuerca | پیچ تنظیم | 82 |
| 82 | 92280940 | 4 | Setscrew | Vis | Anschlagschraube | Vite di fermo | Tornillo de ajuste | پیچ شش پر | 83 |
| 83 | 92311695 | 4 | Locknut | Contre-ecrou | Arretiermutter | Dado di fermo | Contratuerca | مجموعه چرخ و لاستیك | (84-85) |
| (84-85) | 92185883 | 4 | Wheel & Tyre Assy. | Ensemble roue et pneu | Rad und Reifenmontage | Complesso ruote e copertoni | Montaje rueda y neumatico | چرخ | 84 |
| 84 | 92259563 | 1 | Wheel | Roue | Rad | Ruota | Rueda | لاستیك (تایر) | 85 |
| 85 | 92454875 | 1 | Tyre | Pneu | Reifen | Pneumatico | Neumatico | | |

| Item | CPN | Qty | DESCRIPTION | DESCRIPTION | BESCHREIBUNG | DESCRIZIONE | DESCRIPCION |
|---|---|---|---|---|---|---|---|
| — | 92674449 | — | Filter Service Kit | Trousse d'enretien du filtre | Filter service–Satz | Kit servicio de filtro | Kit servizio filtro |
| 1 | 92079425 | 1 | Element Air | Element air | Element Luft | Depuratore aria | Elemento aire |
| 2 | 92117431 | 1 | Element Air | Element air | Element Luft | Depuratore aria | Elemento aire |
| 3 | 92118678 | 2 | Element Oil | Element huile | Element Ol | Depuratore olio | Elemento aceite |
| 4 | 92092196 | 1 | Element Oil | Element huile | Element Ol | Depuratore olio | Elemento aceite |
| 5 | 92120385 | 1 | Element Fuel | Element combustible | Element Kraftstoff | Depuratore carburante | Elemento combustible |

| Item | CPN | Qty | DESCRIPTION | DESCRIPTION | BESCHREIBUNG | DESCRIZIONE | DESCRIPCION | شرح | |
|---|---|---|---|---|---|---|---|---|---|
| -- | 92542943 | -- | Air End Overhaul Kit | Compresseur | Verdichterteil | Gruppo Comp. | Compresor | مجموعه وسایل سرویس کمپرسور | -- |
| 1 | 39437595 | 4 | Bearing | Roulement | Lager | Cuscinetto | Cojinete | بلبرینگ | 1 |
| 2 | 35313535 | 1 | Bearing | Roulement | Lager | Cuscinetto | Cojinete | بلبرینگ | 2 |
| 3 | 35313543 | 1 | Bearing | Roulement | Lager | Cuscinetto | Cojinete | بلبرینگ | 3 |
| 4 | 35313568 | 1 | Bearing | Roulement | Lager | Cuscinetto | Cojinete | بلبرینگ | 4 |
| 5 | 35327543 | 1 | Bearing | Roulement | Lager | Cuscinetto | Cojinete | بلبرینگ | 5 |
| 6 | 35518497 | 1 | Gasket | Joint | Dichtung | Guarnizione | Junta | گاسکت | 6 |
| 7 | 39437629 | 1 | Gasket | Joint | Dichtung | Guarnizione | Junta | گاسکت | 7 |
| 8 | 39437637 | 1 | Gasket | Joint | Dichtung | Guarnizione | Junta | گاسکت | 8 |
| 9 | 95060224 | 2 | O-Ring | Joint Torique | O-Ring | Guarnizione circolare | Junta Torica | رینگ حلقوی | 9 |
| 10 | 95358024 | 1 | O-Ring | Joint Torique | O-Ring | Guarnizione circolare | Junta Torica | رینگ حلقوی | 10 |
| 11 | 35593490 | 1 | Seal | Joint | Abdichtung | Tenuta | Sello | منفذ بند | 11 |
| 12 | 35598556 | 1 | Seal | Joint | Abdichtung | Tenuta | Sello | منفذ بند | 12 |
| 13 | 35313600 | 4 | Shim Set | Jeu de Cales | Beilegscheibensatz | Serie Spessori | Calzo | مجموعه فاصله پرکن | 13 |
| 14 | 35313618 | 4 | Shim Set | Jeu de Cales | Beilegscheibensatz | Serie Spessori | Calzo | مجموعه فاصله پرکن | 14 |
| 15 | 92679323 | 2 | Shim Set | Jeu de Cales | Beilegscheibensatz | Serie Spessori | Calzo | مجموعه فاصله پرکن | 15 |

| Item | CPN | Qty | DESCRIPTION | DESCRIPTION | BESCHREIBUNG | DESCRIZIONE | DESCRIPCION | شرح | |
|---|---|---|---|---|---|---|---|---|---|
| -- | 92674456 | -- | Gasket Set | Jeu de joints | Dichtungssatz | Guarnizioni | Juego juntas | مجموعه گاسکت | -- |
| 1 | 92519529 | 1 | Gasket Exhaust | Joint echappement | Auspuff Dichtung | Guarnizione scarico | Junta escape | گاسکت اگزز | 1 |
| 1 | 39437637 | 1 | Gasket Gearcase | Joint boite de vitesse | Getriebekasten Dichtung | Guarnizione scatola ingranaggi | Junta caje de engranajes | گاسکت جعبه دنده | 1 |
| 2 | 95358024 | 2 | O-Ring Seal Cover | Couvercle joint torique | O-Ring Dichtung sabdeckung | Coperchio tenuta O-Ring | Tapa retenedor junta torica | رینگ حلقوی سرپوش منفذ بند | 2 |
| 3 | 35518497 | 1 | Gasket Fr. Brg. Housing | Joint boitier roulement avant | Dichtung Vord Lagerehause | Guarnizione scaltola cusn. fr. | Junta carter cojinete delantero | گاسکت محفظه بلبرینگ جلو | 3 |
| 4 | 39437629 | 1 | Gasket-Rear Brg. Housing | Joint boitier roulement arrier | Dichtung hint. Lagerehause | Guarnizione scatola cusn. post. | Junta carter cojinete posterior | گاسکت محفظه بلبرینگ عقب | 4 |
| 5 | 95086708 | 2 | O-Ring | Joint torique | O-Ring | O-Ring | Junta torica | | |
| 6 | 35588300 | 1 | Gasket Piston Housing | Joint boitier piston | Dichtung Kolbengehause | Guarniz. sc. pistone | Junta carter poston | رینگ حلقوی | 5 |
| 7 | 35278589 | 1 | O-Ring | Joint torique | O-Ring | O-Ring | Junta torica | گاسکت محفظه پیستون | 6 |
| 8 | 35589589 | 1 | Gasket | Joint | Dichtung | Guarnizione | Junta | رینگ حلقوی | 7 |
| 9 | 35588318 | 1 | Gasket | Joint | Dichtung | Guarnizione | Junta | گاسکت | 8 |
| 10 | 95086559 | 2 | O-Ring M.P.V | Joint torique SPM | O-Ring M.P.V. | O-Ring M.P.V. | Junta torica M.P.V. | گاسکت | 9 |
| 11 | 35294628 | 1 | Gasket M.P.V. | Joint SPM | Dichtung M.P.V. | Guarnizione M.P.V. | Junta M.P.V. | رینگ حلقوی M.P.V. | 10 |
| | | | | | | | | گاسکت M.P.V. | 11 |
| 12 | 92086123 | 2 | Gasket Separator | Joint separateur | Dichtung Abscheider | Separ. Guarnizione | Junta separador | | |
| 13 | 35279942 | 1 | O-Ring | Joint torique | O-Ring | O-Ring | Junta torica | گاسکت جدا کننده | 12 |
| 14 | 92293661 | 4 | Seal | Joint | Dichtung | Tenuta | Retenedor | رینگ حلقوی | 13 |
| 15 | 92095413 | 2 | O-Ring | Joint torique | O-Ring | O-Ring | Junta torica | منفذ بند | 14 |
| 16 | 92095421 | 2 | O-Ring | Joint torique | O-Ring | O-Ring | Junta torica | رینگ حلقوی | 15 |
| 17 | 92290162 | 1 | Seal | Joint | Dichtung | Tenuta | Retenedor | رینگ حلقوی | 16 |
| 18 | 35584242 | 1 | Gasket By-Pass Valve | Joint soupape de derivation | Dichtung Umgehungsventil | Valvola bipasso guarn. | Junta valvula desvio | گاسکت سوپاپ مسیر انحرافی | 17 |
| 19 | 35288414 | 1 | Gasket Valve Cover | Joint couvercle soupape | Dichtung Ventilabdeckung | Coperchio valvola guarnizione | Tapa junta valvula | گاسکت سرپوش سوپاپ | 18 |
| | | | | | | | | گاسکت سرپوش سوپاپ | 19 |
| 20 | 92087816 | 1 | Gasket | Joint | Dichtung | Guarnizione | Junta | گاسکت | 20 |
| 21 | 35575570 | 1 | Gasket | Joint | Dichtung | Guarnizione | Junta | گاسکت | 21 |
| 22 | 92086289 | 1 | Gasket | Joint | Dichtung | Guarnizione | Junta | گاسکت | 22 |
| 23 | 35279959 | 3 | O-Ring | Joint torique | O-Ring | O-Ring | Junta torica | رینگ حلقوی | 23 |
| 24 | 92338946 | 1 | Seal | Joint | Dichtung | Tenuta | Retenedor | منفذ بند | 24 |
| 25 | 35275908 | 1 | Gasket | Joint | Dichtung | Guarnizione | Junta | گاسکت | 25 |
| 26 | 92078088 | 1 | Gasket | Joint | Dichtung | Guarnizione | Junta | گاسکت | 26 |
| 27 | 92083427 | 1 | Seal | Joint | Dichtung | Tenuta | Junta | منفذ بند | 27 |

| Item | CPN | Qty | DESCRIPTION | DESCRIPTION | BESCHREIBUNG | DESCRIZIONE | DESCRIPCION | شرح | |
|---|---|---|---|---|---|---|---|---|---|
| -- | 92654698 | -- | Service Kit | Kit entretien/reparations | Wartungsausstattung | Utensili di corredo | Kit de mantenimiento | مجموعه وسایل سرویس | -- |
| 1 | 35255553 | 1 | Switch | Interrupteur | Schalter | Interruttore | Interruptor | سویچ | 1 |
| 2 | 35317197 | 1 | Unloader Diaphram | Diaphragme decharge | Druckreglermembran | Diaframma valvola a farfalla | Diafragma descargador | دیافراگم کاهش سر بار | 2 |
| 3 | 35318161 | 1 | M.P.V. Spring | Ressort M.P.V. | M.P.V. Feder | Molla M.P.V. | Resorte M.P.V. | فنر M.P.V. | 3 |
| 4 | 35318708 | 1 | Themostat | Thermostat | Thermostat | Termostato | Termostato | ترموستات | 4 |
| 5 | 35322379 | 1 | Blowdown Valve | Soupape de chasse | Absperrventil | Valvola di scarico | Valvula de purga | سوپاپ تخلیه هوا | 5 |
| 6 | 35355106 | 1 | Pressure Regulator | Regulateur pression | Druckregler | Regolatore di pression | Regulador de presion | رگولاتور فشار | 6 |
| 7 | 35583210 | 1 | Two-way Valve | Soupape bidirectionnelle | Durchgangsventil | Valvola a due vie | Valvula dos vias | سوپاپ دو طرفه | 7 |
| 8 | 92668797 | 2 | Indicator | Indicateur | Anzeige | Indicatore | Indicador | شاخص | 8 |
| 9 | 92086586 | 1 | V-Belt | Courrole trapezoidale | Keilriemen | Cinghia a V | Correa en V | تسمه | 9 |
| 10 | 92058320 | 1 | Circuit Board | Carte imprimee | Schalttafel | Scheda circuiti | Cuadro de circuitos | صفحه مدارهای برق | 10 |
| 11 | 92076173 | 1 | Relay | Relais | Relais | Rele | Rele | رله | 11 |
| 12 | 92079425 | 1 | Air Filter Element | Filtre d'air element | Luftfilterelement | Elemento filtro aria | Elemento filtro aire | المنت فیلتر هوا | 12 |
| 13 | 92086156 | 1 | High Temp. Switch | Interrupteur haute temp. | Hochtemperaturschalter | Interruttore di sovratermperatura | Interruptor alta temperatura | سویچ حرارت زیاد | 13 |
| 14 | 92086297 | 1 | Safety Valve | Soupape securite | Sicherheitsventil | Valvoa di sicurezza | Valvula de seguridad | سوپاپ اطمینان | 14 |
| 15 | 92086719 | 1 | Start Switch | Interrupteur demarrage | Startschalter | Interruttore avviamento | Interruptro de puesta en marcha | سویچ استارت | 15 |
| 16 | 92719434 | 1 | Separator Element | Element separateur | Abscheiderelement | Elemento separatore | Elemento separador | المنت جداکننده | 16 |
| 17 | 92092196 | 1 | Oil Filter element | Cartouche filtre huile | Offiterelement | Elemento filtro olio | Elemento filtro aceite | المنت فیلتر روغن | 17 |
| 18 | 92095363 | 1 | Oil Level Gauge | Jauge niveau d'huile | Oistandsmesser | Indicatore livello olio | Manometro nivel aceite | روغن سنج | 18 |
| 19 | 92101054 | 1 | Check Valve | Clapet retenue | Absperrventil | Valvola di ritegno | Valvula de chequeo | سوپاپ برزسی | 19 |
| 20 | 92117431 | 1 | Air Filter Element | Element filtre d'air | Luftfilterelement | Elemento filtro aria | Elemento filtro aire | المنت فیلتر هوا | 20 |
| 21 | 92118678 | 2 | Oil Filter Element | Element filtre d'huile | Olfilterelement | Elemento filtro olio | Elemento filtro aceite | المنت فیلتر روغن | 21 |
| 22 | 92120013 | 1 | Filler Cap | Bouchon remplissage | EnfullverschluB | Tappo di riempimento | Tapa llenador | سرپوش پرکردن | 22 |
| 23 | 92120385 | 1 | Fuel Filter Element | Element filtre carburant | Kraftstoffilter-Element | Elemento filtro carburante | Elemento filtro combustible | المنت فیلتر سوخت | 23 |
| 24 | 92294461 | 1 | Hand Valve | Soupape manuelle | Handventil | Valvola a mano | Valvula de mano | سوپاپ دستی | 24 |
| 25 | 92306901 | 1 | Hourmeter | Compteur horaire | Stundenmasser | Contaore | Cuentahoras | ساعت شمار | 25 |
| 26 | 92698364 | 1 | Discharge Pressure Gauge | Manometre pression refoulement | Verdichtungsdruckmesser | Indicatore pressione scarico | Manometro presion descarga | فشار سنج تخلیه | 26 |
| 27 | 92480177 | 1 | Oil Pressure Switch | Interrupteur pression huile | Oldruckschalter | Pressostato olio | Interruptro presion aceite | سویچ حرارت روغن | 27 |
| 28 | 92480185 | 1 | Water Temp. Switch | Interrupteur temp. eau | Wassertemperaturschalter | Termointerruttore acqua | Interruptor temperatura agua | سویچ حرارت آب | 28 |
| 29 | 92549211 | 1 | Silencer Orifice | Diaphragme silencieux | Schalldampferoffnung | Orifizio silenziatore | Orificio silenciador | دهانه صدا خفه کن | 29 |
| 30 | 92549377 | 1 | Silencer Orifice | Diaphragme silencieux | Schalldampferoffnung | Orifizio silenzatore | Orificio silenciador | دهانه صدا خفه کن | 30 |
| 31 | 92671833 | 1 | V Belt | Courrole grapezoidale | Keilremen | Cinghia a V | Correa en V | تسمه | 31 |
| 32 | 92674456 | 1 | Gasket Set | Jeu garnitures de joints | Dichrungsatz | Serie guarnizioni | Juego juntas | مجموعه گاسکت | 32 |
| 33 | 92762756 | 1 | Temp. Switch | Interrupteur temp. | Temperaturschalter | Interruttore termico | Interruptor temperatura | سویچ حرارت | 33 |
| | | | ACCESSORIES | ACCESSOIRES | ZUBEHOR | ACCESSORI | ACCESORIOS | مواد کمکی | |
| 1 | 92735109 | 1 | Oil, 5 litre | Huile, 5 litre | Ol, 5 liter | Olio, 5 litri | Aceite, 5 litros | روغن (۵ لیتر) | 1 |
| 2 | 92735117 | 1 | Oil, 25 litre | Huile, 25 litre | Ol, 25 liter | Olio, 25 litri | Aceite, 25 litros | روغن (۲۵ لیتر) | 2 |

| Item | CPN | DESCRIPTION | DESCRIPTION | BESCHREIBUNG | DESCRIZIONE | DESCRIPCION | شرح | |
|---|---|---|---|---|---|---|---|---|
| A | 92368687 | M6 x 12 Taptite Screw | Vis taptite M6x12 | M6 x 12 Gewindeschraube | Vite Taptite M6 x 12 | Tornillo Taptite M6 x 12 | پیچ تاپتیت M6 x 12 | A |
| B | 95104683 | 3/4 Unc x 3 1/2 Bolt | Boulon 3/4 Unc x 3 1/2 | 3/4 Unc x 3 1/2 Bolzen | Bullone 3/4 Unc x 3 1/2 | Perno 3/4 Unc x 3 1/2 | مهره پیچ ¾ Unc x 3½ | B |
| C | 95069571 | 3/4 Washer | Rondelle 3/4 | 3/4 Dichtungsring | Rondella 3/4 | Arandela 3/4 | واشر ¾ | C |
| D | 92271667 | 3/4 Aerotight Nut | Ecrou Aerotight 3/4 | 3/4 Aerotight Mutter | Dado aerotight 3/4 | Tuerca Aerotight 3/4 | پیچ شش پر اثروتایت ¾ | D |
| E | 92304443 | M12 x 40 Screw | Vis M12 x 40 | M12 x 40 Schraube | Vite M12 x 40 | Tornillo M12 x 40 | پیچ M12 x 40 | E |
| F | 92304682 | M12 Lockwasher | Rondelle bloqueuse M12 | M12 Sicherungscheibe | Rondella di sicurezza | Arandela de seguridad | واشر قفل M12 | F |
| G | 92718045 | 3/8 Shoulder Bolt | Boulon a embase 3/8 | 3/8 Achsbolzen | Bullone a spalla 3/8 | Perno de tope | مهره مهار ⅜ | G |
| H | 92273226 | 5/16 Phillidas Nut | Ecrou Phillidas 5/16 | 5/16 Phillidas-Mutter | Dado Phillidas 5/16 | Tuerca Phillidas 5/16 | پیچ شش پر فیلداس 5/16 | H |
| I | 95245288 | 7/16 Nut | Ecrou 7/16 | 7/16 Mutter | Dado 7/16 | Tuerca 7/16 | پیچ شش پر 7/16 | I |
| J | 92339688 | M6 x 35 Setscrew | Vis M6x35 | M6x35 Anschlagschraube | Vite di fermo M6 x 35 | Tornillo de ajuste M6 x 35 | پیچ تنظیم M6 x 35 | J |
| K | 92304500 | M6 Nut | Ecrou M6 | M6 Mutter | Dado M6 | Teurca M6 | پیچ شش پر M6 | K |
| L | 95245296 | 3/4 Nut | Rondelle bloqueuse 1/4 | 3/4 Mutter | Dado 3/4 | Tuerca 3/4 | پیچ شش پر ¾ | L |
| M | 95209367 | 1/4 Lockwasher | Ecrou 3/4 | 1/4 Sicherungsscheibe | Rondella di sicurezza 1/4 | Arandela de seguridad | واشر قفل ¼ | M |
| N | 92274828 | 1/4 Nut | Ecrou 1/4 | 1/4 Mutter | Dado 1/4 | Tuerca 1/4 | پیچ شش پر ¼ | N |
| O | 95098356 | 3/8 Nut | Ecrou 3/8 | 3/8 Mutter | Dado 3/8 | Tuerca 3/8 | پیچ شش پر ⅜ | O |
| P | 92184811 | M6 x 12 Whiziock Screw | Vis Whiziock M6x12 | M6 x 12 Schraube | Vite di sicurezza M6 x 12 | Tornillo Whiziock M6x12 | پیچ ویزلاک M6 x 12 | P |
| Q | 92398122 | M6 x 20 Whiziock Screw | Vis Whiziock M6x20 | M6 x 20 Schraube | Vite di sicurezza M6 x 20 | Tornillo Whiziock M6x20 | پیچ ویزلاک M6 x 20 | Q |
| R | 92398106 | M6 Nut Whiztite | Ecrou M6 | M6 Mutter | Dado M6 | Tuerca M6 | پیچ شش پر (ویزتایت) M6 | R |
| S | 92398130 | M8 x 20 Whiziock Screw | Vis Whiziock M8x20 | M8 x 20 Schraube | Vite di sicurezza M8 x 20 | Tornillo Whiziock M8x20 | پیچ ویزلاک M8 x 20 | S |
| T | 92176114 | M12 x 20 Whiziock Screw | Vis Whiziock M12x20 | M12 x 20 Schraube | Vite di sicurezza M12 x 20 | Tornillo Whiziock | پیچ ویزلاک M12 x 20 | T |
| U | 92176718 | M12 x 20 Setscrew | Vis M12x20 | M12 x 20 Schraube | Vite di fermo M12 x20 | Tornillo de ajuste | پیچ تنظیم M12 x 20 | U |
| V | 92329341 | M12 Washer | Rondelle M12 | M12 Dichtungsring | Rondella M12 | Arandela M12 | واشر M12 | V |
| W | 95775037 | 1/4 x 1/2 x 10 Shoulder Bolt | Boulon a embase 1/4 x 1/4x10 | 1/4 x 1/2 x 10 Achsbolzen | Bullone a spalla 1/4 x 1/2 x 10 | Perno de tope 1/4 x 1/2 x 10 | مهره مهار ¼ x ½ x 10 | W |
| X | 95064655 | 1/4 Washer | Rondelle 1/4 | 1/4 Dichtungsring | Rondella 1/4 | Arandela 1/4 | واشر ¼ | X |
| Y | 95076733 | No. 10 Nut | Ecrou No 10 | Mutter No 10 | Dado No. 10 | Tuerca No 10 | پیچ شش پر No. 10 | Y |
| Z | 95077756 | 5/16 Nut | Ecrou 5/16 | 5/16 Mutter | Dado 5/16 | Tuerca 5/16 | پیچ شش پر 5/16 | Z |
| AA | 92304666 | M8 Lockwasher | Rondelle bloqueuse M8 | M8 Sicherungsscheibe | Rondella di fermo M8 | Arandela de seguridad M8 | واشر قفل M8 | AA |
| AB | 90103185 | M12 x 30 Setscrew | Vis M12 x 30 | M12 x 30 Anschlag-schraube | Vite di fermo M12 x 30 | Tornillo de ajuste M12 x 30 | پیچ تنظیم M12 x 30 | AB |
| AC | 92488733 | M8 x 70 Setscrew | Vis | Feststellscraube | Vite | Tornillo | پیچ تنظیم M8 x 70 | AC |
| AD | 92142926 | M8 x 75 Setscrew | Vis | Feststellscraube | Vite | Tornillo | پیچ تنظیم M8 x 75 | AD |
| AE | 92280981 | M10 x 30 Setscrew | Vis M10 x 30 | M10 x 30 Anschlag-schraube | Vite di fermo M10 x 30 | Tornillo de ajuste M10 x 30 | پیچ تنظیم M10 x 30 | AE |
| AF | 92304674 | M10 Lockwasher | Rondelle bloqueuse M10 | Sicherungsscheibe M10 | Rondelle di fermo M10 | Arandela de seguridad M10 | واشر قفل M10 | AF |
| AG | 92473586 | M10 x 25 Whiziock Screw | Vis Whiziock M10x25 | M10 x 25 Schraube | Vite di sicurezza M10 x 25 | Tornillo Whiziock | پیچ ویزلاک M10 x 25 | AG |
| AH | 92473594 | M10 Whiztite Nut | Ecrou Whiztite M10 | M10 Mutter | Dado di sicurezza M10 | Tuerca Whiztite M10 | پیچ شش پر (ویزتایت) M10 | AH |
| AI | 92304393 | M10 x 20 Setscrew | Bis M10 x 20 | M10 x 20 Anschlag-schraube | Vite di fermo M10 x 20 | Tornillo de ajuste M10 x 20 | پیچ تنظیم M10 x 20 | AI |

| Item | CPN | DESCRIPTION | DESCRIPTION | BESCHREIBUNG | DESCRIZIONE | DESCRIPCION | شرح | |
|---|---|---|---|---|---|---|---|---|
| AJ | 92329283 | M10 Washer | Rondelle M10 | M10 Dichtungsring | Rondella M10 | Arandela M10 | واشر M10 | AJ |
| AK | 92329309 | M10 x 35 Setscrew | Vis M10 x 35 | M10 x 35 Anschlag schraube | Vite di fermo M10 x 35 | Tornillo de ajuste M10 x 35 | پیچ تنظیم M10 x 35 | AK |
| AL | 92304567 | M10 Self Locking Nut | Ecrou auto-bloquant | M10 Selbstsperrende Mutter | Dado autobloccante M10 | Tuerca de cierre automatico M10 | پیچ خود قفل شو M10 | AL |
| AM | 95664314 | 5/8 x 1 Shoulder Bolt | Boulon a embase 5/8x1 | 5/8 x 1 Achsbolzen | Bulloen a spalla 5/8x1 | Perno de tope 5/8 x 1 | مهره مهار 1 x ⅝ | AM |
| AN | 35294339 | Spring Washe | Rondelle elastique | Federteller | Rondella elastica | Arandella de resorte | واشر فنری | AN |
| AO | 92304575 | M12 Self Locking Nut | Ecrou auto-bloquant M12 | M12 selbstsperrende Mutter | Dado autobloccante M12 | Tuerca de cierre automatico M12 | پیچ خود قفل شو M12 | AO |
| AP | 92304419 | M10 x 40 Setscrew | Vis M10 x 40 | M10 x 40 Anschlag-schraube | Vite di fermo M10x40 | Tornillo de ajuste M10 x 40 | پیچ تنظیم M10 x 40 | AP |
| AQ | 92304617 | M10 Washer | Rondelle M10 | M10 dichtungsring | Rondella M10 | Arandela M10 | واشر M10 | AQ |
| AR | 35294578 | M24 x 3 Locknut | Rondelle bloqueuse M24 x 3 | M24 x 3 Arretiermutter | Dado di fermo M24 x 3 | Contratuerca M24 x 3 | پیچ شش پر M24 x 3 | AR |
| AS | 92398627 | M12x30 Whizlock Screw | Vis Whizlock M12 x 30 | M12 x 30 Schraube | Vite di sicurezza M12x30 | Tornillo Whizlock | پیچ ویزلاك M12 x 30 | AS |
| AT | 92398643 | M12 Whiztite Nut | Ecrou Whiztite M12 | M12 Mutter | Dado di sicurezza M12 | Tuerca Whiztite M12 | پیچ شش پر (ویزتایت) M12 | AT |
| AU | 92304401 | M10 x 25 Setscrew | Vis M10 x 25 | M10 x 25 Anschlag-schraube | Vite di fermo M10 x 25 | Tornillo de ajuste M10 x 25 | پیچ تنظیم M10 x 25 | AU |
| AV | 92329283 | M10 Washer | Rondelle M10 | M10 Dichtungsring | Rondella M10 | Arandela M10 | واشر M10 | AV |
| AW | 92472638 | M10 x 20 Whizlock Screw | Vis Whizlock M10 x 20 | M10 x 20 Schraube | Vite di sicurezza M10x20 | Tornillo Whizlock M10 x 20 | پیچ ویزلاك M10 x 20 | AW |
| AX | 92280940 | M16 x 40 Setscrew | Vis M16 x 40 | M16x40 Anschlagschraube | Vite de fermo M16x40 | Tornillo de ajuste M16 x 40 | پیچ تنظیم M16 x 40 | AX |
| AY | 92359371 | M16 Lockwasher | Rondelle bloqueuse M16 | M16 Sicherungsscheibe | Rondelle di sicurezza M16 | Arandela de seguridad M16 | واشر قفل M16 | AY |
| AZ | 92131135 | 5/32 Rivet | Rivet 5/32 | Nelt | Rivetto 5/32 | Remache 5/32 | میخ پرچ 5/32 | AZ |
| BA | 92304658 | M6 Lockwasher | Rondelle bloqueuse M6 | M6 Sicherungsscheibe | Rondella di sicurezza M6 | Arandela de seguridad M6 | واشر قفل M6 | BA |
| BB | 92304344 | M8 x 20 Setscrew | Vis M8 x 20 | M8x20 Anschlagschraube | Bite di fermo M8 x 20 | Tornillo de ajuste M8 x 20 | پیچ تنظیم M8 x 20 | BB |
| BC | 92329119 | Nut Thin M8 | Ecrou mince M8 | Mutter, dunn M8 | Dado sottile M8 | Tuerca fina M8 | پیچ شش پر نازك M8 | BC |
| BD | 90103839 | M16 Nut | Ecrou M6 | M16 Mutter | Dado M16 | Tuerca M16 | پیچ شش پر M16 | BD |
| BE | 92304336 | M8 x 16 Setscrew | Vis M8 x 16 | M8x16 Anschlagschraube | Vite de fermo M8 x 16 | Tornillo de ajuste M8 x 16 | پیچ تنظیم M8 x 16 | BE |
| BF | 92367655 | M12 x 90 Bolt | Boulon M12 x 90 | M12 x 90 Bolzen | Bullone M12 x 90 | Perno M12 x 90 | مهره پیچ M12 x 90 | BF |
| BG | 92304450 | M12 x 50 Setscrew | Vis M12 x 50 | M12 x 50 Anschlag-schraube | Vite di fermo M12 x 50 | Tornillo de ajuste M12 x 50 | پیچ تنظیم M12 x 50 | BG |
| BH | 92304351 | M8 x 30 Setscrew | Vis M8 x 30 | M8x30 Anschlagschraube | Vite di fermo M8x30 | Tornillo de ajuste M8 x 30 | پیچ تنظیم M8 x 30 | BH |
| BI | 95753588 | No 10 x 1/2 Philips Setscrew | Vis Philips No. 10 x 12 | No 10 x 1/2 Philips-Schraube | Vite di fermo testa crociate No 10x1/2 | Tornillo de ajuste Philips | پیچ تنظیم فیلیپس (صلیبی) No. 10 x ½ | BI |
| BJ | 92472679 | M5 x 12 Setscrew | Vis M5 x 12 | M5x12 Anschlagschraube | Vite di fermo M5 x 12 | Tornillo de ajuste M5 x 12 | پیچ تنظیم M5 x 12 | BJ |
| BK | 92304492 | M5 Nut | Ecrou M5 | M5 Mutter | Dado M5 | Tuerca M5 | پیچ شش پر M5 | BK |
| BL | 92304641 | M5 Lockwasher | Rondelle Bloqueuse M5 | M5 Sicherungsscheibe | Rondella di sicurezza M5 | Arandela de seguridad M5 | واشر قفل M5 | BL |
| BM | 35272541 | M16 x 40 Capscrew | Vis M16 x 40 | M16 x 40 Kopfschraube | Vite mordente M16 x 40 | Tornillo de cabeza M16 x 40 | پیچ تنظیم M16 x 40 | BM |
| BN | 35104108 | Bolt | Boulon | Bolzen | Bullone | Perno | مهره پیچ | BN |
| BO | 92280973 | M12x35 Setscrew | Vis M12x35 | M16x35 Anschlag-schraube | Vite di fermo M12 x 35 | Tornillo de ajuste M12 x 35 | پیچ تنظیم M12 x 35 | BO |

| Item | CPN | DESCRIPTION | DESCRIPTION | BESCHREIBUNG | DESCRIZIONE | DESCRIPCION | شرح | |
|---|---|---|---|---|---|---|---|---|
| BP | 35300623 | M16 x 140 Setscrew | Vis M16 x 140 | M16 x 140 Anschlag-schraube | Vite de fermo M16x140 | Tornillo de ajuste M16 x 140 | M16 x 140 پیچ تنظیم | BP |
| BQ | 35108372 | Bolt | Boulon | Bolzen | Bullone | Perno | مهره پیچ | BQ |
| BR | 35271188 | M10 x 25 Capscrew | Vis M10 x 25 | M10 x 25 Kopfschraube | Vite mordente M10 x 25 | Tornillo de cabeza M10 x 25 | M10 x 25 پیچ کلاهکی | BR |
| BS | 35327550 | M8 x 70 Socket Head Capscrew | Vis a tete creuse M8x70 | M8x70 Zylinderschraube m. Innensechskant | Vite mordente a testa incassata M8 x 70 | Prisionero de cabeza hueca M8 x 70 | M8 x 70 پیچ کلاهکی حفره دار | BS |
| BT | 95359725 | Screw | Vis | Schraube | Vite | Tornillo | پیچ | BT |
| BU | 95668539 | Shoulder Screw | Vis a embase | Kopfschraube | Vite a spalla | Tornillo de restalto | پیچ مهار | BU |
| BV | 92304609 | M8 Washer | Rondelle | Dichtungsrings | Rondella | Arandela | M8 واشر | BV |
| BW | 35321595 | Socket Head Capscrew | Vis tete creuse | Zylinderschraube m. Innensechskant | Vite mordente a testa incassata | Prisionero de cabeza heuca | پیچ کلاهکی حفره دار | BW |
| BX | 92341973 | M6 x 25 Setscrew | Vis M6 x 25 | M6x25 Anschlagschraube | Vite di fermo M6 x 25 | Tornillo di ajuste M16 x 25 | M6 x 25 پیچ تنظیم | BX |
| BY | 92473594 | M10 Whiztite Nut | Ecrou Whiztite M10 | M10 Mutter | Dado di sicurezza M10 | Tuerca Whiztite M10 | M10 (ویزتایت) پیچ شش پر | BY |
| BZ | 92398114 | M8 Whiztite Nut | Ecrou Whiztite M8 | M8 Mutter | Dado di sicurezza M8 | Tuerca Whiztite M8 | M8 (ویزتایت) پیچ شش پر | BZ |
| CA | 92398569 | M16 x 65 Bolt | Boulon M16 x 65 | Bolzen M16 x 65 | Bullone M16 x 65 | Perno M16 x 65 | M16 x 65 مهره پیچ | CA |
| CB | 92304377 | M8 x 40 Setscrew | Vis M8 x 40 | M8x40 Anschlagschraube | Vite di fermo M8 x 40 | Tornillo de ajuste M8 x 40 | M8 x 40 پیچ تنظیم | CB |
| CC | 92394733 | M8 Nutgrip | Contre ecrou M8 | M8 Mutterngriff | Stringi dado M8 | Contratuerca M8 | M8 گیره پیچ | CC |
| CD | 92304591 | M6 Washer | Rondelle | Dichtungsrings | Rondella | Arandela | M6 واشر | CD |
| CE | 92359363 | M16 Washer | Rondelle | Dichtungsrings | Rondella | Arandela | M16 واشر | CE |
| CF | 92271915 | 3/16 x 1/2 Rivet | Rivet 3/16 x 1/2 | 3/16 x 1/2 Neit | Rivetto 3/16 x 1/2 | Remanche 3/16 x 1/2 | 3/16 x 1/2 میخ پرچ | CF |
| CG | 92340306 | M5 x 16 Setscrew | Vis M5 x 16 | M5 x 16 Festellschraube | Vite di fermo M5 x 16 | Tornillo de ajuste M5 x 16 | M5 x 16 پیچ تنظیم | CG |
| CH | 92304583 | M5 Washer | Rondelle M5 | M5 Dichtungsring | Rondella M5 | Arandela M5 | M5 واشر | CH |
| CL | 92340058 | M5 x 20 Setscrew | Vis M5 x 20 | M5 x 20 Festellschraube | Vite di fermo M5 x 20 | Tornillo de ajuste M5 x 20 | M5 x 20 پیچ تنظیم | CI |
| CJ | 92184365 | M5 x 12 Setscrew | Vis M5 x 12 | M5 x 12 Festellschraube | Vite di fermo M5 x 20 | Tornillo de ajuste M5 x 12 | M5 x 12 پیچ تنظیم | CJ |
| CK | 92340421 | M4 x 12 Setscrew | Vis M4 x 12 | M5 x 13 Festellschraube | Vite di fermo M4 x 12 | Tornillo de ajuste M4 x 12 | M4 x 12 پیچ تنظیم | CK |
| CI | 92340454 | M4 Nut | Ecrou M4 | M4 Mutter | Dado M4 | Tuerca M4 | M4 پیچ شش پر | CL |
| CM | 92340439 | M4 Washer | Rondelle M4 | M4 Dichtungsring | Rondella M4 | Arandela M4 | M4 واشر | CM |
| CN | 92340447 | M4 Lockwasher | Ecrou de blocage M4 | M4 Sicherungsring | Rondella di blocco M4 | Arandela de seguridad M4 | M4 واشر قفل | CN |
| CO | 92304526 | M10 Nut | Ecrou M10 | M10 Mutter | Dado M10 | Tuerca M10 | M10 پیچ شش پر | CO |
| CP | 92101112 | M8 x 25 Whiziock | Vis Whiziock M8 x 25 | M8 x 25 Schleudersperre | Whiziock M8 x 25 | Whiziock M8 x 25 | M8 x 25 ویزلاك | CP |
| CQ | 35285584 | M12 x 25 Capscrew | Vis Capscrew M12 x 25 | M12 x 25 Kopfschraube | Vite M12 x 25 | Tornillo de cabeza M12 x 25 | M12 x 25 پیچ کلاهکی | CQ |
| CR | 92304542 | M6 Nut | Ecrou M6 | M6 Mutter | Dado M6 | Tuerca M6 | M6 پیچ شش پر | CR |
| CS | 92273333 | 1/4 x 1/2 Setscrew | Vis 1/4 x 1/2 | 1/4 x 1/2 Feststell-schraube | Vite arresto 1/4 x 1/2 | Tornillo de ajuste 1/4 x 1/2 | 1/4 x 1/2 پیچ تنظیم | CS |

| Item | CPN | DESCRIPTION | DESCRIPTION | BESCHREIBUNG | DESCRIZIONE | DESCRIPCION | شرح | |
|---|---|---|---|---|---|---|---|---|
| CT | 92304518 | M8 Nut | Ecrou M8 | M8 Mutter | Dado M8 | Tuerca M8 | پیچ شش پر M8 | CT |
| CU | 92273440 | 3/8 x 1 1/4 UNF Setscrew | Vis UNF 3/8 x 1 1/4 | 3/8 x 1/4 UNF Feststell-schraube | Vite arresto UNF 3/8 x 1 1/4 | Tornillo de ajuste UNF 3/8 x 1 1/4 | پیچ تنظیم UNF ⅜ x 1¼ | CU |
| CV | 92271576 | 3/8-24 Nut | Ecrou 3/8-24 | 3/8-24 Mutter | Dado 3/8-24 | Tuerca 3/8-24 | پیچ شش پر ⅜-24 | CV |
| CW | 92087758 | M12 Locknut | Ecrou de serrage M12 | M12 Arretiermutter | Controdado M12 | Contratuerca M12 | پیچ شش پر M12 | CW |
| CX | 90103854 | M12 Nut | Ecrou M12 | M12 Mutter | Dado M12 | Tuerca M12 | پیچ شش پر M12 | CX |
| CY | 90141078 | M8 x 25 Setscrew | Vis M8 x 25 | M8 x 25 Feststell-schraube | Vite arresto M8 x 25 | Tornillo de ajuste M8 x 25 | پیچ تنظیم M8 x 25 | CY |
| CZ | 95251120 | 3/8 UNC 3/4 Setscrew | Vis 3/8 UNC 3/4 | 3/8 UNC 3/4 Feststell-schraube | Vite arresto 3/8 UNC 3/4 | Tornillo de ajuste 3/8 UNC 3/4 | پیچ تنظیم UNC ⅜ ¾ | CZ |
| DA | 95214995 | 5/8" x 11 x 1 1/2"UNC | UNC 5/8 x 11 x 1 1/2 | 5/8" x 11 x 1 1/2" UNC | UNC 5/8" x 11 x 1 1/2" | UNC 5/8" x 11 1/2" | پیچ UNC ⅝" x 11 x 1½" | DA |
| DB | 95251245 | 5/8" x 2 1/2 UNC | Ecrou UNC 5/8 | 5/8" x 2 1/2 UNC | UNC 5/8 x 2 1/2 | UNC 5/8" x 2 1/2" | پیچ UNC ⅝" x 2½ | DB |
| DC | 95077814 | 5/8" UNC Nut | Ecrou UNC 5/8 x 2 | 5/8" UNC | Dado UNC 5/8" | Tuerca UNC 5/8" | پیچ شش پر UNC ⅝" | DC |
| DD | 35288422 | M8 x 80 Bolt | Boulon M8 x 80 | M8 x 80 Bolzen | Bullone M8 x 80 | Perno M8 x 80 | مهره پیچ M8 x 80 | DD |
| DE | 92701622 | M8 x 90 Bolt | Boulon M8 x 90 | M8 x 90 Bolzen | Bullone M8 x 90 | Perno M12 x 90 | مهره پیچ M8 x 90 | DE |
| DF | 92391440 | M8 x 45 Screw | Vis M8 x 45 | M8 x 45 Schraube | Vite M8 x 45 | Tornillo M8 x 45 | پیچ M8 x 45 | DF |
| DG | 92096015 | M6 x 16 Whizlock | Vis Whizlock M6 x 16 | M6 x 16 Schleudersperre | Whizlock M6 x 16 | Whizlock M6 x 16 | ویزلاک M6 x 16 | DG |
| DH | 92280965 | M16 x70 Bolt | Boulon M16 x 70 | M16 x 70 Bolzen | Bullone M16 x 70 | Perno M16 x 70 | مهره پیچ M16 x 70 | DH |
| DI | 92311695 | M16 Locknut | Ecrou de serrage M16 | M16 Arretiermutter | Controdado M16 | Contratuerca M16 | پیچ شش پر M16 | DI |
| DJ | 92763309 | M10 Locknut | Ecrou de serrage M10 | M10 Arretiermutter | Controdado M10 | Contratuerca M10 | پیچ شش پر M10 | DJ |
| DK | 92304468 | M12 x 60 Bolt | Boulon M12 x 60 | M12 x 60 Bolzen | Bullone M12 x 60 | Perno M12 x 60 | مهره پیچ M12 x 60 | DK |
| DL | 35299353 | M10 x 60 Socket Head Capscrew | Vis a tete creuse M10 x 60 | M10 x 60 Zylinderschraube m. Innensechskant | Vite mordente a testa incassata M10 x 60 | Prisionero de cabeza heuca | پیچ کلاهکی حفره دار M10 x 60 | DL |
| MT | 92273333 | M10 x 60 Socket Head | Vis a tete creuse M10 x 60 | M10 x 60 Zylinderschraube | Vite mordente a testa | Prisionero de cabeza | سر حفره M10 x 60 | |
| IA | 92304658 | 1/4"unf x 1/2" Setscrew | Vis 1/4"unf x 1/2" | 1/4"unf x 1/2" Festell-schraube | Vite arresto 1/4"unf x 1/2" | Tornillo de ajuste 1/4" unf x 1/2" | پیچ تنظیم ¼"unf x ½" | |
| JE | 92274828 | M6 Lockwasher | Rondelle bloqueuse M6 | Sicherungsscheibe M6 | Rondella di sicurezza M6 | Arandela de seguridad M6 | واشر قفل M6 | |
| HB | 95209367 | 1/4"unf nut | Ecrou 1/4"unf | Mutter 1/4"unf | Dada 1/4"unf | Tuerca 1/4"unf | مهره ¼"unf | |
| WF | 92304591 | M6 washer | Rondelle M6 | Dichtungsring M6 | Rondella M6 | Arandela M6 | واشر M6 | |

| C.P.N. | Page | C.P.N. | Page | C.P.N. | Page | C.P.N. | Page | C.P.N. | Page | C.P.N. | Page | C.P.N. | Page |
|---|---|---|---|---|---|---|---|---|---|---|---|---|---|
| 30346662 | 7.3.1 | 35283068 | 7.5.5 | 35318914 | 7.5.1 | 35588318 | 8.2 | 92036045 | 7.11.4 | 92076447 | 7.5.11 | 92086156 | 7.7.3 |
| 35060631 | 7.5.1 | 35283076 | 7.6.17 | 35320688 | 7.6.1 | 35589589 | 7.5.1 | 92038488 | 7.6.13 | 92076454 | 7.5.11 | 92086156 | 8.3 |
| 35085042 | 7.3.3 | 35283092 | 7.5.7 | 35321421 | 7.3.1 | 35589589 | 8.2 | 92038520 | 7.6.1 | 92077569 | 7.0.1 | 92086206 | 7.11.3 |
| 35101468 | 7.0.1 | 35284082 | 7.5.3 | 35321603 | 7.5.1 | 35591122 | 7.5.1 | 92040294 | 7.5.1 | 92077627 | 7.11.8 | 92086230 | 7.11.3 |
| 35101468 | 7.3.1 | 35287903 | 7.6.17 | 35322379 | 7.5.3 | 35593490 | 7.3.1 | 92040781 | 7.5.3 | 92078088 | 7.7.5 | 92086263 | 7.8.7 |
| 35221878 | 7.6.5 | 35287911 | 7.6.15 | 35322379 | 8.3 | 35593490 | 8.1 | 92040781 | 7.5.5 | 92078088 | 8.2 | 92086271 | 7.8.7 |
| 35221878 | 7.6.7 | 35288166 | 7.6.15 | 35322767 | 7.5.1 | 35598556 | 7.3.5 | 92043017 | 7.6.9 | 92079425 | 7.4.1 | 92086289 | 7.6.13 |
| 35255553 | 7.7.3 | 35288414 | 7.6.11 | 35323542 | 7.5.1 | 35598556 | 8.1 | 92043058 | 7.2.1 | 92079425 | 8.0 | 92086289 | 8.2 |
| 35255553 | 7.7.7 | 35288414 | 8.2 | 35325679 | 7.3.5 | 35600840 | 7.3.5 | 92052380 | 7.7.1 | 92079425 | 8.3 | 92086297 | 7.6.9 |
| 35255553 | 8.3 | 35288448 | 7.6.11 | 35326602 | 7.3.1 | 35779150 | 7.7.1 | 92052540 | 7.11.3 | 92079706 | 7.11.8 | 92086297 | 8.3 |
| 35255827 | 7.3.1 | 35288729 | 7.5.11 | 35327063 | 7.3.1 | 35821818 | 7.8.5 | 92053628 | 7.11.3 | 92079714 | 7.11.8 | 92086339 | 7.6.11 |
| 35262690 | 7.3.5 | 35289040 | 7.6.11 | 35327543 | 7.3.1 | 35821826 | 7.8.5 | 92053677 | 7.11.3 | 92079722 | 7.11.8 | 92086347 | 7.6.11 |
| 35262716 | 7.3.1 | 35293059 | 7.4.3 | 35327543 | 8.1 | 35833227 | 7.5.1 | 92053867 | 7.11.3 | 92080662 | 7.6.9 | 92086354 | 7.6.11 |
| 35270131 | 7.3.3 | 35294628 | 7.5.11 | 35327626 | 7.3.1 | 35836949 | 7.5.1 | 92053883 | 7.11.3 | 92080811 | 7.6.17 | 92086370 | 7.6.1 |
| 35273812 | 7.0.1 | 35294628 | 8.2 | 35327907 | 7.7.5 | 35842194 | 7.7.5 | 92054554 | 7.3.3 | 92083161 | 7.11.3 | 92086404 | 7.6.17 |
| 35273812 | 7.3.1 | 35299759 | 7.5.11 | 35329192 | 7.3.1 | 35851153 | 7.3.1 | 92055482 | 7.11.3 | 92083179 | 7.11.3 | 92086412 | 7.6.17 |
| 35273937 | 7.0.1 | 35305622 | 7.6.15 | 35332915 | 7.3.3 | 36708378 | 7.8.5 | 92055490 | 7.11.3 | 92083187 | 7.11.3 | 92086479 | 7.6.17 |
| 35273937 | 7.3.1 | 35306075 | 7.5.3 | 35332915 | 7.3.5 | 36708824 | 7.8.3 | 92055581 | 7.11.3 | 92083195 | 7.11.2 | 92086487 | 7.6.17 |
| 35275908 | 7.6.17 | 35306075 | 7.5.5 | 35355106 | 7.5.5 | 36710036 | 7.5.11 | 92055631 | 7.11.3 | 92083203 | 7.11.3 | 92086495 | 7.6.17 |
| 35275908 | 8.2 | 35313535 | 7.3.3 | 35355106 | 8.3 | 36718336 | 7.8.7 | 92055649 | 7.11.3 | 92083211 | 7.11.3 | 92086529 | 7.6.13 |
| 35278548 | 7.6.17 | 35313535 | 8.1 | 35364660 | 7.3.1 | 36718427 | 7.5.1 | 92055656 | 7.11.3 | 92083229 | 7.11.3 | 92086537 | 7.6.1 |
| 35278555 | 7.5.1 | 35313543 | 7.3.3 | 35506419 | 7.7.1 | 36719425 | 7.8.7 | 92058320 | 7.7.5 | 92083245 | 7.6.15 | 92086545 | 7.6.1 |
| 35278589 | 7.5.1 | 35313543 | 8.1 | 35518497 | 7.3.3 | 36723989 | 7.7.5 | 92058320 | 8.3 | 92083252 | 7.6.15 | 92086578 | 7.6.1 |
| 35278589 | 7.7.3 | 35313568 | 7.3.1 | 35518497 | 8.1 | 39437595 | 7.3.5 | 92059062 | 7.1.1 | 92083294 | 7.6.17 | 92086586 | 8.3 |
| 35278589 | 8.2 | 35313568 | 8.1 | 35518497 | 8.2 | 39437595 | 8.1 | 92059062 | 7.1.3 | 92083328 | 7.11.2 | 92086594 | 7.6.17 |
| 35279108 | 7.8.9 | 35313600 | 7.3.5 | 35539238 | 7.1.1 | 39437629 | 7.3.5 | 92064120 | 7.1.3 | 92083419 | 7.8.7 | 92086602 | 7.6.13 |
| 35279801 | 7.6.15 | 35313600 | 8.1 | 35575570 | 7.6.13 | 39437629 | 8.1 | 92067933 | 7.2.3 | 92083427 | 7.7.3 | 92086651 | 7.4.5 |
| 35279827 | 7.5.3 | 35313618 | 7.3.5 | 35575570 | 8.2 | 39437629 | 8.2 | 92070036 | 7.3.1 | 92083427 | 8.2 | 92086708 | 8.2 |
| 35279827 | 7.6.17 | 35313618 | 8.1 | 35579630 | 7.6.9 | 39437637 | 7.3.1 | 92073626 | 7.3.1 | 92083476 | 7.11.2 | 92086719 | 7.7.3 |
| 35279835 | 7.6.17 | 35316587 | 7.5.1 | 35579762 | 7.5.11 | 39437637 | 8.1 | 92073634 | 7.3.1 | 92083484 | 7.11.2 | 92086719 | 7.7.7 |
| 35279850 | 7.5.5 | 35317197 | 7.5.1 | 35582220 | 7.7.7 | 39437637 | 8.2 | 92074202 | 7.8.7 | 92083492 | 7.11.2 | 92086719 | 8.3 |
| 35279850 | 7.6.15 | 35317197 | 8.3 | 35583210 | 7.7.7 | 75318005 | 7.5.1 | 92074228 | 7.8.7 | 92083518 | 7.11.2 | 92087410 | 7.6.1 |
| 35279876 | 7.6.15 | 35317205 | 7.5.1 | 35583210 | 8.3 | 90103185 | 7.11.4 | 92075530 | 7.7.7 | 92083542 | 7.11.3 | 92087428 | 7.6.1 |
| 35279942 | 7.6.9 | 35317213 | 7.5.1 | 35584242 | 7.6.11 | 90103185 | 7.11.9 | 92075597 | 7.8.7 | 92083559 | 7.11.4 | 92087626 | 7.2.3 |
| 35279942 | 8.2 | 35317239 | 7.5.1 | 35584242 | 8.2 | 92022540 | 7.11.3 | 92076173 | 7.7.3 | 92084861 | 7.6.1 | 92087725 | 7.3.1 |
| 35279959 | 7.6.15 | 35318013 | 7.5.1 | 35584903 | 7.8.9 | 92022540 | 7.11.9 | 92076173 | 7.7.3 | 92085711 | 7.8.1 | 92087741 | 7.6.17 |
| 35279959 | 7.6.17 | 35318161 | 7.5.11 | 35588193 | 7.5.1 | 92022763 | 7.11.2 | 92076173 | 7.7.7 | 92085786 | 7.4.1 | 92087808 | 7.6.11 |
| 35279959 | 8.2 | 35318161 | 8.3 | 35588300 | 7.5.1 | 92022763 | 7.11.3 | 92076173 | 8.3 | 92085885 | 7.4.5 | 92087816 | 7.6.11 |
| 35280353 | 7.6.1 | 35318708 | 7.6.11 | 35588300 | 8.2 | 92022763 | 7.11.9 | 92076223 | 7.4.1 | 92086123 | 7.6.9 | 92087816 | 8.2 |
| 35282292 | 7.5.1 | 35318708 | 8.3 | 35588318 | 7.5.1 | 92034685 | 7.6.9 | 92076231 | 7.4.1 | 92086123 | 8.2 | 92087832 | 7.5.11 |

| C.P.N. | Page | C.P.N. | Page | C.P.N. | Page | C.P.N. | Page | C.P.N. | Page | C.P.N. | Page | C.P.N. | Page |
|---|---|---|---|---|---|---|---|---|---|---|---|---|---|
| 92087840 | 7.5.11 | 92096163 | 7.11.9 | 92102540 | 7.11.2 | 92118728 | 7.2.3 | 92290162 | 7.6.9 | 92454875 | 7.11.9 | 92519602 | 7.4.3 |
| 92087857 | 7.5.11 | 92096171 | 7.11.9 | 92102540 | 7.11.8 | 92118793 | 7.2.3 | 92290162 | 8.2 | 92478502 | 7.6.15 | 92519610 | 7.4.3 |
| 92087865 | 7.5.11 | 92096189 | 7.11.8 | 92102540 | 7.11.9 | 92120013 | 7.2.1 | 92292661 | 7.6.9 | 92479674 | 7.5.7 | 92519610 | 7.4.5 |
| 92087915 | 7.6.9 | 92096197 | 7.11.8 | 92102557 | 7.11.2 | 92120013 | 8.3 | 92293661 | 7.6.17 | 92480177 | 7.7.3 | 92519628 | 7.4.5 |
| 92088822 | 7.6.17 | 92096205 | 7.11.8 | 92102557 | 7.11.9 | 92120385 | 8.0 | 92293661 | 7.6.9 | 92480177 | 8.3 | 92519644 | 7.5.5 |
| 92088954 | 7.10.0 | 92096205 | 7.11.9 | 92102565 | 7.11.2 | 92120385 | 8.3 | 92293661 | 8.2 | 92480185 | 8.3 | 92519651 | 7.5.5 |
| 92089317 | 7.3.1 | 92096213 | 7.11.8 | 92102565 | 7.11.9 | 92122928 | 7.4.5 | 92293901 | 7.7.1 | 92486851 | 7.6.1 | 92519669 | 7.5.5 |
| 92089325 | 7.3.1 | 92096221 | 7.11.9 | 92102573 | 7.11.2 | 92147511 | 7.4.5 | 92294461 | 7.5.11 | 92487172 | 7.11.9 | 92519677 | 7.5.5 |
| 92089333 | 7.3.1 | 92096239 | 7.11.9 | 92102581 | 7.11.2 | 92148006 | 7.6.1 | 92294461 | 8.3 | 92487750 | 7.11.9 | 92519677 | 7.5.7 |
| 92089341 | 7.3.1 | 92096411 | 7.11.8 | 92102599 | 7.11.8 | 92168871 | 7.6.1 | 92302058 | 7.11.3 | 92492917 | 7.11.9 | 92519727 | 7.2.3 |
| 92089358 | 7.3.1 | 92096429 | 7.11.8 | 92102607 | 7.11.8 | 92169630 | 7.5.9 | 92304575 | 7.11.9 | 92497700 | 7.5.1 | 92519743 | 7.7.7 |
| 92089507 | 7.3.1 | 92096437 | 7.11.8 | 92102615 | 7.11.2 | 92171875 | 7.6.5 | 92304682 | 7.11.4 | 92497700 | 7.6.11 | 92520006 | 7.8.1 |
| 92092196 | 8.0 | 92096445 | 7.11.8 | 92102623 | 7.11.2 | 92172600 | 7.4.3 | 92306901 | 7.7.3 | 92497700 | 7.6.3 | 92520519 | 7.11.4 |
| 92092196 | 8.3 | 92096452 | 7.11.8 | 92102631 | 7.11.2 | 92173780 | 7.5.7 | 92306901 | 7.7.5 | 92501998 | 7.6.13 | 92522143 | 7.7.7 |
| 92094358 | 7.8.9 | 92096460 | 7.11.8 | 92102664 | 7.11.2 | 92173780 | 7.6.17 | 92306901 | 8.3 | 92504539 | 7.3.5 | 92522168 | 7.6.3 |
| 92094705 | 7.2.3 | 92096478 | 7.11.8 | 92102672 | 7.11.2 | 92176916 | 7.2.3 | 92311695 | 7.11.4 | 92510619 | 7.6.3 | 92522176 | 7.8.5 |
| 92094994 | 7.6.9 | 92096486 | 7.11.8 | 92102706 | 7.11.2 | 92178524 | 7.5.11 | 92311695 | 7.11.4 | 92510643 | 7.8.1 | 92522184 | 7.8.3 |
| 92095363 | 7.6.9 | 92096494 | 7.11.8 | 92102714 | 7.11.2 | 92184878 | 7.7.7 | 92311695 | 7.11.9 | 92512748 | 7.6.3 | 92522192 | 7.8.11 |
| 92095363 | 8.3 | 92096502 | 7.11.8 | 92102722 | 7.11.2 | 92185883 | 7.11.9 | 92334291 | 7.11.2 | 92512805 | 7.6.7 | 92522218 | 7.6.7 |
| 92095371 | 7.6.9 | 92096551 | 7.11.8 | 92102896 | 7.11.9 | 92252006 | 7.4.3 | 92334291 | 7.11.8 | 92512813 | 7.6.5 | 92522226 | 7.6.7 |
| 92095389 | 7.6.9 | 92096569 | 7.11.9 | 92102912 | 7.11.9 | 92253079 | 7.1.1 | 92338946 | 7.6.17 | 92512888 | 7.6.5 | 92522234 | 7.11.4 |
| 92095397 | 7.6.9 | 92096577 | 7.11.9 | 92102987 | 7.11.8 | 92253079 | 7.1.3 | 92338946 | 8.2 | 92513043 | 7.6.3 | 92522705 | 7.6.15 |
| 92095405 | 7.6.9 | 92096585 | 7.11.9 | 92102987 | 7.11.9 | 92253111 | 7.6.5 | 92348200 | 7.11.9 | 92513050 | 7.6.1 | 92525872 | 7.5.1 |
| 92095413 | 7.6.9 | 92096593 | 7.11.9 | 92104439 | 7.11.2 | 92253822 | 7.2.3 | 92354380 | 7.2.1 | 92513068 | 7.2.1 | 92526102 | 7.11.2 |
| 92095413 | 8.2 | 92096635 | 7.8.7 | 92111228 | 7.5.11 | 92254887 | 7.8.11 | 92354760 | 7.6.9 | 92513076 | 7.8.3 | 92526201 | 7.6.3 |
| 92095421 | 7.6.9 | 92096866 | 7.11.8 | 92111335 | 7.7.7 | 92256015 | 7.6.9 | 92359371 | 7.11.9 | 92513084 | 7.8.3 | 92526276 | 7.11.2 |
| 92095421 | 8.2 | 92096874 | 7.11.8 | 92113513 | 7.7.7 | 92256460 | 7.2.3 | 92394279 | 7.2.3 | 92513142 | 7.6.3 | 92526326 | 7.11.2 |
| 92095439 | 7.6.9 | 92096882 | 7.11.8 | 92117415 | 7.4.1 | 92258060 | 7.2.3 | 92394295 | 7.5.5 | 92513159 | 7.6.3 | 92526342 | 7.11.3 |
| 92095447 | 7.6.9 | 92096890 | 7.11.9 | 92117423 | 7.4.1 | 92258706 | 7.2.1 | 92394295 | 7.5.7 | 92513167 | 7.6.3 | 92526359 | 7.11.4 |
| 92095629 | 7.5.7 | 92098235 | 7.5.3 | 92117431 | 7.4.1 | 92258706 | 7.6.5 | 92394295 | 7.6.15 | 92518489 | 7.6.1 | 92528090 | 7.6.17 |
| 92095769 | 7.11.8 | 92098235 | 7.5.5 | 92117431 | 8.0 | 92259563 | 7.11.9 | 92394295 | 7.6.17 | 92518513 | 7.1.1 | 92528116 | 7.6.15 |
| 92095785 | 7.11.8 | 92098268 | 7.5.5 | 92117431 | 8.3 | 92259902 | 7.4.5 | 92394352 | 7.5.5 | 92519503 | 7.0.1 | 92528116 | 7.6.17 |
| 92096049 | 7.11.9 | 92101054 | 7.6.17 | 92117449 | 7.4.1 | 92271139 | 7.7.1 | 92394352 | 7.5.7 | 92519511 | 7.1.3 | 92530252 | 7.8.11 |
| 92096056 | 7.11.9 | 92101054 | 8.3 | 92117456 | 7.4.1 | 92272343 | 7.11.3 | 92394352 | 7.6.15 | 92519529 | 7.1.1 | 92540392 | 7.8.3 |
| 92096064 | 7.11.9 | 92101153 | 7.6.9 | 92117480 | 7.3.1 | 92272343 | 7.11.4 | 92394352 | 7.6.17 | 92519529 | 7.1.3 | 92540764 | 7.3.3 |
| 92096072 | 7.11.9 | 92101450 | 7.11.2 | 92118629 | 7.5.9 | 92272343 | 7.11.9 | 92395359 | 7.7.1 | 92519529 | 8.2 | 92542943 | 8.1 |
| 92096122 | 7.11.9 | 92101450 | 7.11.9 | 92118645 | 7.8.5 | 92273325 | 7.11.8 | 92398601 | 7.11.4 | 92519552 | 7.6.1 | 92544212 | 7.10.0 |
| 92096130 | 7.11.8 | 92101666 | 7.11.9 | 92118678 | 7.6.17 | 92276096 | 7.1.1 | 92409671 | 7.6.1 | 92519560 | 7.6.1 | 92544212 | 7.7.7 |
| 92096148 | 7.11.8 | 92101880 | 7.8.9 | 92118678 | 8.0 | 92280940 | 7.11.9 | 92420058 | 7.6.15 | 92519578 | 7.6.1 | 92544311 | 7.3.5 |
| 92096155 | 7.11.8 | 92102508 | 7.11.2 | 92118678 | 8.3 | 92281427 | 7.7.3 | 92420058 | 7.6.17 | 92519594 | 7.4.3 | 92546811 | 7.8.5 |

| C.P.N. | Page | C.P.N. | Page | C.P.N. | Page | C.P.N. | Page |
|---|---|---|---|---|---|---|---|
| 92546829 | 7.8.5 | 92687458 | 7.11.3 | 92763952 | 7.3.5 | 95250692 | 7.5.1 |
| 92549211 | 7.5.5 | 92687466 | 7.11.3 | 92763960 | 7.3.1 | 95252524 | 7.11.3 |
| 92549211 | 8.3 | 92687615 | 7.11.3 | 92763978 | 7.3.1 | 95280863 | 7.11.8 |
| 92549377 | 7.5.3 | 92687631 | 7.11.3 | 92764190 | 7.8.5 | 95313535 | 7.3.3 |
| 92549377 | 8.3 | 92698364 | 7.7.5 | 92766674 | 7.6.3 | 95358024 | 7.3.1 |
| 92652593 | 7.7.5 | 92698364 | 8.3 | 92787753 | 7.1.1 | 95358024 | 8.1 |
| 92652601 | 7.7.5 | 92698372 | 7.7.5 | 92807601 | 7.7.3 | 95358024 | 8.2 |
| 92654698 | 8.3 | 92700616 | 7.8.1 | 92809458 | 7.5.9 | 95381109 | 7.3.3 |
| 92657089 | 7.6.17 | 92700681 | 7.8.1 | 92894013 | 7.8.5 | 95391348 | 7.11.4 |
| 92657097 | 7.6.15 | 92708601 | 7.11.3 | 92894377 | 7.8.5 | 95391348 | 7.11.8 |
| 92657105 | 7.6.15 | 92708619 | 7.11.3 | 92898568 | 7.1.1 | 95391348 | 7.11.9 |
| 92657113 | 7.6.15 | 92708627 | 7.11.3 | 92899905 | 7.8.1 | 95414702 | 7.11.8 |
| 92657238 | 7.10.0 | 92714476 | 7.6.1 | 92911221 | 7.6.1 | 95446241 | 7.11.8 |
| 92657980 | 7.4.5 | 92719434 | 7.6.9 | 95002697 | 7.11.8 | 95466330 | 7.11.3 |
| 92657998 | 7.4.5 | 92719434 | 8.3 | 95060224 | 7.3.5 | 95466397 | 7.11.3 |
| 92658277 | 7.6.3 | 92725092 | 7.8.5 | 95060224 | 8.1 | 95531141 | 7.11.8 |
| 92664929 | 7.8.9 | 92725761 | 7.6.3 | 95060224 | 8.2 | 95732921 | 7.11.8 |
| 92666072 | 7.6.17 | 92735109 | 8.3 | 95064697 | 7.11.2 | | |
| 92668797 | 7.7.7 | 92735117 | 8.3 | 95064697 | 7.11.3 | | |
| 92668797 | 8.3 | 92752062 | 7.7.3 | 95076774 | 7.11.2 | | |
| 92668896 | 7.6.5 | 92753888 | 7.8.1 | 95076774 | 7.11.9 | | |
| 92668904 | 7.6.17 | 92756683 | 7.2.1 | 95076790 | 7.11.2 | | |
| 92668938 | 7.6.17 | 92756873 | 7.8.7 | 95077442 | 7.11.4 | | |
| 92671833 | 7.0.1 | 92756899 | 7.8.7 | 95078549 | 7.3.3 | | |
| 92671833 | 8.3 | 92757087 | 7.8.3 | 95081857 | 7.11.4 | | |
| 92672500 | 7.11.8 | 92757087 | 7.8.7 | 95086559 | 7.5.11 | | |
| 92672518 | 7.11.8 | 92762756 | 7.7.3 | 95086559 | 8.2 | | |
| 92672526 | 7.11.8 | 92762756 | 8.3 | 95094314 | 7.11.4 | | |
| 92672534 | 7.11.8 | 92762855 | 7.5.11 | 95096806 | 7.3.1 | | |
| 92672567 | 7.2.3 | 92762863 | 7.5.11 | 95108072 | 7.11.2 | | |
| 92674381 | 7.11.2 | 92762913 | 7.7.3 | 95200093 | 7.11.4 | | |
| 92674407 | 7.11.2 | 92762921 | 7.7.3 | 95209037 | 7.11.9 | | |
| 92674449 | 8.0 | 92762947 | 7.8.1 | 95213427 | 7.7.7 | | |
| 92674456 | 8.2 | 92762954 | 7.8.1 | 95220901 | 7.11.3 | | |
| 92674456 | 8.3 | 92762962 | 7.11.4 | 95222881 | 7.6.1 | | |
| 92679224 | 7.6.15 | 92762970 | 7.11.4 | 95223178 | 7.3.1 | | |
| 92679323 | 7.3.5 | 92762988 | 7.11.4 | 95223475 | 7.3.3 | | |
| 92679323 | 8.1 | 92762996 | 7.11.4 | 95239927 | 7.3.3 | | |
| 92680701 | 7.11.4 | 92763002 | 7.11.4 | 95239927 | 7.3.5 | | |
| 92687441 | 7.11.3 | 92763291 | 7.5.3 | 95245288 | 7.11.8 | | |